CITROËN C4

WRC 2008

PILOTED BY

SÉBASTIEN LOEB



NOTICE

Cette série d'instructions étape par étape vous permettra d'assembler votre Citroën C4 WRC à l'échelle 1/8.

La plupart des étapes consistent simplement à visser ou à assembler des pièces, et les vis nécessaires à chaque étape sont clairement indiquées sur les images d'instructions.

Veuillez noter ce qui suit :

- Vous n'utiliserez pas toutes les pièces reçues dans une seule section d'assemblage. Conservez les pièces non utilisées pour une étape suivante.
- Vous recevrez des vis supplémentaires au cas de perte ou de casse.
- Les vis dont le code se termine par la lettre M s'enfoncent dans le métal ; celles qui se terminent par la lettre P s'enfoncent dans le plastique.
- Pour les vis M, vissez d'abord la vis à moitié. Ensuite, dévissez-la pour libérer les copeaux créés par le filetage de la vis. Enfin, enfoncez la vis à fond. Les vis M doivent être vissées jusqu'à ce que la tête soit bien en contact avec la surface de fixation.
- Les vis P ne doivent pas être trop serrées, car elles risquent d'endommager l'emboîture.
- Lorsque vous travaillez avec des pièces extérieures du modèle, posez un chiffon doux sur le plan de travail. Vous éviterez ainsi de rayer la peinture.
- Lorsque vous branchez des fils, assurez-vous que le courant est coupé.
- Une pince peut être utilisée pour mettre en place les câbles en PVC. Dans ce cas, il faut tenir le câble avec précaution à environ 5 mm de son extrémité. Si l'extrémité du câble est trop étroite pour s'adapter à la broche, insérez avec précaution un bâtonnet de cocktail, en prenant garde de ne pas fendre le câble.

NOTA BENE : L'aspect des pièces présentées dans le guide d'assemblage peut être légèrement différent de celui des pièces fournies.

© IXOCOLLECTIONS SAS
Service clientèle : contact@ixo-collections.fr
Guide pas à pas : Macha Publishing
Illustrations : Macha Publishing
Modèle Citroën Rallye : Citroën C4 WRC – 2008
Sébastien Loeb – Rallye Monte-Carlo
Pour Loeb: © Sébastien Loeb 2025

Produit sous License

Crédits photographiques : Pages 4–5, 12–13 : © Artur6969 / Dreamstime.com.
Pages 6, 14 : © Bstefanov / Dreamstime.com. Pages 7, 15 : © Abaca Press / Alamy Stock Photo.
Pages 8, 16 : © Mattia Terrando / Dreamstime.com. Pages 9, 17 : © PA Images / Alamy Stock Photo.
Pages 10, 18 : © PA Images / Alamy Stock Photo

GUIDE TO THE INSTRUCTIONS

This set of step-by-step instructions will enable you to complete the build of your 1:8-scale Citroën C4 WRC.

Most of the steps involve simply screwing or fitting parts together, and the correct screws needed for each step are clearly labelled on the assembly images.

Please note the following:

- You will not be using every part you receive in your shipment in that particular section. Keep any parts that are not used aside for use in a later sequence.
- You will receive extra screws in case any screws are lost or broken.
- Screws with codes ending in the letter M drive into metal; those ending in the letter P drive into plastic.
- With M screws, first drive the screw in halfway. Then unscrew it to release the shavings created as the screw cuts its thread. Finally, drive the screw fully into the socket. M screws should be tightened so the head makes firm contact with the fixing surface.
- With P screws, do not over-tighten them as they can damage the socket.
- When working with the pre-finished exterior surfaces of the model, work on a soft cloth. This will protect against scratching the paintwork.
- When plugging wires in, ensure the power is switched off.
- Tweezers can be used to fit the PVC cables. In this case, grip carefully around 5 mm from the end of the cable. If the end of the cable is too narrow to fit on to the pin, carefully insert a cocktail stick, being wary not to split the cable.

NOTE: The appearance of the pieces in your kit may vary slightly from the visuals in this guide.

© IXOCOLLECTIONS SAS
Customer service: contact@ixo-collections.fr
Step by step guide: Macha Publishing
Illustrations: Macha Publishing
Citroën Rally model: Citroën C4 WRC – 2008
Sébastien Loeb – Monte Carlo Rally
For Loeb: © Sébastien Loeb 2025

CITROËN
Licensed Product

Photo credits: Pages 4–5, 12–13: © Artur6969 / Dreamstime.com.
Pages 6, 14: © Bstefanov / Dreamstime.com. Pages 7, 15: © Abaca Press / Alamy Stock Photo.
Pages 8, 16: © Mattia Terrando / Dreamstime.com. Pages 9, 17: © PA Images / Alamy Stock Photo.
Pages 10, 18: © PA Images / Alamy Stock Photo


CITROËN C4
TOTAL
BFGoodrich
BFGoodrich
CITROËN
SPORT
WWW.CITROEN.COM
WWW.CITROEN.COM
EURODATACAR
NIKKO
NIKKO

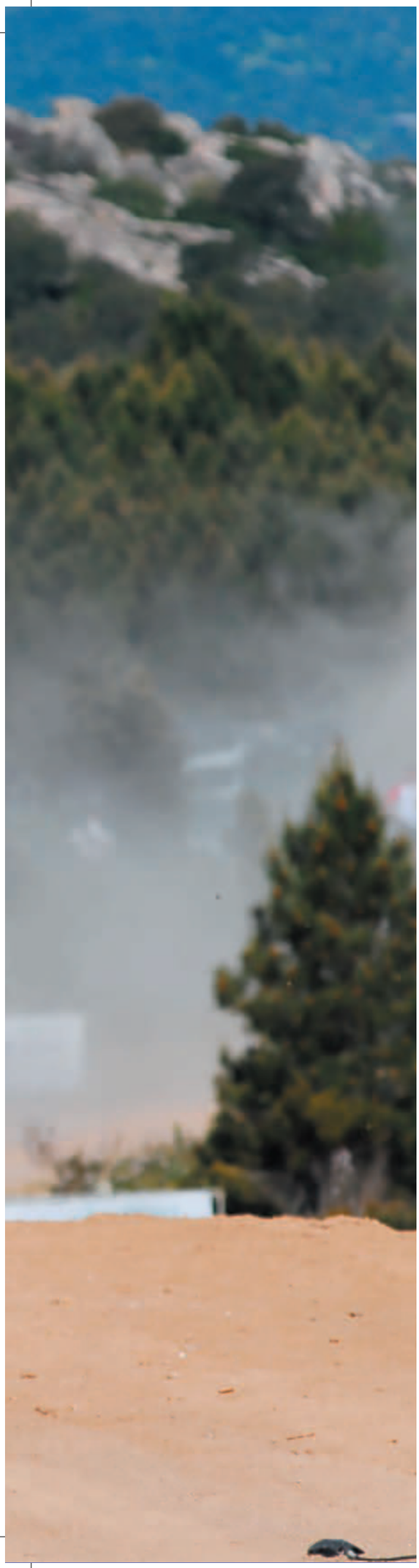

LA CITROËN C4 WRC 2008
DE SÉBASTIEN LOEB

Voici l'une des voitures de rallye les plus performantes de tous les temps.

La Citroën C4 WRC qui a participé au championnat du monde des rallyes (WRC) de 2007 à 2010 a remporté la première place chaque année lorsqu'elle était pilotée par le Français Sébastien Loeb et son copilote Daniel Elena. De plus, la voiture et son pilote légendaire étaient littéralement imbattables sur l'asphalte : entre les mains de Sébastien Loeb, la C4 a remporté toutes les courses sur asphalte auxquelles elle a participé au cours de ces quatre saisons du WRC. Il n'est donc pas étonnant que Loeb ait été surnommé le Roi de l'asphalte.

Vous allez construire une réplique sensationnelle à l'échelle 1/8 de la Citroën C4 WRC qui a remporté le rallye Monte-Carlo 2008 sous la conduite de Loeb et Elena. Le duo avait déjà remporté l'emblématique course française à quatre reprises, y compris l'année précédente, et leur victoire sur les hauteurs de Monaco a servi de tremplin à ce qui allait être une saison record pour Loeb, qui a remporté son cinquième championnat des pilotes consécutif.

LA VOITURE

La voiture de rallye qui a permis à Loeb de remporter quatre titres mondiaux était tout aussi impressionnante que son pilote. Citroën a eu l'idée de transformer la C4 en un modèle de rallye compétitif dès 2004, après le succès de la Xsara qui avait fait ses débuts en WRC en 2001 et remporté trois fois le championnat des constructeurs.

Sébastien Loeb s'envole au volant de sa Citroën C4 WRC lors du Rallye d'Italie Sardaigne 2007, le 18 mai 2007



Sébastien Loeb avant le 2010 WRC Rally Bulgaria, 8 juillet 2010

La nouvelle C4 WRC développée par Citroën Sport en 2006 et engagée dans la saison 2007 par l'équipe Citroën Total World Rally Team était équipée d'un moteur quatre cylindres turbocompressé de 2 l développant 315 ch à 5 500 tr/min et 570 N m de couple à 2 750 tr/min. La boîte de vitesses est une boîte séquentielle à six rapports avec un embrayage à trois disques en carbone, qui transmet mécaniquement la puissance aux quatre roues – les différentiels électroniques qui avaient été utilisés sur les voitures du WRC jusqu'au début des années 2000 ont été interdits à la fin de l'année 2005 afin de réduire les coûts.

L'amélioration de la sécurité faisait partie clé de la conception de la C4, avec un châssis unitaire en acier plus large que celui de la Xsara précédente afin d'accroître la stabilité dans les virages. De plus, l'arceau de sécurité n'est pas seulement un élément de protection des occupants, les concepteurs de Citroën l'ont intégré à la structure de la carrosserie afin d'améliorer la rigidité de la C4. La puissance de freinage est assurée par des disques de frein Alcon ventilés sur les quatre roues, tandis que les jambes de force McPherson et les ressorts hélicoïdaux entièrement réglables sur les amortisseurs permettent à la voiture de négocier les terrains les plus extrêmes.

Citroën Sport a montré son engagement envers le nouveau modèle en n'engageant pas d'équipe d'usine dans le WRC 2006 et en consacrant l'année au développement et aux essais de la C4. Vers la fin du processus, la voiture a été confiée à Loeb et à l'Espagnol Daniel Sordo – le pilote de la deuxième C4 dans le championnat à venir – pour qu'ils apportent leurs commentaires et leurs mises au point. La Citroën C4 WRC est alors prête pour le début de la saison 2007 du WRC. Et elle va immédiatement démontrer qu'elle est une machine pur-sang conçue pour gagner.

LA SAISON 2007 DU WRC

La première manche du championnat du monde des rallyes 2007 est le rallye de Monte-Carlo, qui se déroule du 19 au 21 janvier. Deux C4 sont engagées, l'une pilotée par Loeb et Elena, l'autre par Sordo et son compatriote espagnol Marc Marti. Le Français impressionne d'emblée en remportant les deux premières spéciales de la première journée. Le lendemain, trois victoires de spéciales pour chacune des C4 permettent à la nouvelle voiture de rallye Citroën de s'imposer comme la voiture dominante du plateau. La victoire de Loeb dans la 9e spéciale du dernier jour lui assurait la victoire, tandis que la deuxième place de Sordo permettait à Citroën de réaliser un impressionnant doublé lors de la première course de la C4 en WRC.

Le reste de la saison 2007 a vu le sublime Loeb propulser la C4 WRC vers sept nouvelles victoires, trois places de vice-champion et deux places de troisième. Au terme d'une saison passionnante, il s'est assuré le titre de champion du monde des pilotes avec seulement quatre points d'avance sur Marcus Grönholm et sa Ford Focus RS WRC ultra compétitive. Les podiums de Sordo au cours de la saison lui ont valu la quatrième place au classement général et ont permis à Citroën de réaliser une première année mémorable avec la C4, même si l'équipe a manqué de peu le championnat des constructeurs au profit de Ford.

LA SAISON 2008 DU WRC

En 2008, Citroën souhaite poursuivre sur sa lancée et est plus que jamais déterminée à reconquérir le titre de champion du monde des constructeurs qu'elle a remporté pour la dernière fois en 2005. Avec les deux mêmes pilotes et copilotes dans les cockpits des C4, l'équipe aborde la première course à Monte-Carlo le 24 janvier en pleine confiance.

Sordo a remporté la première spéciale – une étape nocturne près de Valence, de Saint-Jean-en-Royans au col de la Chau –, après quoi Loeb a remporté neuf des onze spéciales suivantes. Avec les deux autres spéciales remportées par Sordo, la Citroën C4 WRC s'empare des douze premières spéciales et place le Citroën Total World Rally Team – et Sébastien Loeb – en position dominante à l'issue de la deuxième journée. Même si le Français n'a remporté aucune des cinq épreuves spéciales de la troisième journée, il a pu franchir la ligne d'arrivée à Monaco le 27 janvier en première position, avec plus de deux minutes et demie d'avance sur la Ford Focus RS de Mikko Hirvonen.

« Plus que le fait qu'il s'agisse de notre 37e victoire en WRC et de notre 5e victoire en Monte-Carlo, je pense que le plus important est la manière dont nous l'avons remportée cette année », a déclaré un Loeb ravi après une course qui l'a vu battre le record du nombre de victoires d'un pilote dans le rallye classique. « Notre C4 a été irréprochable tout au long de la course et les réglages que nous avons choisis pour le départ se sont avérés excellents, ce qui montre à quel point nous avons bien travaillé en amont. La C4 et les pneus Pirelli ont également bien fonctionné ensemble sur ces spéciales asphaltées et souvent humides. » Le Français se gardait bien de tirer des conclusions trop hâtives de sa première victoire en 2008. « C'est toujours agréable de commencer la saison par une victoire, mais je n'ai pas l'intention de m'enflammer car il y a des rallyes très difficiles à venir. »

Sébastien a eu raison de faire preuve de retenue car lors de la course suivante en Suède, il a été contraint à l'abandon après avoir chuté avec sa C4 sur les routes de gravier enneigées. Il renoue avec la victoire lors du rallye suivant, au Mexique, et remporte huit des dix courses suivantes. Cela signifiait que s'il terminait au moins à la troisième place de l'avant-dernière course de la saison, le rallye du Japon, Loeb obtiendrait son cinquième championnat des pilotes consécutif, un exploit jamais réalisé dans l'histoire du WRC.

Lors de la dernière course de la saison, le Wales Rally GB en décembre, la victoire du quintuple champion du monde Loeb et la troisième place de Sordo ont permis à Citroën de remporter le titre de champion du monde des constructeurs. De plus, Sébastien a battu son propre record de victoires en rallye au cours d'une saison. Loeb et Elena n'ont remporté que deux des 26 épreuves spéciales du rallye, mais leur temps global de 3 heures, 27 minutes et 33,6 secondes est supérieur d'une minute à celui de la Subaru Impreza de l'Australien Chris Atkinson, classée quatrième. Le duo français s'assure ainsi la troisième place et les 6 points nécessaires pour remporter le titre.



Les champions de l'année 2007 Daniel Elena et Sébastien Loeb devant l'Arc de Triomphe, Paris, 14 décembre 2007



Loeb négocie une route verglacée au volant de sa Citroën C4 WRC, 2008 WRC Monte Carlo Rally

Dès sa deuxième saison, la Citroën C4 WRC a prouvé une fois de plus qu'elle était une voiture de rallye hors pair. La transition parfaite entre l'impressionnante Xsara et la C4 témoigne des compétences de l'équipe Citroën, qui a mis au point un nouveau modèle ultra compétitif capable de venir à bout de l'exceptionnelle Ford Focus RS WRC qui menaçait de ravir les honneurs à l'équipe française.

La Citroën C4 WRC remportera les deux championnats des constructeurs et des pilotes suivants avec Loeb et Elena avant d'être remplacée par la DS3 pour la saison 2011. Vers le moment où elle a quitté le championnat du monde des rallyes à la fin de la saison 2010, elle avait consolidé son statut de l'une des voitures les plus remarquables à avoir jamais honoré le monde du rallye. Avec un nombre impressionnant de 36 victoires en WRC en seulement quatre saisons, les chiffres parlent d'eux-mêmes.

LE PILOTE

Bien entendu, le succès de la Citroën C4 WRC repose sur son pilote légendaire, Sébastien Loeb, un géant du sport automobile qui a dominé le monde du rallye comme personne ne l'a fait avant ou après lui.

Né à Haguenau, dans le nord-est de la France, en 1974, le jeune Sébastien fait preuve très tôt d'un esprit de compétition, même si sa vocation première est la gymnastique. À l'âge de 15 ans, il est quatre fois champion d'Alsace et termine cinquième du championnat de France. Après avoir quitté l'école, Loeb se tourne vers le sport automobile et s'inscrit au programme Volant Rallye Jeunes, qui vise à trouver et à promouvoir les jeunes pilotes de rallye les plus talentueux de France. Il remporte les manches régionales mais s'incline en finale en 1995 et 1996.

En 1997, ses qualités naturelles de pilote et sa volonté de réussir ont été remarquées par l'équipe Ambition Sport Auto qui l'invite à prendre le volant de sa nouvelle voiture lors d'une compétition régionale. Le jeune Français remporte son premier rallye et en gagne plusieurs autres au cours d'une année où il s'associe pour la première fois à Daniel Elena en tant que copilote.

De nouveaux succès en rallye national en 1998 et 1999 – lorsque Loeb a remporté la série du Trophée Citroën Saxo Kit Car – ont permis au Français amateur d'être engagé dans l'équipe nationale et d'avoir la chance de participer pour la première fois à une compétition internationale de haut niveau. Au volant d'une Citroën Saxo, il fait ses débuts en WRC lors du rallye de Catalogne 1999, mais est contraint à l'abandon. La course suivante de la saison, en Corse, s'est avérée beaucoup plus fructueuse : Sébastien a remporté la classe A6 et terminé 19e au classement général. Il remporte également sa catégorie lors du troisième rallye auquel il participe cette année, à San Remo. Le jeune pilote surdoué a annoncé son arrivée.

En 2000, la Fédération française de course automobile propose à Loeb de participer aux épreuves WRC de Corse et de San Remo, cette fois au volant d'une Toyota Corolla aux spécifications rallye. Une fois de plus, Loeb et son copilote Elena ont impressionné le public en terminant respectivement à la neuvième et à la dixième place. La victoire au rallye du Var, dernière épreuve du Championnat d'Europe des rallyes 2000, a couronné une année décisive au cours de laquelle la communauté du sport automobile a reconnu Sébastien Loeb comme le pilote le plus naturellement talentueux au monde.

Sébastien signe son premier contrat professionnel pour piloter Citroën dans le championnat de France des rallyes 2001. Il remporte le titre et s'illustre en terminant deuxième du rallye San Remo en WRC (toujours au volant d'une Citroën Xsara). C'est tout naturellement qu'il rejoint l'année suivante l'équipe Citroën



La C4 WRC sur un chemin de gravier lors du 2007 WRC Wales Rally GB



Daniel Elena et Sébastien Loeb célèbrent avec l'équipe après avoir remporté le WRC Drivers' Championship au Wales Rally GB le 2 décembre 2007

WRC, qu'il débute par une deuxième place au Monte-Carlo avant de remporter sa première victoire en WRC lors de la 10e manche en Allemagne.

L'équipe d'usine Citroën ne participe qu'à sept courses en 2002, mais une série complète de rallyes pour l'équipe en 2003 confirme que Loeb est quelqu'un de très spécial lorsqu'il manque le championnat des pilotes d'un seul point. Une déception vite oubliée en 2004, où six victoires et six accessits offrent à Sébastien son premier titre mondial et le premier d'une série record de neuf championnats du monde des pilotes consécutifs.

Lorsque Loeb a quitté l'équipe Citroën WRC à la fin de la saison 2013, ses chiffres étaient tout simplement stupéfiants : 78 victoires en WRC, 116 podiums et 896 victoires de spéciales. En raison de ses capacités de pilotage phénoménales, mais aussi de la qualité des voitures de rallye Citroën qui lui ont été confiées, Sébastien n'a participé qu'à 20 rallyes au cours des 13 saisons qu'il a disputées en WRC jusqu'en 2013. Le Français s'est ensuite tourné vers d'autres formes de course automobile, notamment les voitures de tourisme et le Rallye Dakar, et a même trouvé le temps d'ajouter deux autres victoires en WRC – la plus récente étant le rallye Monte-Carlo 2022 – et plusieurs podiums lors d'incursions occasionnelles en WRC. Sa troisième place au Rallye Dakar 2024 montre que Loeb continue d'apporter son talent pur et son enthousiasme débridé aux sports mécaniques de tous types.

LE MODÈLE

Votre modèle à l'échelle 1/8 est une réplique exacte de la voiture du Citroën Total World Rally Team pilotée par Sébastien Loeb et Daniel Elena lors du rallye Monte-Carlo 2008. Elle porte la livrée rouge classique Citroën/Total qui a participé aux trois premières courses de l'année avant que le nouveau design Red Bull ne soit introduit à partir du rallye d'Argentine. Et, bien sûr, elle porte le logo emblématique du rallye Monte-Carlo qui orne tous les participants au rallye le plus légendaire du monde.

Votre magnifique modèle est principalement composé de métal moulé sous pression de haute qualité, mais aussi de quelques composants en plastique et en caoutchouc. Une fois terminé, il mesure 53 cm de long, 18 cm de haut et 24 cm de large.

Les caractéristiques comprennent

- Ouverture des portes, du capot et du coffre.
- Braquage des roues, commandé par le volant.
- Illumination des phares et des feux de freinage.
- Son du véritable moteur de la Citroën C4 WRC.
- Reproduction fidèle du moteur de 2 l et 315 ch.
- Détails complexes, des boutons du volant à l'arceau de sécurité en passant par le repose-pied du copilote.

Il s'agit d'une réplique d'une pièce authentique de l'histoire du rallye. Nous espérons que vous prendrez plaisir à la construire et à la posséder.




CITROËN C4
TOTAL
BFGoodrich
BFGoodrich
CITROËN
SPORT
WWW.CITROEN.COM
WWW.CITROEN.COM
EURODATACAR
NIKKO
NIKKO



SÉBASTIEN LOEB'S

CITROËN C4 WRC 2008

Introducing one of the most successful rally cars of all time.

The Citroën C4 WRC that competed in the World Rally Championship (WRC) from 2007 to 2010 won the WRC in each of these years when driven by Frenchman Sébastien Loeb and his co-driver Daniel Elena. Not only that, but the car and its legendary pilot were literally unbeatable on tarmac courses — in the hands of Loeb, the C4 won every tarmac race it competed in during these four seasons of the WRC. Little wonder it was nicknamed 'King of the Asphalt'.

You will be building a sensational 1:8 scale replica of the Citroën C4 WRC that won the 2008 Monte Carlo Rally when driven by Loeb and Elena. The pair had won the iconic French race four times before, including the previous year, and their victory in the hills behind Monaco provided a springboard for what would be a record-breaking season for Loeb as he secured his fifth consecutive Drivers' Championship.

THE CAR

The rally car that took Loeb to four world titles was just as impressive as its driver. Citroën first had the idea of turning the C4 into a competitive rally model back in 2004, following the success of the Xsara

Sébastien Loeb gets airborne in his Citroën C4 WRC at the 2007 WRC Rally d'Italia Sardegna on 18 May, 2007



Sébastien Loeb before the 2010 WRC Rally Bulgaria, 8 July, 2010

that had first debuted in the WRC in 2001 and won the Constructors' Championship three times.

The new C4 WRC that was developed by Citroën Sport in 2006 and then entered into the 2007 season by the Citroën Total World Rally Team featured a four-cylinder, two-litre turbocharged engine that developed 315 bhp @ 5,500 rpm and 570 Nm of torque @ 2,750 rpm. The transmission was a six-speed sequential gearbox with a carbon triple-disc clutch, which fed power to all four-wheels mechanically – the electronic differentials that had been a feature of WRC cars up to the early 2000s were banned at the end of 2005 to save costs.

Increased safety was a key part of the C4's design, with a unitary steel chassis wider than that of the preceding Xsara to add more stability through corners. In addition, the roll cage was more than just a feature to protect the occupants – Citroën's designers made it an integral part of the structural bodywork to boost the rigidity of the C4. Stopping power was provided by ventilated Alcon brake discs on all four wheels, while McPherson struts and fully adjustable coil springs over dampers enabled the car to negotiate the most extreme terrain.

Citroën Sport displayed its commitment to the new model by not entering a factory team in the 2006 WRC and instead devoting the year to developing and testing the C4. Towards the end of the process, the car was handed over to Loeb and Spaniard Daniel Sordo – the driver of the second C4 in the upcoming championship – for their input and fine-tuning. The Citroën C4 WRC was then ready for the start of the 2007 WRC season. And it would instantly demonstrate that it was a thoroughbred machine bred to win.

THE 2007 WRC SEASON

The first round of the 2007 World Rally Championship was the Monte Carlo Rally, held on 19–21 January. Two C4s were entered, one driven by Loeb and Elena, the other piloted by Sordo and fellow Spaniard Marc Marti. The Frenchman immediately impressed by winning the first two stages on the opening day, with three stage victories for each of the C4s on the next day ensuring that Citroën's new rally car was already proving to be the dominant car in the field. Loeb's win on stage 9 on the final day essentially secured him the victory, with Sordo's second place giving Citroën an impressive one-two in the C4's debut WRC race.

The remainder of the 2007 season saw the sublime Loeb power the C4 WRC to seven more wins, three runner-up positions and two third-place finishes. In a thrilling conclusion to the season, he secured the Drivers' Championship by just four points over Marcus Grönholm and his ultra-competitive Ford Focus RS WRC. Sordo's podium finishes over the season earned him fourth place overall and gave Citroën a memorable opening year with the C4, despite the team just missing out on the Manufacturers' Championship to Ford.

THE 2008 WRC SEASON

Citroën was keen to keep the momentum going in 2008, and more determined than ever to regain the Manufacturers' Championship it had last won in 2005. With the same two drivers and co-drivers in the cockpits of the C4s, the team went into the opening race in Monte Carlo on 24 January brimming with confidence.

Sordo won the first special stage — a nighttime leg near Valence, from St Jean en Royans to Col de la Chau — after which Loeb secured nine of the following 11 stages. With Sordo taking the two other special stages, it meant that the Citroën C4 WRC had secured the first 12 stages to place the Citroën Total World Rally Team — and Sébastien Loeb — in a dominant position by the end of the second day. Despite the Frenchman not winning any of the five special stages on day 3, he was able to cross the finish line in Monaco on 27 January in first place, with a winning margin of more than two-and-a-half minutes over Mikko Hirvonen's Ford Focus RS.

"More than the fact that this was our 37th WRC victory and our fifth Monte win, I think the most significant thing is the way we won it this year," said a thrilled Loeb after a race that saw him break the record of number of wins by a driver in the classic rally. "Our C4 performed faultlessly throughout and the set-up we chose for the start proved excellent, which shows how well we worked upstream. The C4 and the Pirelli tyres also functioned well together on these asphalt stages, which were often damp." Yet the Frenchman was cautious about reading too much into his first victory of 2008. "It is always nice to start the season with a win, but I have no intention of getting carried away because there are some very difficult rallies to come."

Sébastien was right to show some restraint because at the next race in Sweden, he was forced to retire after crashing his C4 on the snowy gravel roads. He returned to winning ways at the following rally in Mexico, and went on to secure victories in a remarkable eight of the next 10 races. It meant that if he finished in at least third place in the penultimate race of the season, Rally Japan, Loeb would secure his fifth consecutive Drivers' Championship, a feat never previously achieved in the history of the WRC.

And that's exactly what happened. Loeb and Elena may only have taken two of the 26 special stages in the rally, but their overall time of 3 hours, 27 minutes and 33.6 seconds was over a minute faster than the fourth-placed Subaru Impreza of the Australian Chris Atkinson. It secured third position for the French duo and the 6 points needed to take the title.

Fast-forward to the final race of the season, the Wales Rally GB in December, and the now five-time World Champion Loeb's win — plus Sordo's third-place finish — brought the Manufacturers' Championship home for Citroën. What's more, Sébastien broke his own record for rally victories in one season, ending up with 11 wins.



2007 Champions Daniel Elena and Sébastien Loeb in front of the Arc de Triomphe, Paris, December 14, 2007



Loeb negotiates an icy road in his Citroën C4 WRC at the 2008 WRC Monte Carlo Rally

In just its second season, the Citroën C4 WRC had proved yet again that it was a supreme rally car. The seamless transition from the impressive Xsara to the C4 was testament to the skills of the Citroën works team, who had developed an ultra-competitive new model that was able to overcome the exceptional Ford Focus RS WRC that had threatened to take the honours from the French outfit.

The Citroën C4 WRC would go on to win the next two Manufacturers' and Drivers' Championships with Loeb and Elena before it was replaced by the DS3 for the 2011 season. By the time it departed the World Rally Championship at the end of the 2010 season — to be replaced by the new DS3 WRC — it had cemented its status as one of the most outstanding cars ever to grace the world of rallying. With an astonishing 36 WRC wins over just four seasons, the numbers speak for themselves.

THE DRIVER

Of course, central to the success of the Citroën C4 WRC was its legendary driver, Sébastien Loeb, a giant in the world of motorsports who has dominated the world of rallying like no one else before or since.

Born in Haguenau, north-east France, in 1974, the young Sébastien displayed a competitive spirit from a very early age, though his initial calling was in gymnastics. By the age of 15, he had been a four-time champion of Alsace and finished fifth in the French National Championship. After leaving school, Loeb shifted his attentions to motorsport and signed up for the Rallye Jeunes programme that aims to find and promote the most talented young rally drivers in France. He won the regional heats but lost in the final in 1995 and 1996.

In 1997, Sébastien's natural driving skills and determination to succeed were noticed by the Ambition Sport Auto team, which invited him to take the wheel of its new car in a regional competition. The young Frenchman won his first rally and went on to win several more during a year when he first paired with Daniel Elena as his co-driver.

Further success in domestic rallying in 1998 and 1999 — when Loeb won the Citroën Saxo Trophy series — led to the amateur Frenchman being given a drive for the national team and the chance to experience top-level international competition for the first time. Driving a Citroën Saxo, he made his WRC debut at the 1999 Rally Catalunya, but was forced to retire. Yet the next race of the season in Corsica proved far more fruitful, when Sébastien won the A6 class and finished 19th overall. He also won his category at the third rally in which he competed this year, in San Remo. The gifted young driver had announced his arrival.

In 2000, the French racing federation offered Loeb the chance to drive in the WRC events in Corsica and San Remo, this time behind the wheel of a full rally specification Toyota Corolla. Once again, he and co-driver Elena impressed, with ninth- and tenth-place finishes respectively. Winning the Rallye du Var, the final event of the 2000 European Rally Championship, capped a breakthrough year when the motor-sports community recognised Loeb as the most naturally talented driver in the world.

Sébastien signed his first professional contract to drive for Citroën in the 2001 French Rally Championship, winning the title and displaying his brilliance by finishing second in the WRC San Remo Rally (both in a Citroën Xsara). It was only natural that he would sign for the Citroën WRC team the following year, which he began with a second-place finish in Monte Carlo before securing his first WRC win in round 10 in Germany.



The C4 WRC racing on a gravel track at the 2007 WRC Wales Rally GB



Daniel Elena and Sébastien Loeb celebrate with the team after securing the 2007 WRC Drivers' Championship at the Wales Rally GB on 2 December, 2007

The Citroën factory team only competed in seven races during 2002, but a full series of rallies for the outfit in 2003 confirmed Loeb as something very special when he missed out on the Drivers' Championship by just one point. Any disappointment was soon forgotten in 2004, when six wins and six runner-up finishes gave Sébastien his debut world title, and the first of a record-breaking nine consecutive Drivers' Championships.

By the time Loeb left the Citroën WRC team at the end of the 2013 season, his figures were simply jaw-dropping: 78 WRC wins, 116 podiums and 896 stage wins. In a reflection not only of his phenomenal driving abilities but also of the quality of the Citroën rally cars that he was given to drive, Sébastien retired from only 20 rallies in the 13 seasons that he competed in the WRC up to 2013. The Frenchman then branched out into other forms of motor racing, including touring cars and the Dakar Rally, and even found time to add two more WRC victories — the most recent being the 2022 Monte Carlo Rally — and several podiums in occasional forays back into WRC. His third-place finish in the 2024 Dakar Rally shows that Loeb continues to display his pure talent and unbridled enthusiasm in motorsports of every kind.

THE SCALE MODEL

Your 1:8 scale model is an exact replica of the Citroën Total World Rally Team car driven by Sébastien Loeb and Daniel Elena in the 2008 Monte Carlo Rally. It comes in the classic red Citroën/Total livery that competed in the first three races of the year before the new Red Bull design was introduced from Rally Argentina. And, of course, it features the iconic Rallye Monte-Carlo logo that adorns all entrants into the world's most legendary rally.

Your magnificent model is mainly made of high-quality die-cast metal, while also featuring some plastic and rubber components. When complete, it measures an impressive 53 cm long, 18 cm high and 24 cm wide.

Features include:

- Opening doors, bonnet and boot
- Turning wheels, operated by the steering wheel
- Illuminating headlights and brake lights
- Play the sound of the actual Citroën C4 WRC engine
- Faithful reproduction of the two-litre, 315 bhp power plant
- Intricate detailing, from the buttons on the steering wheel to the roll cage and the co-driver's footrest

This is a replica of a genuine piece of rallying history. We hope you enjoy building and owning it.



CITROËN C4 WRC

LISTE D'ASSEMBLAGE • PACK AND PART LIST

No.	Contenu Contents
Pack 1	#02/03/06–15 **tournevis • screwdriver**
Pack 2	#18–30
Pack 3	#31–43/49/58
Pack 4	#44–48/50–56
Pack 5	#57/59–64
Pack 6	#65–72
Pack 7	#73–79/81–85/89/90/92
Pack 8	#87 **boîte de rangement des vis, vis • screw box, screws**
Pack 9	#01/05/91 **tournevis, pince • screwdriver, tweezers**
Pack 10	#04/17/80
Pack 11	#16/86/88
Pack 12	#93–110

CITROËN C4 WRC

LISTE DES VIS • SCREW LIST

No.	Nom Name	Taille Size	Quantités (utilisées) Quantity (needed)	Quantités (de réserve) Quantity (spare)
1	AAM	2.3 × 5 mm	2	1
2	ABM	1.7 × 6 mm	6	4
3	ABP	1.4 × 3 (W 4.0)	1	1
4	ACP	1.4 × 3 mm	3	2
5	ADM	1.7 × 8 mm	2	1
6	ADP	2.0 × 4 mm	8	4
7	AFM	2.3 × 4 mm	108	24
8	AIM	2.0 × 3 mm (W 6.0)	5	3
9	AIP	2.3 × 4 mm (W 6.0)	8	2
10	AJM	2.0 × 10 mm	5	2
11	AJP	2.3 × 4 mm	2	1
12	AKP	2.3 × 5 mm	10	3
13	AM	1.7 × 4 mm	53	24
14	AMM	2.0 × 4 mm	5	3
15	AOM	2.0 × 4 mm (W 6.0)	2	2
16	AP	1.7 × 4 mm	93	39
17	APM	2.3 × 3 mm	2	1
18	BM	1.7 × 5 mm	2	1
19	BP	1.7 × 5 mm	2	1
20	CM	2.0 × 4 mm	112	40
21	CP	2.0 × 4 mm	122	41
22	DP	2.0 × 4.0 (W 5.0)	1	1
23	EM	2.0 × 5 mm	20	7
24	EP	2.0 × 5 mm	13	5
25	GM	2.0 × 6 mm	2	2
26	GP	2.0 × 6 mm	2	1
27	IP	2.3 × 6 mm	1	1
28	KP	1.4 × 4 mm	20	7
29	LM	1.4 × 5 mm	8	2
30	MP	1.2 × 3 mm	19	5
31	NP	1.2 × 4 mm	1	1
32	PM	2.6 × 5 mm	1	1
33	RP	1.7 × 3 mm (W 5.5)	2	2
34	SM	1.7 × 3 mm	13	6
35	SP	1.7 × 3 mm	17	10
36	TM	1.7 × 4 mm	2	1
37	TP	1.7 × 4 mm (W 5.5)	6	2
38	UM	1.7 × 3.0 (W 5.5)	1	1
39	UP	1.7 × 6 mm	4	1
40	VM	2.3 × 4 mm (W 6.0)	14	6
41	VP	1.7 × 8 mm	1	1
42	XP	2.3 × 4 mm	96	29
43	ZP	1.7 × 4 mm	24	8


CITROËN
Loeb
CITROËN C4
TOTAL
CITROËN
TOTAL
CITROËN
CITROËN C4
Loeb
CITROËN
TOTAL
CITROËN

CAPOT AVANT
•
BONNET

1

PIÈCES • PARTS LIST



1A Capot avant • Bonnet
1B Buses lave-glace • Windscreen washer nozzles **× 2**
1C Renfort de capot • Bonnet frame
1D Logo chromé • Chrome Logo
1E Attache rapide gauche • Left quick release
1F Attache rapide droite • Right quick release
1G Anneaux de retenue • Retainer rings **× 2**
1H Grilles de prise d'air • Air-intake grilles **× 2**

Tournevis • Screwdriver

CM Vis • Screws 2.0 × 4 mm **× 8**

FR *Des vis supplémentaires sont incluses dans chaque paquet.*
ENG *Additional screws are included in each package.*

FR *NOTA BENE. L'aspect des pièces présentées dans le guide d'assemblage peut être légèrement différent de celui des pièces fournies.*
ENG *NOTE. The appearance of the parts shown in the assembly guide may vary slightly from the parts provided.*

1



2

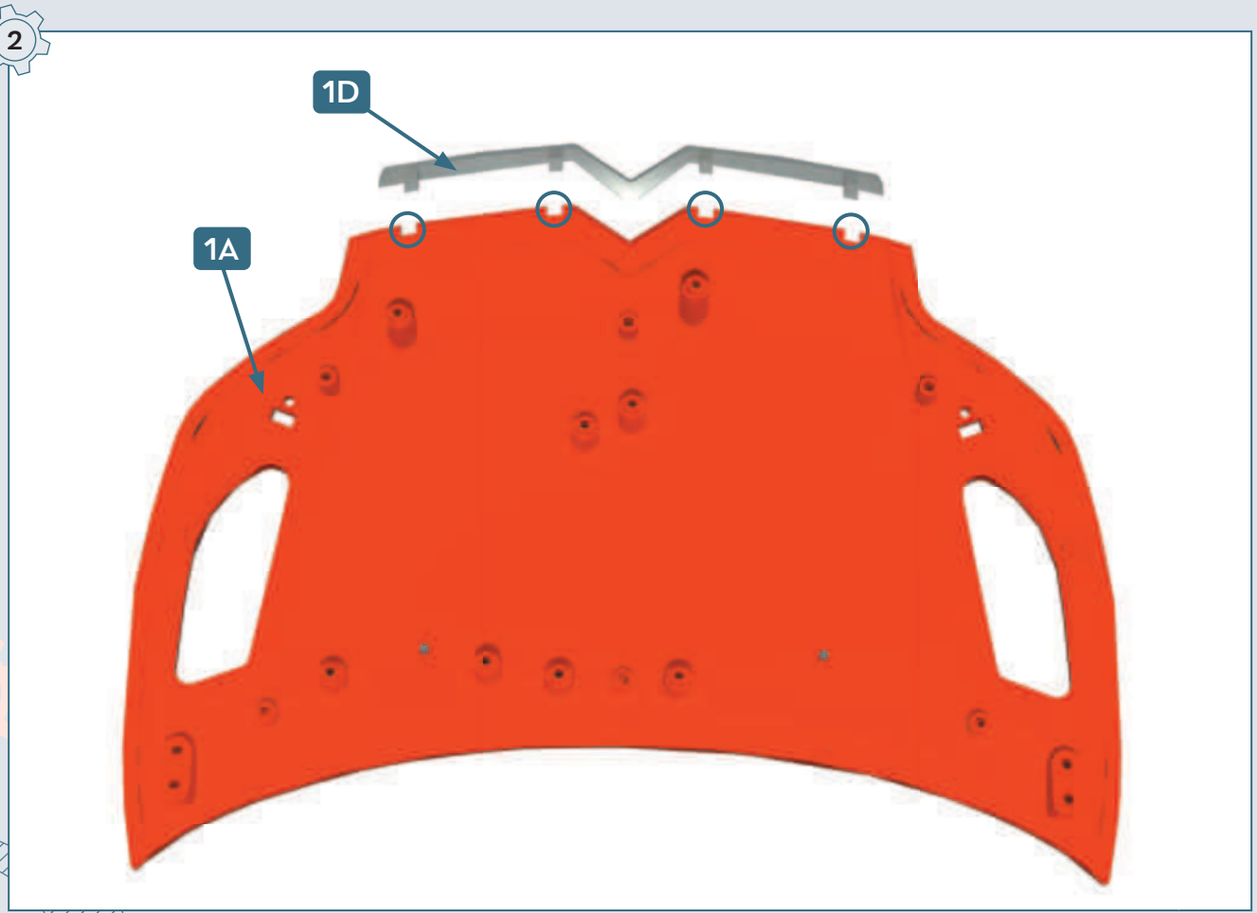

3

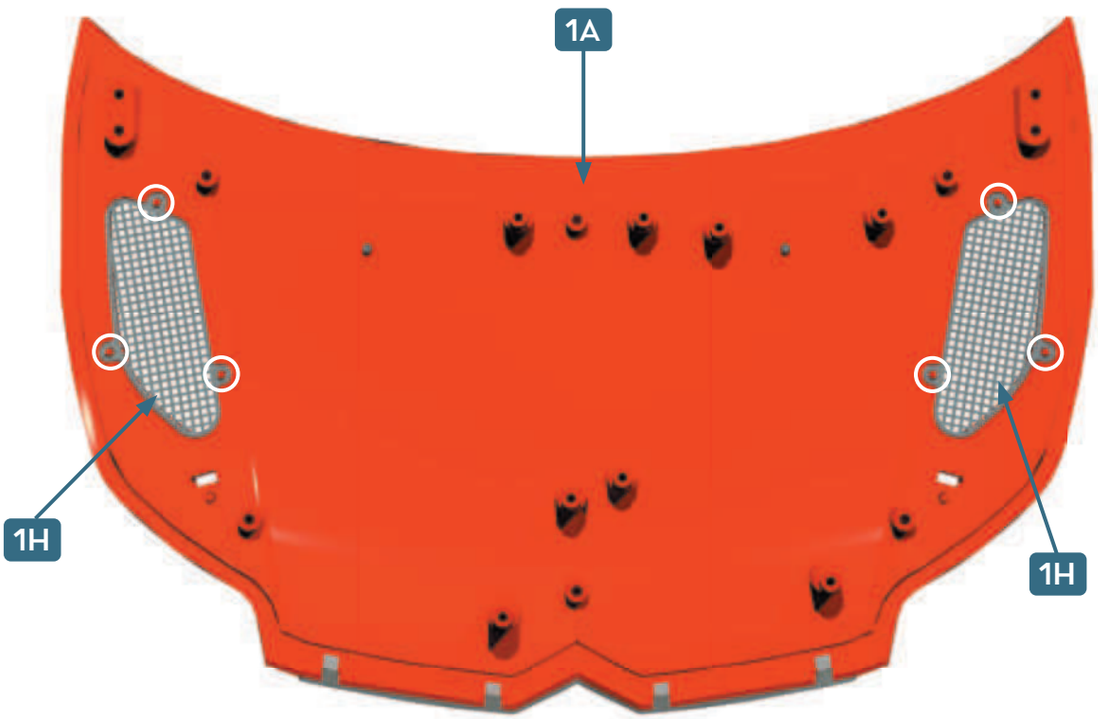

4

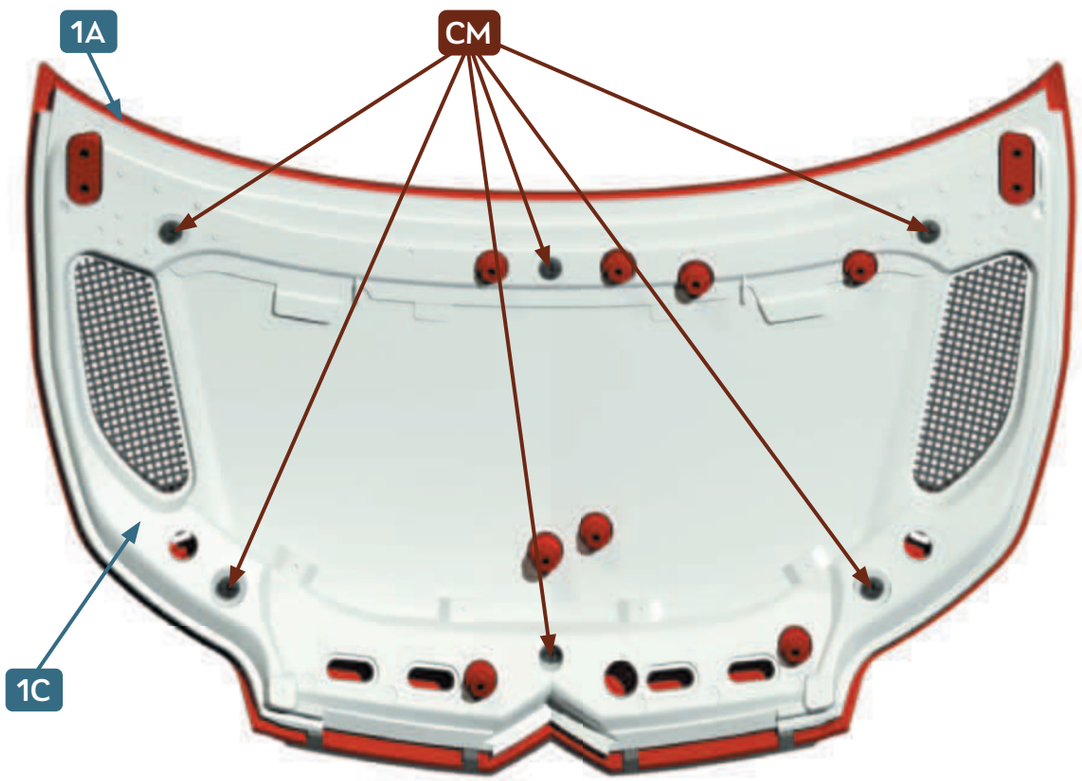

5

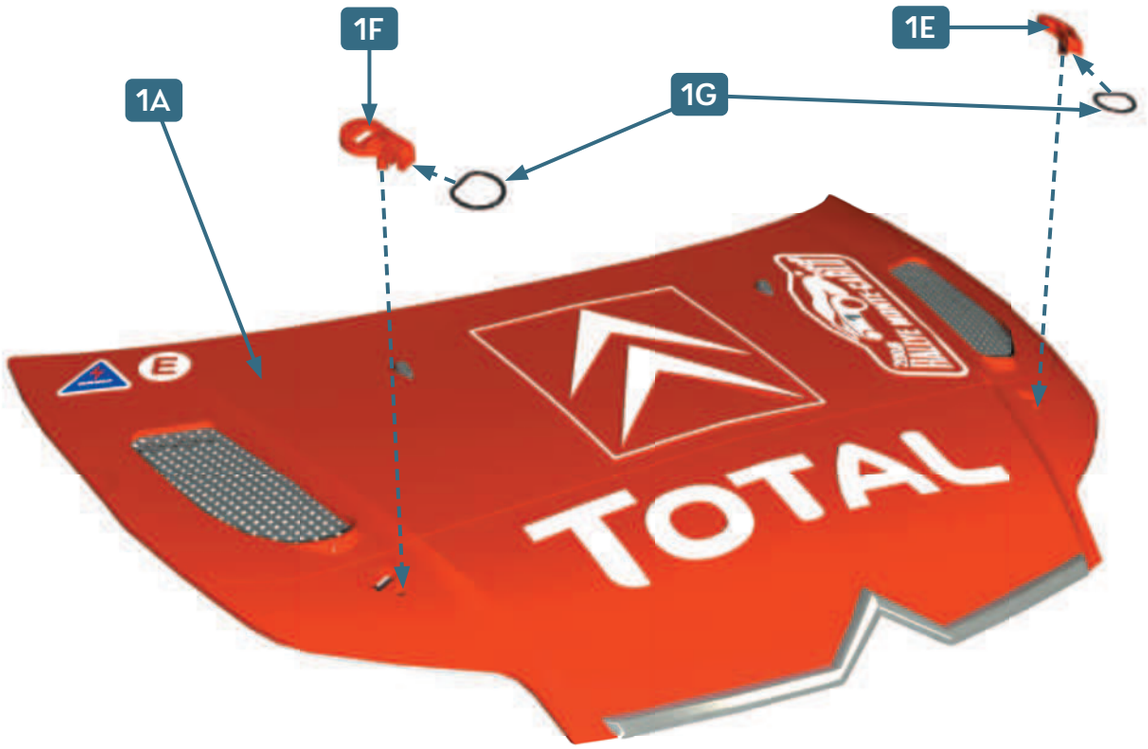

RÉSULTAT DE MONTAGE • FINAL RESULT



PARE-CHOCS AVANT
•
FRONT BUMPER

2

PIÈCES • PARTS LIST



2A Pare-chocs avant • Front bumper
2B Support du logo • Logo base
2C Support de jupe central • Bumper central bracket
2D Supports de jupe latéraux • Bumper side bracket **× 2**
2E Logo chromé • Chrome logo
2F Pièce d'assemblage 1 • Fixing piece 1
2G Pièce d'assemblage 2 • Fixing piece 2
2H Pièce d'assemblage 3 • Fixing piece 3
2I Pièce d'assemblage 4 • Fixing piece 4
2J Grille de calandre avant basse • Lower front radiator grille
2K Grille de calandre avant haute • Upper front radiator grille
2L Anneau de remorquage • Towing eye hook

BM Vis • Screws 1.7 × 5 mm **× 3**
CM Vis • Screws 2.0 × 4 mm **× 18**

1

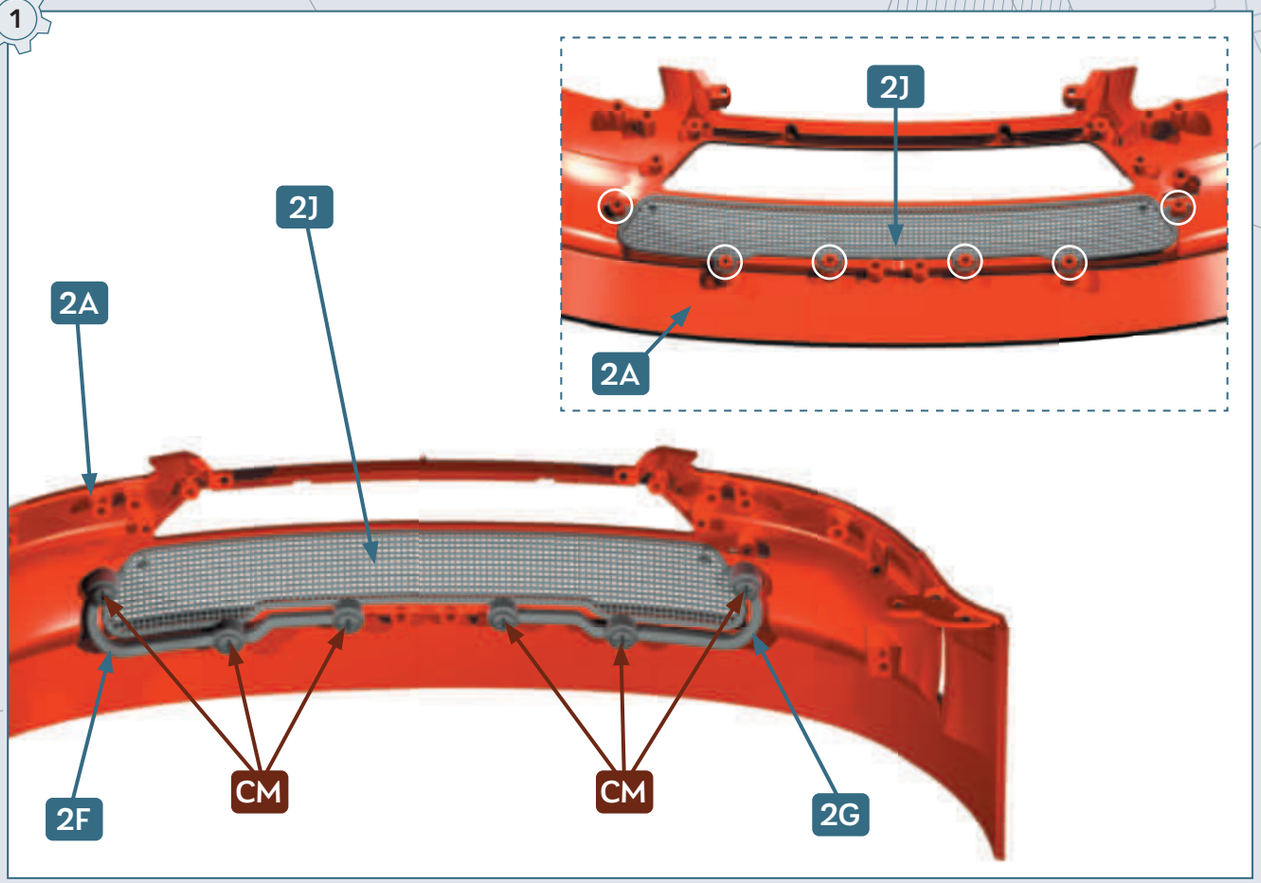

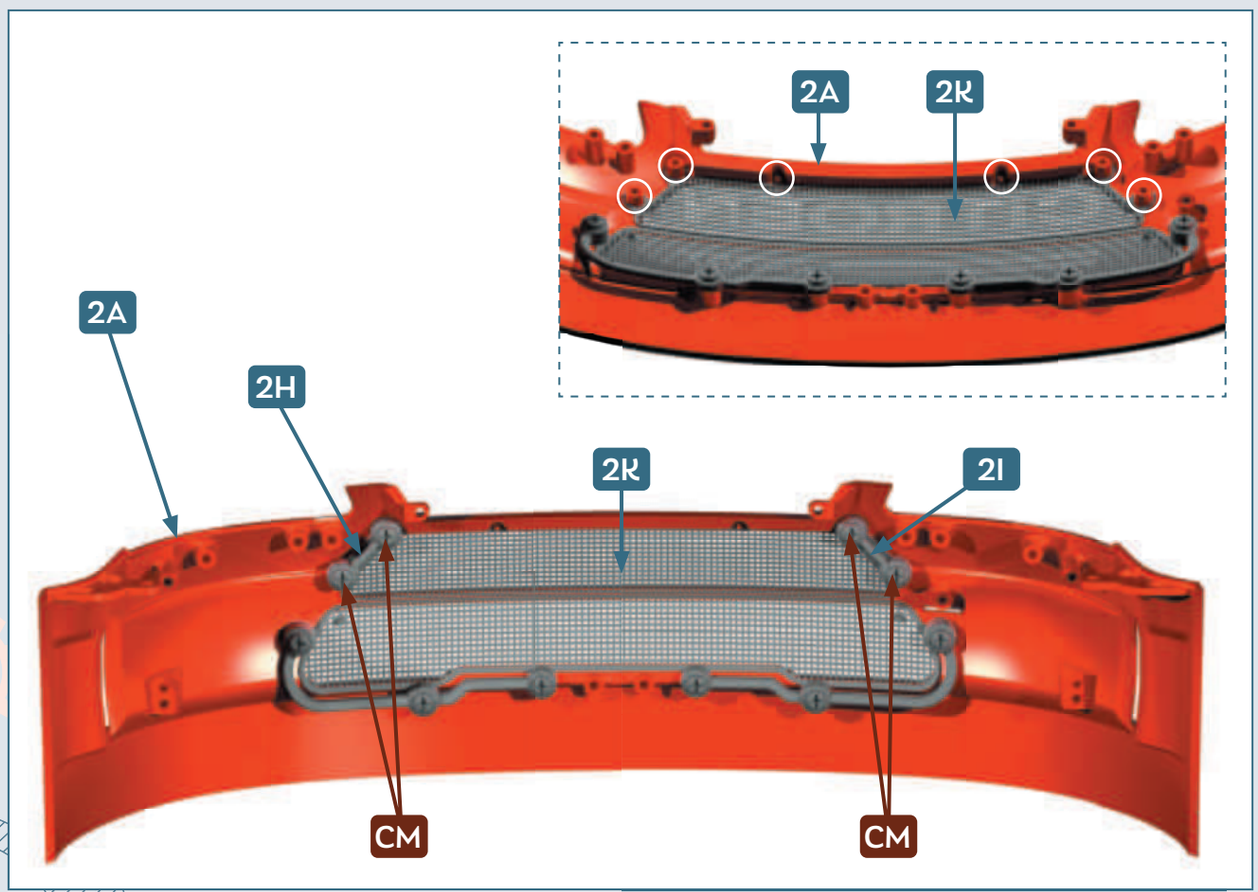

3



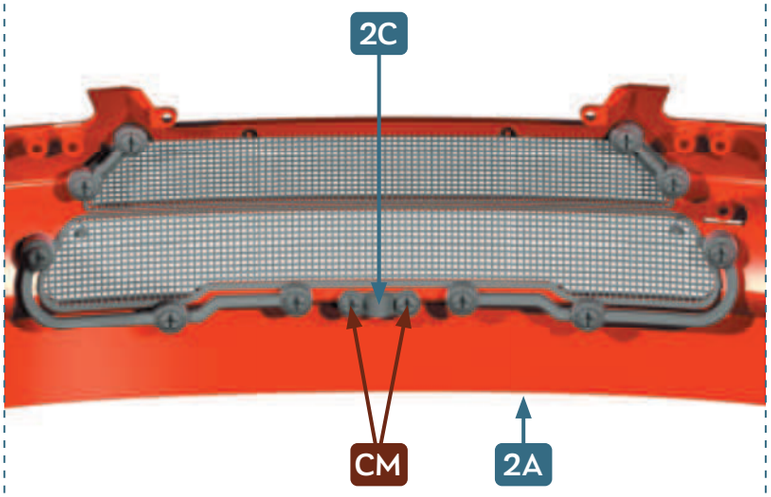

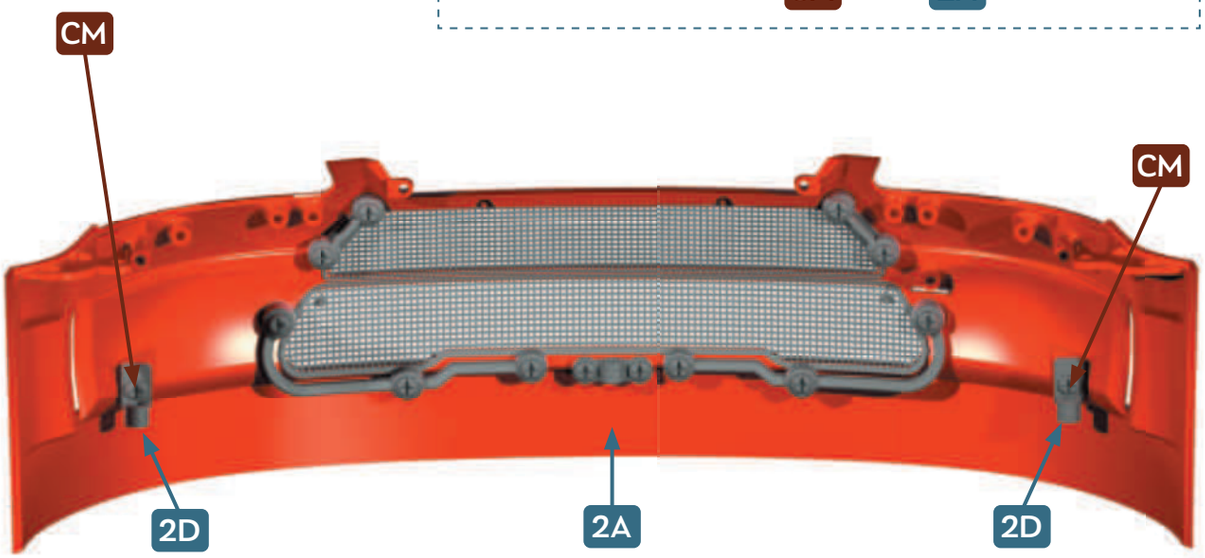

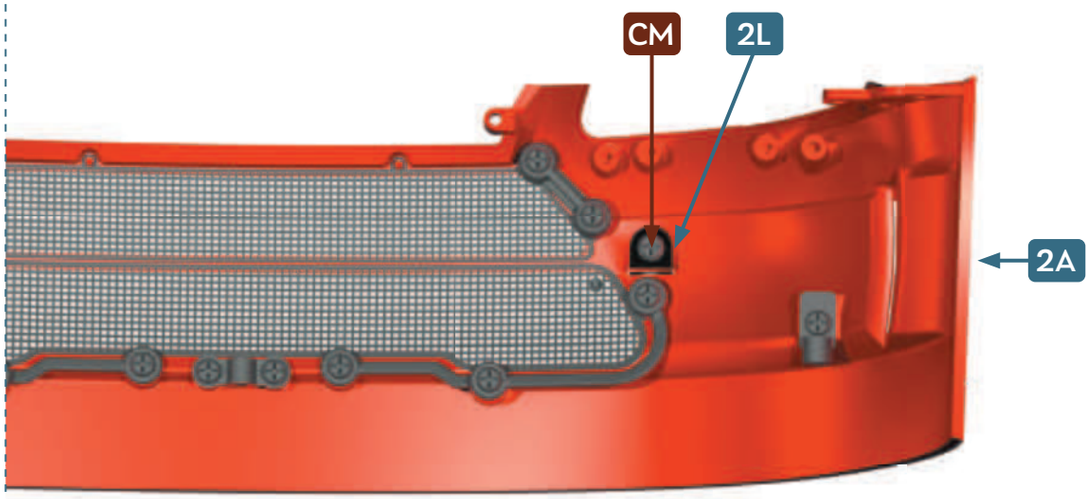

4

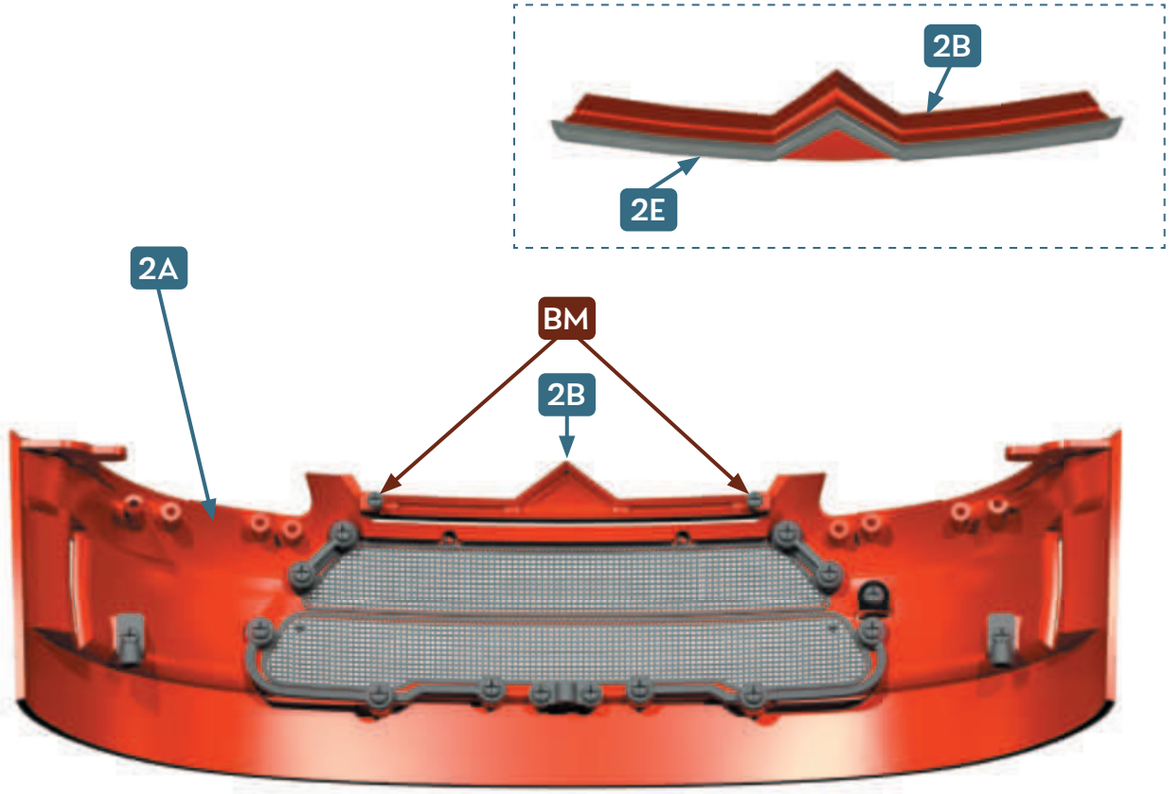

RÉSULTAT DE MONTAGE • FINAL RESULT



HAYON ET VOLANT
•
HATCHBACK DOOR AND STEERING WHEEL

3

PIÈCES • PARTS LIST



3A



3B

3C





3D



CM



AFM

3A Hayon • Hatchback door
3B Toit arrière • Rear roof
3C Volant • Steering wheel
3D Colonne de direction • Steering column

CM Vis • Screws 2.0 × 4 mm **× 2**
AFM Vis • Screws 2.3 × 4 mm **× 5**

1

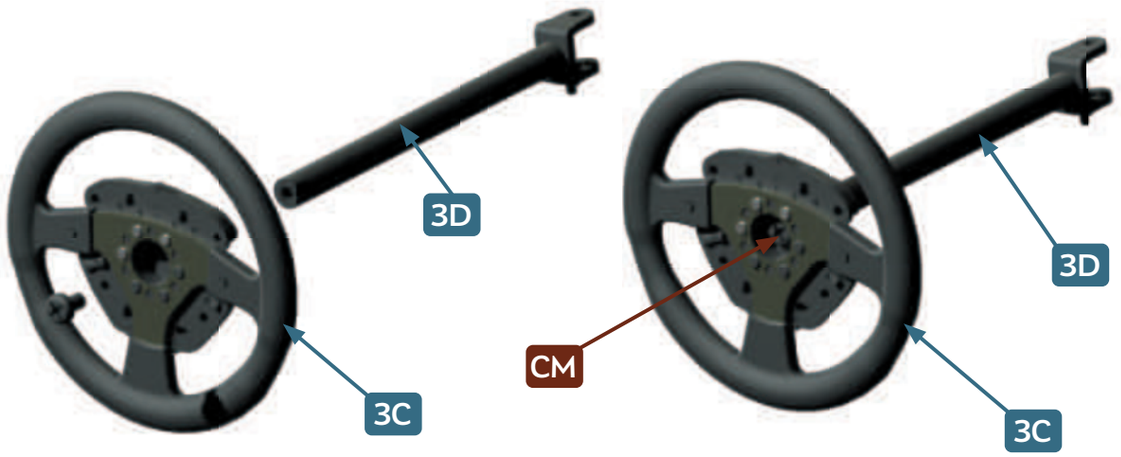

2

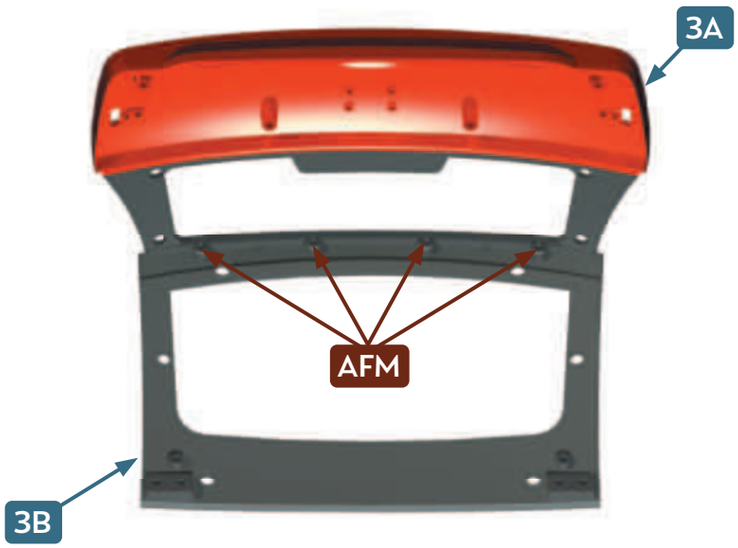

RÉSULTAT DE MONTAGE • FINAL RESULT



AILERON ARRIÈRE ET LOGO

•

REAR SPOILER AND LOGO

4

PIÈCES • PARTS LIST

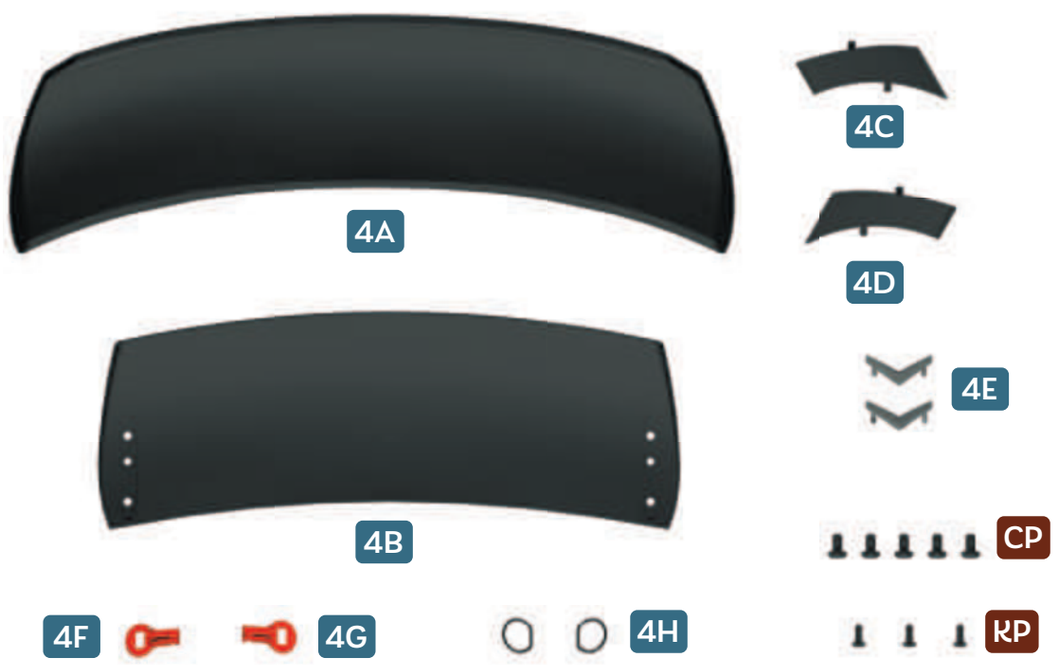

4A Aileron arrière supérieur • Upper rear spoiler
4B Aileron arrière inférieur • Lower rear spoiler
4C Séparateur d'aileron arrière gauche • Rear spoiler left separator
4D Séparateur d'aileron arrière droite • Rear spoiler right separator
4E Logo Citroën • Citroën logo **× 2**
4F Goupille de verrouillage de capot de gauche • Left bonnet pin
4G Goupille de verrouillage de capot de droite • Right bonnet pin
4H Anneau de goupille de verrouillage • Bonnet pin ring **× 2**

CP Vis • Screws 2.0 × 4 mm **× 5**
RP Vis • Screws 1.4 × 4 mm **× 3**

1

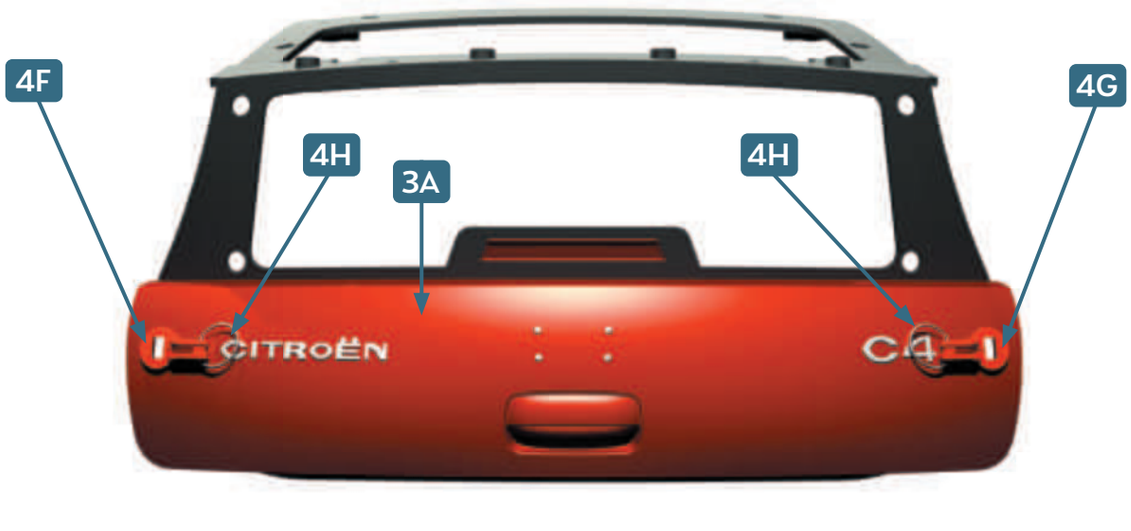

2

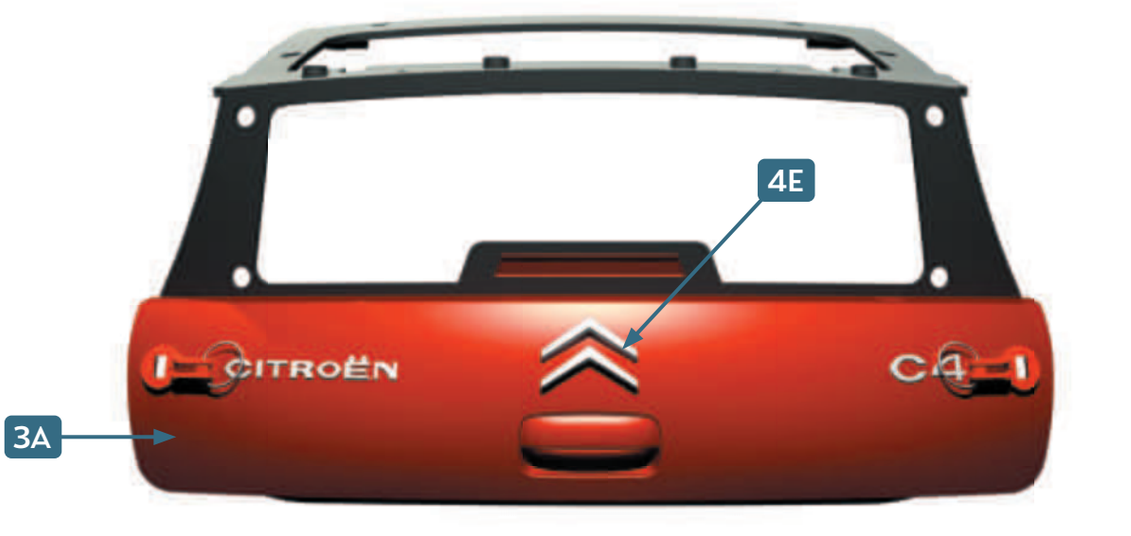

3

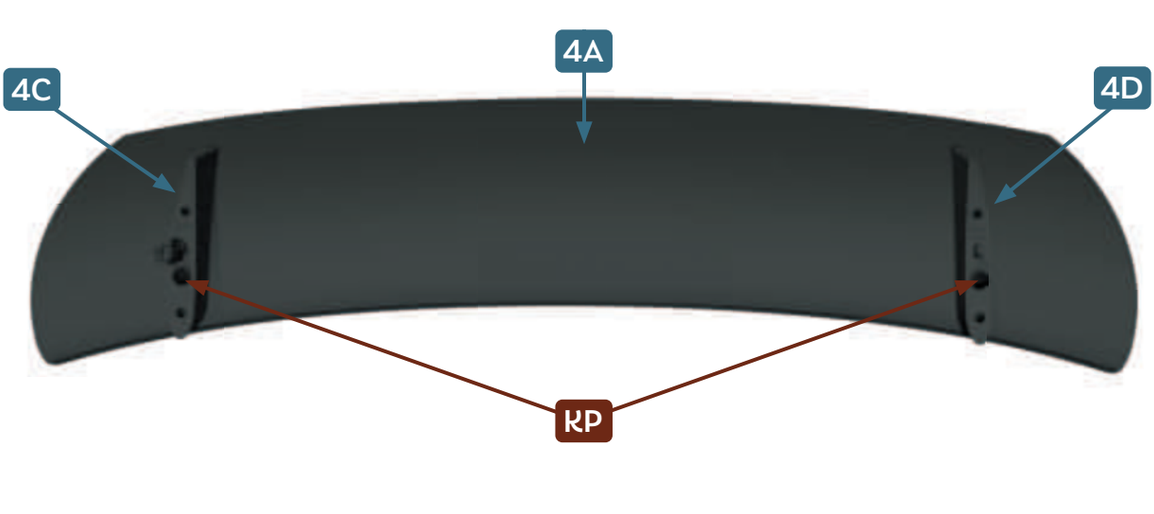

4



5

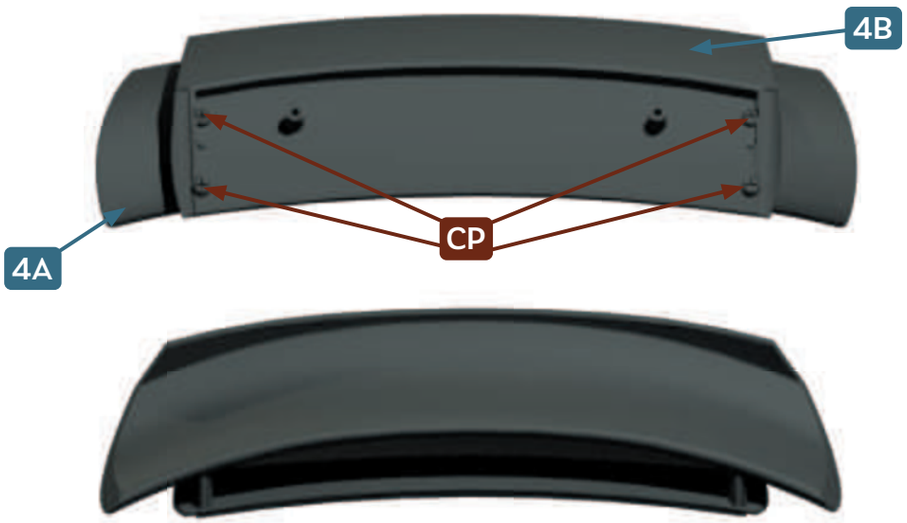

RÉSULTAT DE MONTAGE • FINAL RESULT



5

MOTEUR
•
ENGINE
1

PIÈCES • PARTS LIST

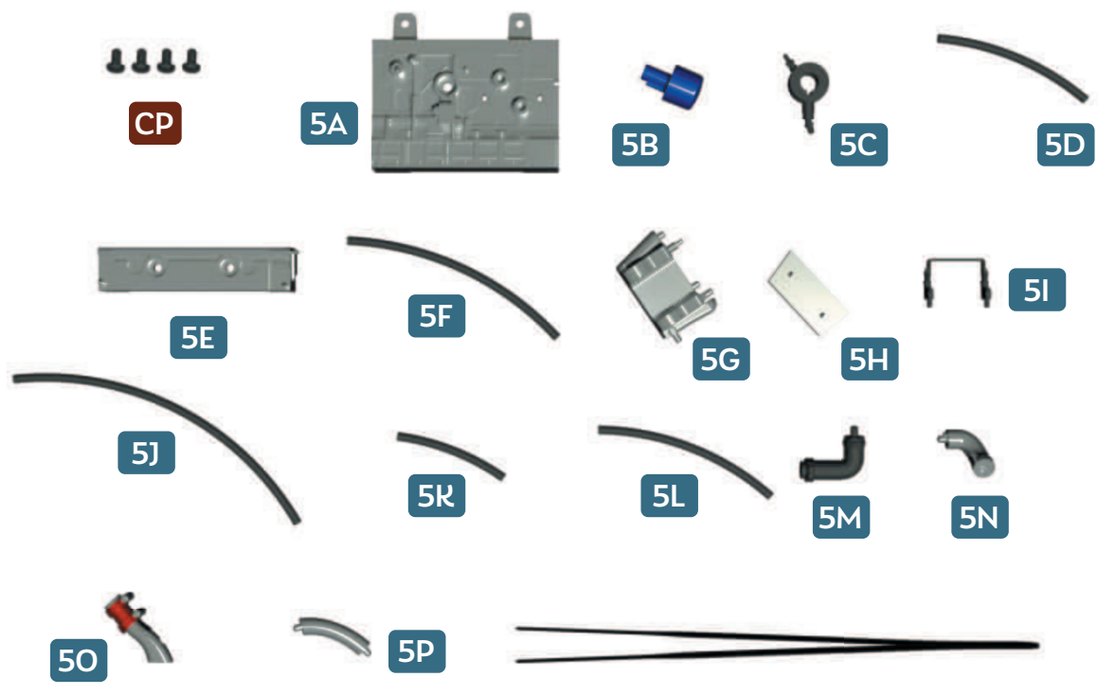

5A Bloc-moteur gauche • Left engine unit
5B Filtre à huile • Oil filter
5C Support du filtre à huile • Oil filter base
5D Durite 1 • Hose 1 (**40 mm**)
5E Partie gauche de la culasse
5F Durite 2 • Hose 2 (**90 mm**)
5G Pompe à huile 1 • Oil pump 1
5H Pompe à huile 2 • Oil pump 2
5I Sangle de fixation • Strap
5J Durite 3 • Hose 3 (**90 mm**)
5K Durite 4 • Hose 4 (**30 mm**)
5L Durite 5 • Hose 5 (**55 mm**)
5M Coude 1 • Elbow 1
5N Coude 2 • Elbow 2
5O Tube 1 • Pipe 1
5P Tube 2 • Pipe 2

Pince • Tweezers

CP Vis • Screws 2.0 × 4 mm **× 4**

FR *NOTA BENE. L'aspect des pièces présentées dans le guide d'assemblage peut être légèrement différent de celui des pièces fournies.*
ENG *NOTE. The appearance of the parts shown in the assembly guide may vary slightly from the parts provided.*

1

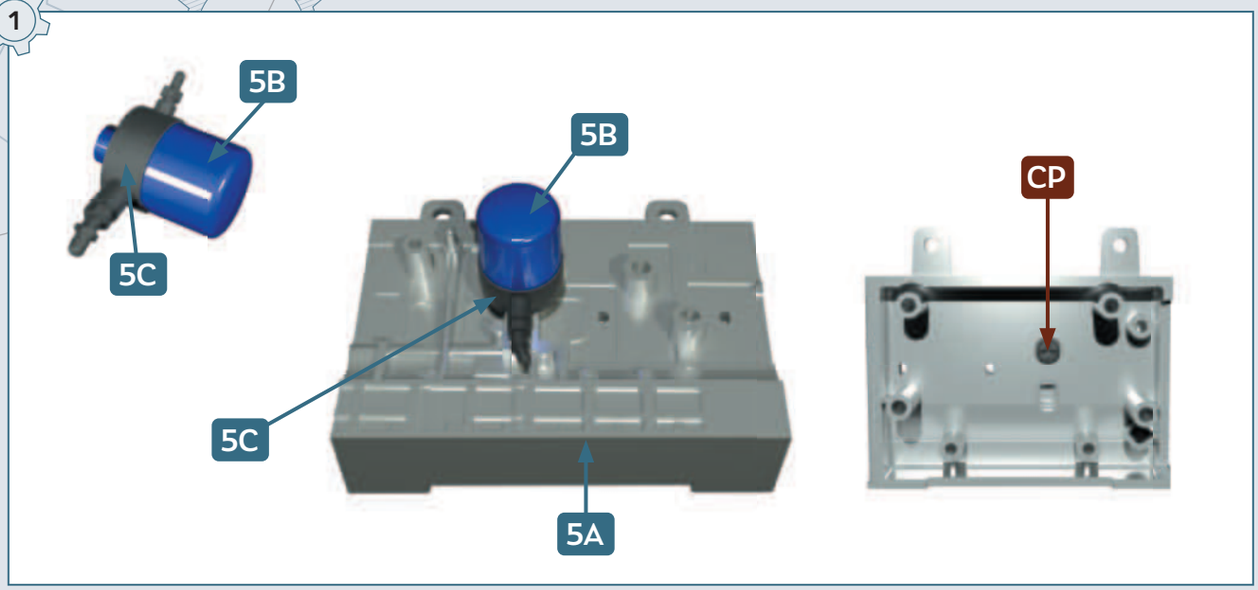

2

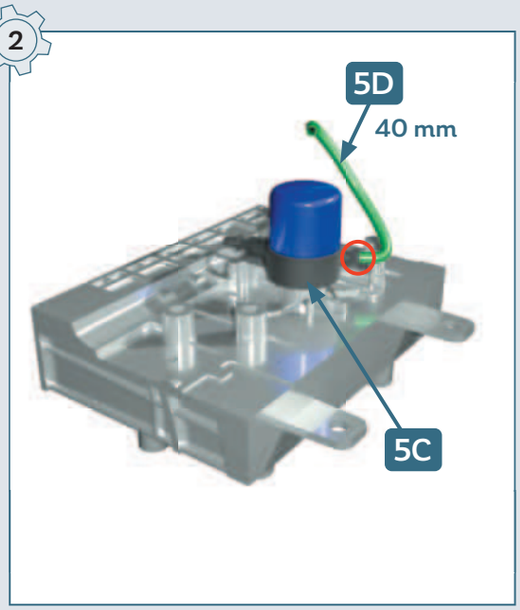

3

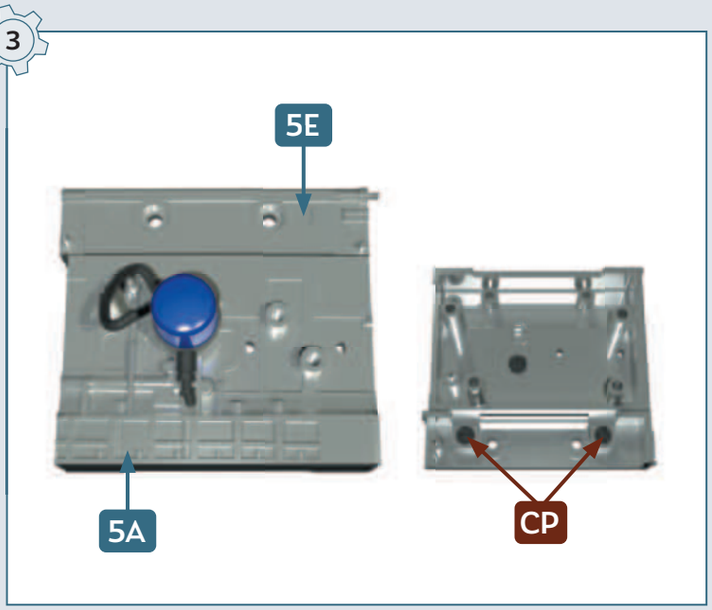

4

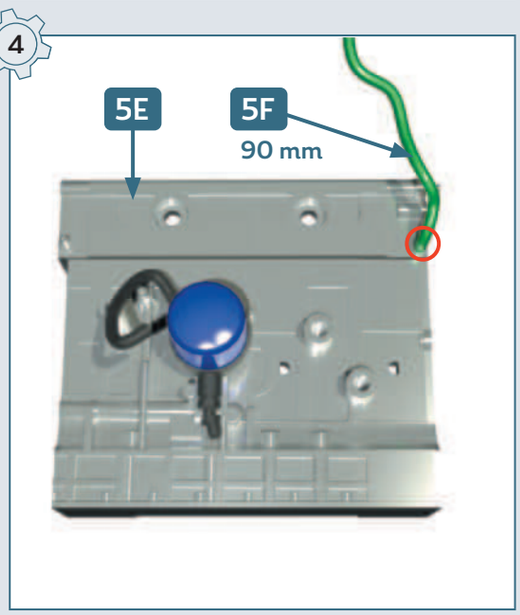

5

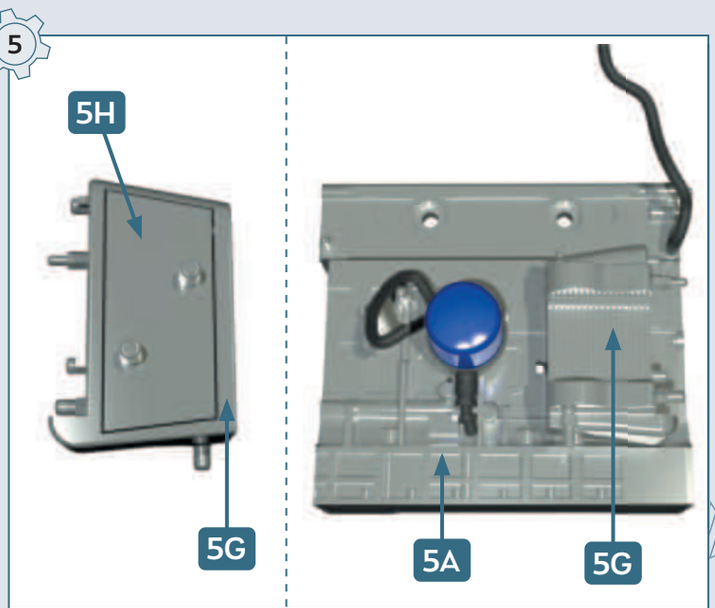

6

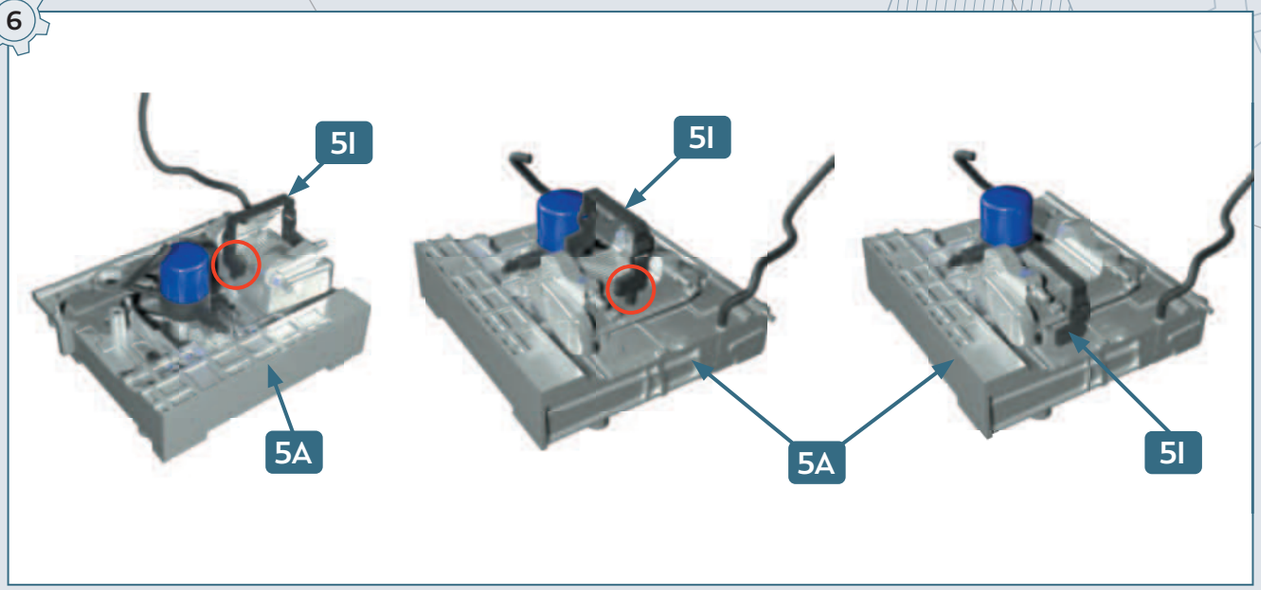

7

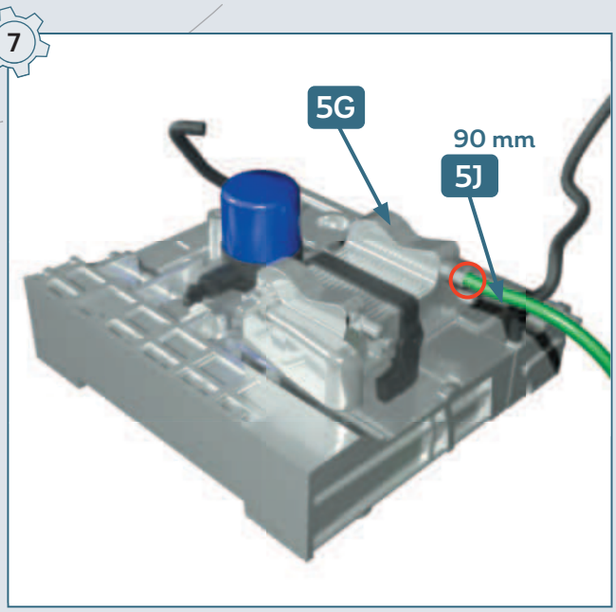

8

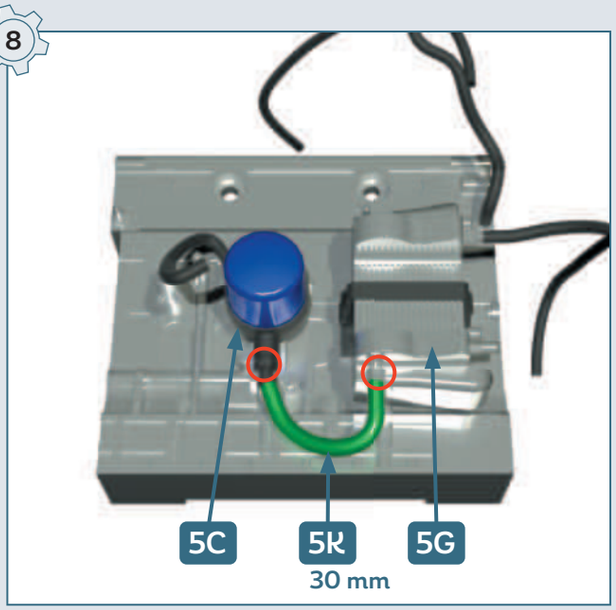

9

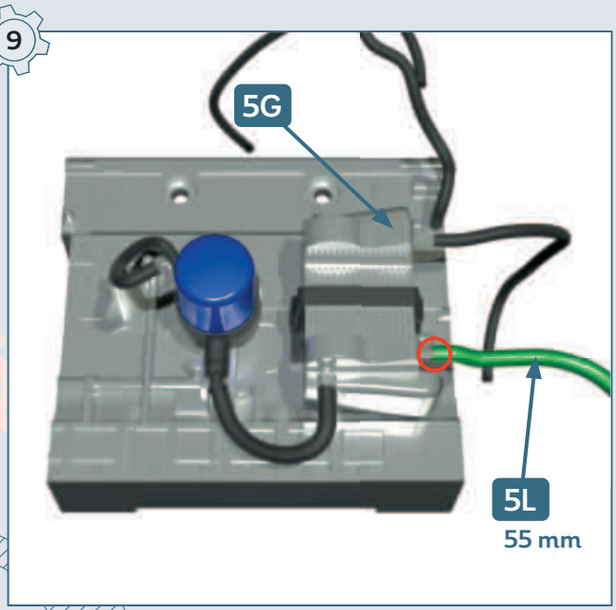

10

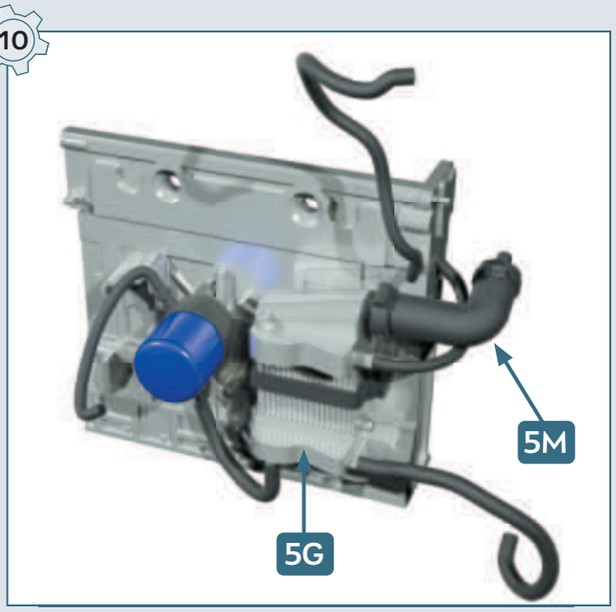

11

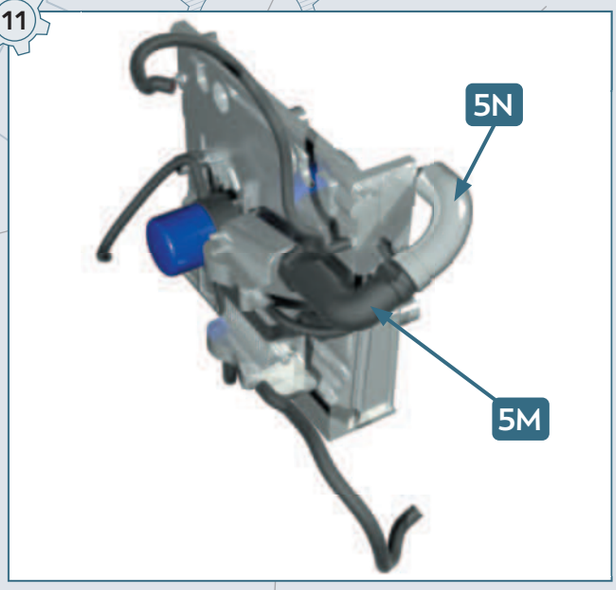

12

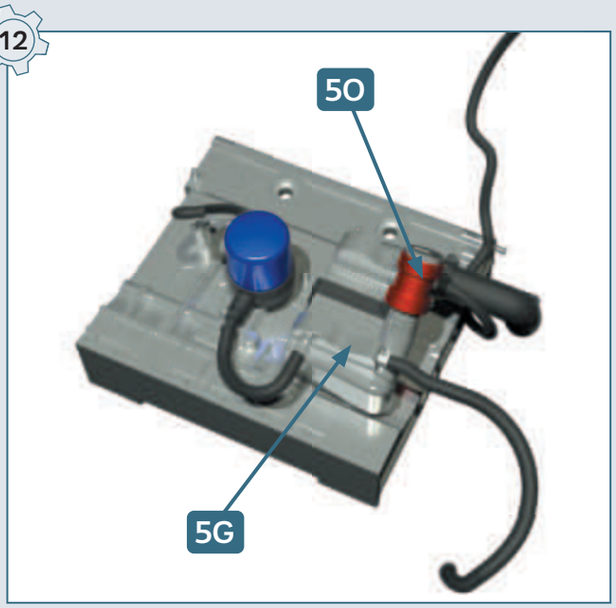

13

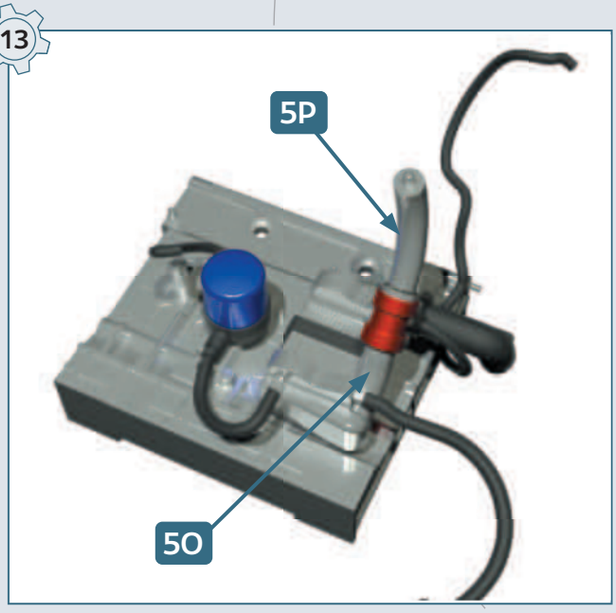

14

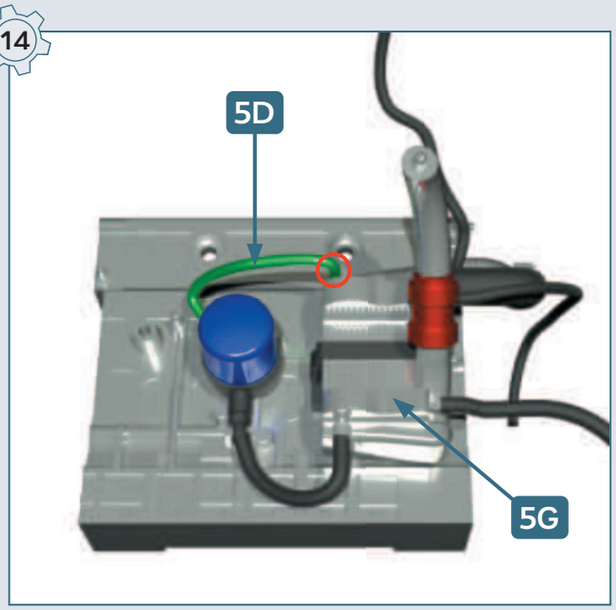

RÉSULTAT DE MONTAGE • FINAL RESULT

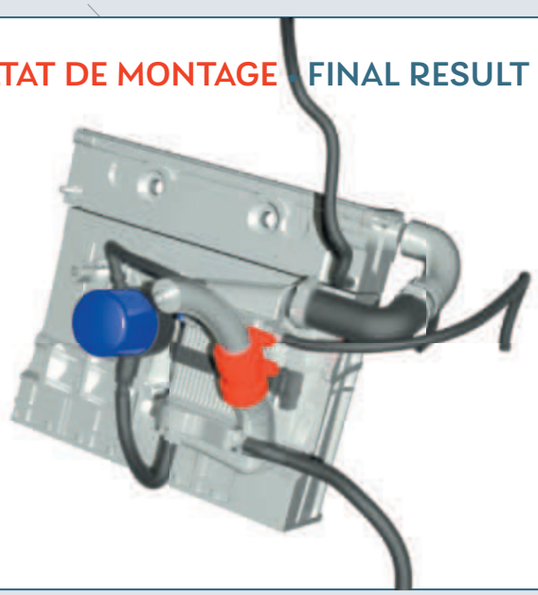

6

MOTEUR • ENGINE 2

PIÈCES • PARTS LIST

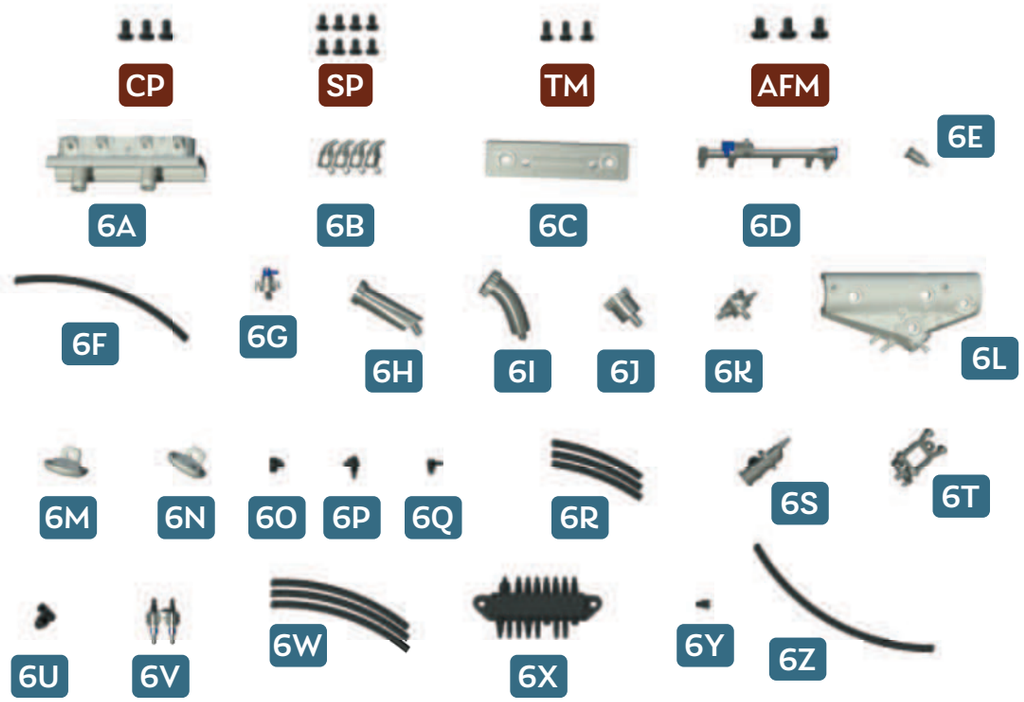

6A Partie inférieure de la culasse • Cylinder head lower part
6B Injecteur • Fuel nozzle **× 4**
6C Embase de la culasse • Cylinder head base
6D Rampe d'injection • Fuel manifold
6E Bouchon • Plug
6F Durite 1 • Hose 1 (**55 mm**)
6G Robinet • Valve
6H Conduit 1 • Pipeline 1
6I Conduit 2 • Pipeline 2
6J Embout du conduit • Pipeline nozzle
6K Distributeur 1 • Distributor 1
6L Partie supérieure de la culasse • Cylinder head upper part
6M Côté de la culasse 1 • Cylinder head side part 1
6N Côté de la culasse 2 • Cylinder head side part 2
6O Connecteur 1 • Connector 1
6P Connecteur 2 • Connector 2
6Q Connecteur 3 • Connector 3
6R Durite 2 • Hose 2 (**30 mm**) **× 3**
6S Pompe à injection • Fuel injection pump
6T Support de la pompe • Pump base
6U Tête de la pompe • Pump head
6V Support de durites • Hoses base
6W Durite 3 • Hose 3 (**45 mm**) **× 3**
6X Distributeur 2 • Distributor 2
6Y Connecteur 4 • Connector 4
6Z Durite 4 • Hose 4 (**60 mm**)

CP Vis • Screws 2.0 × 4 mm **× 3**
SP Vis • Screws 1.7 × 3 mm **× 8**
TM Vis • Screws 1.7 × 4 mm **× 3**
AFM Vis • Screws 2.3 × 4 mm **× 3**

1

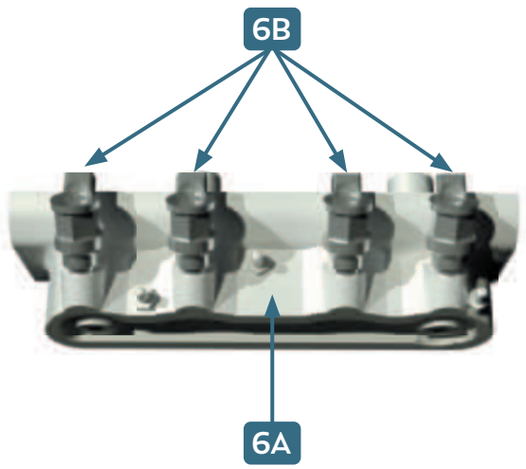



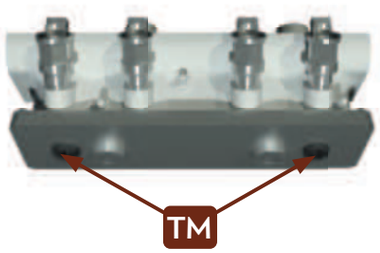

2

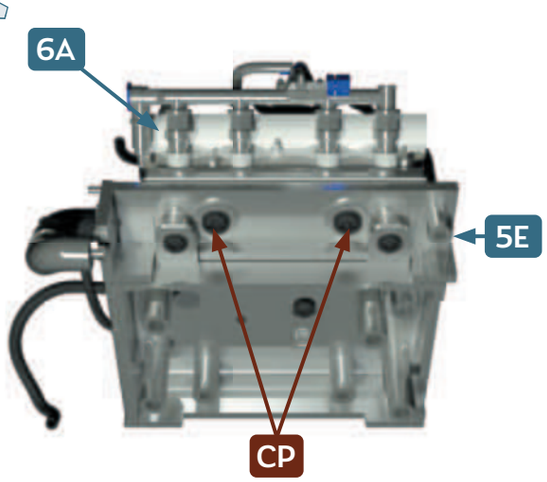

3

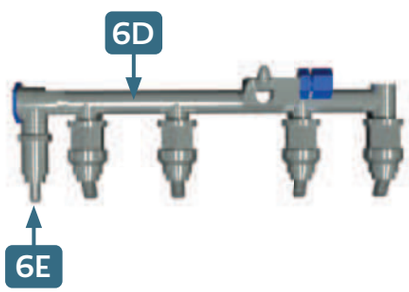

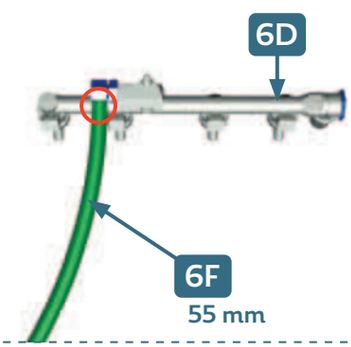

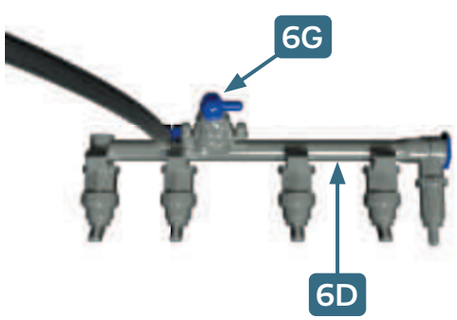

4

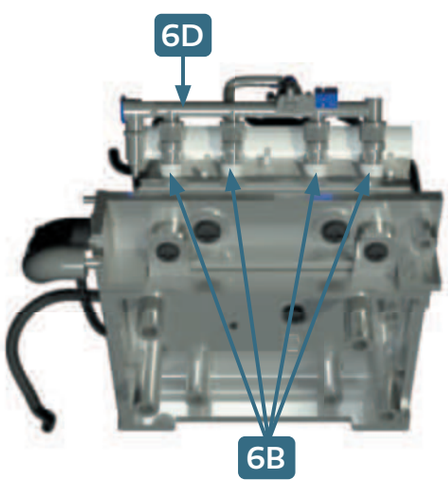

5

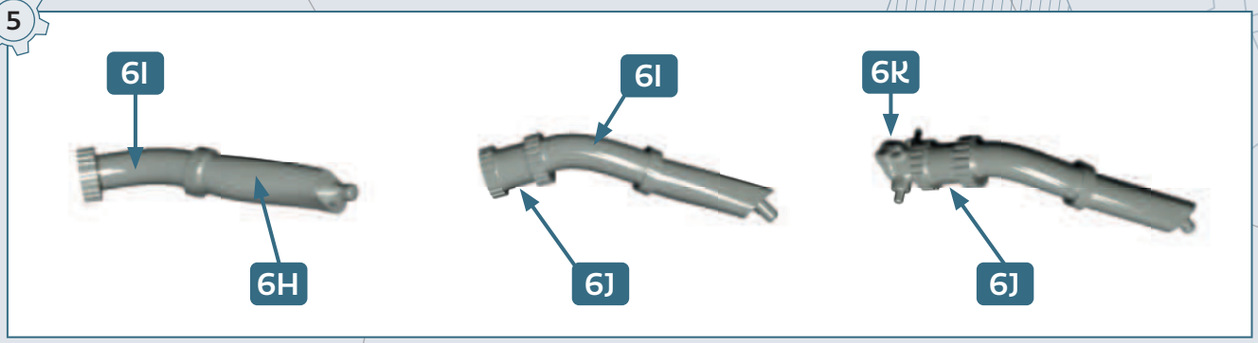
6I
6H
6I
6J
6K
6J

6

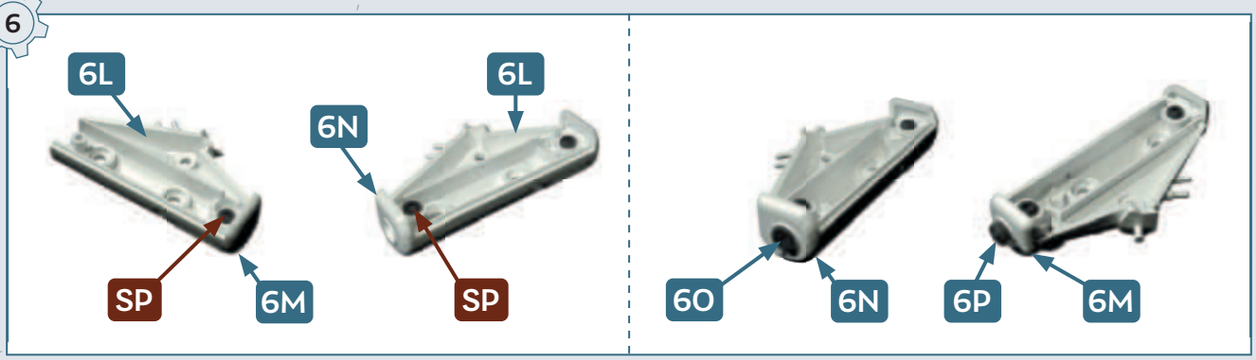
6L
SP
6M
6L
6N
SP
6O
6N
6P
6M

7

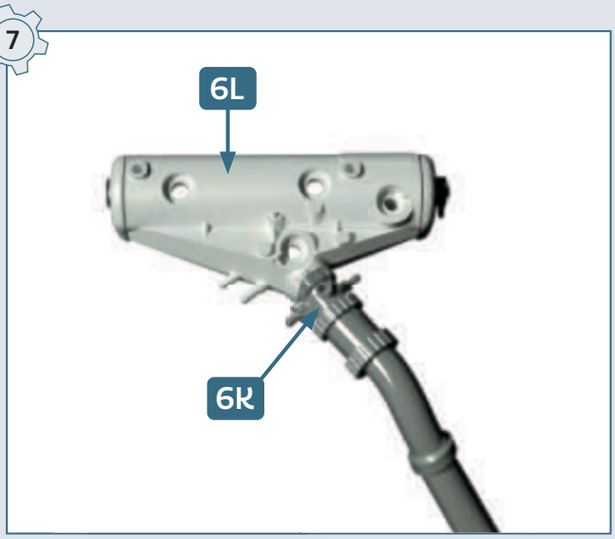
6L
6K

8

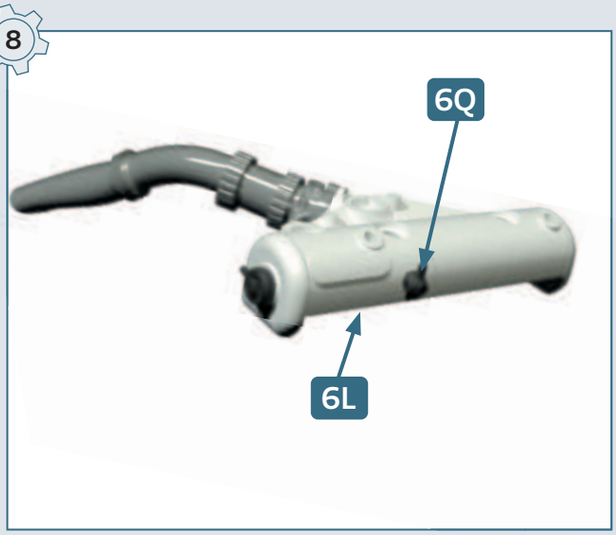
6Q
6L

9

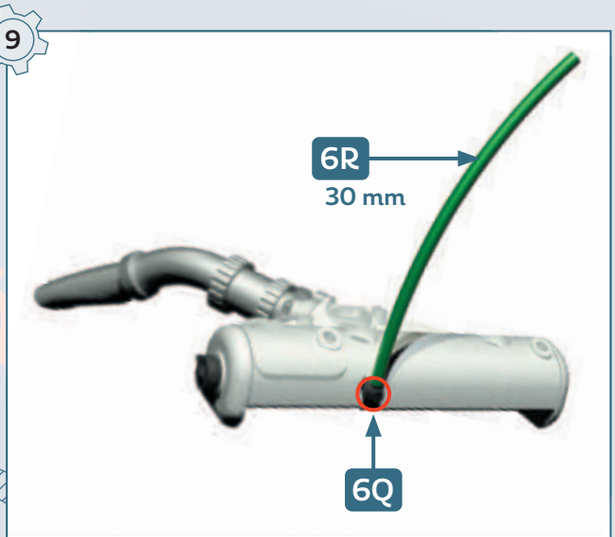
6R
30 mm
6Q

10

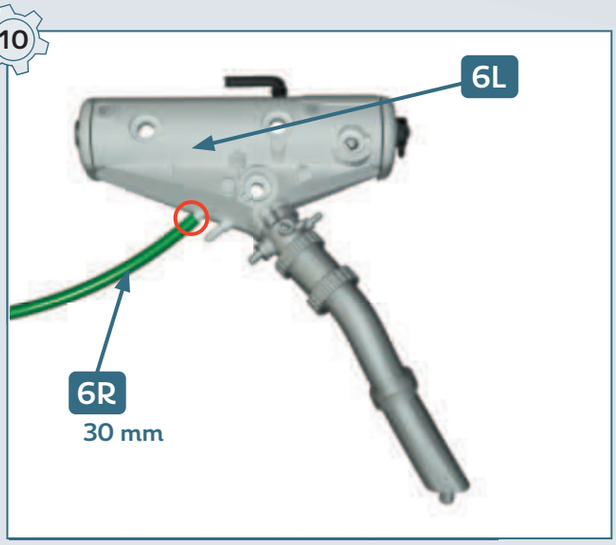
6L
6R
30 mm

11

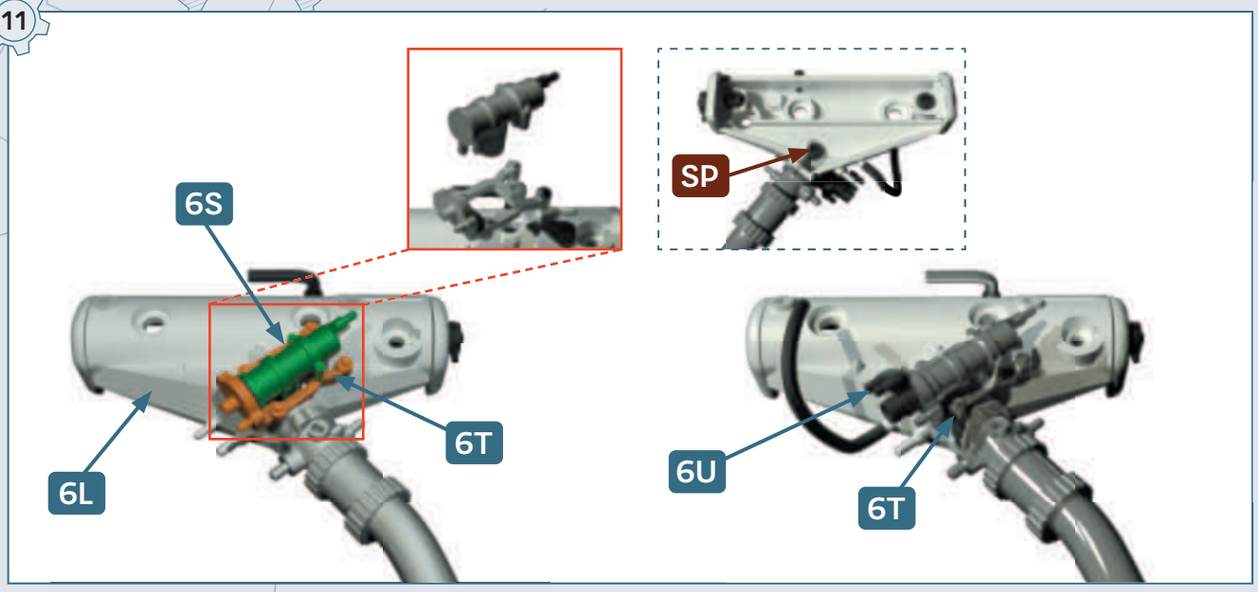

12

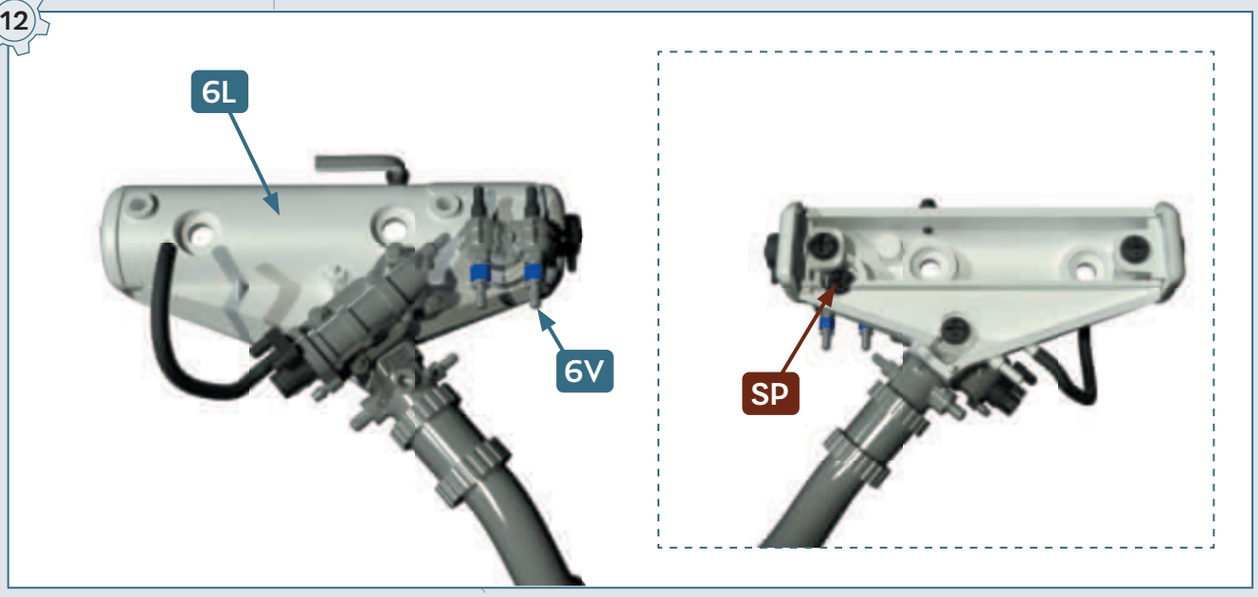

13

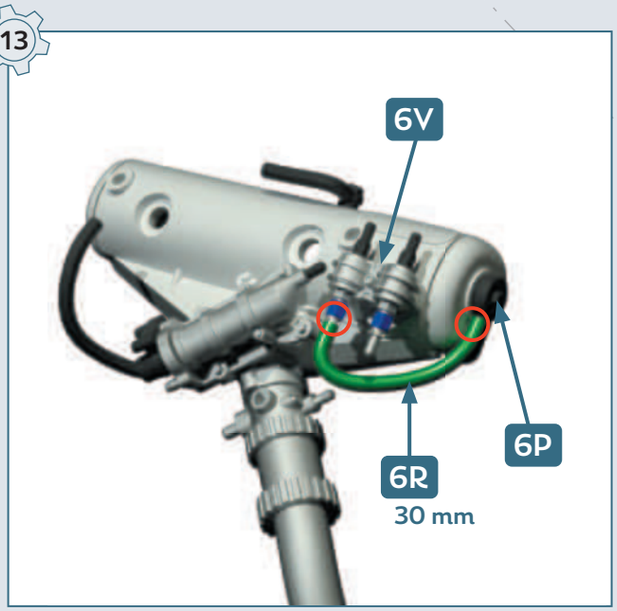

14

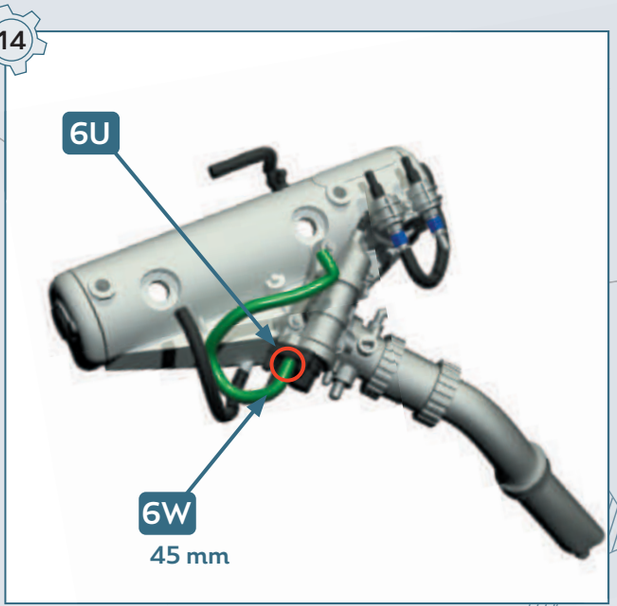

15

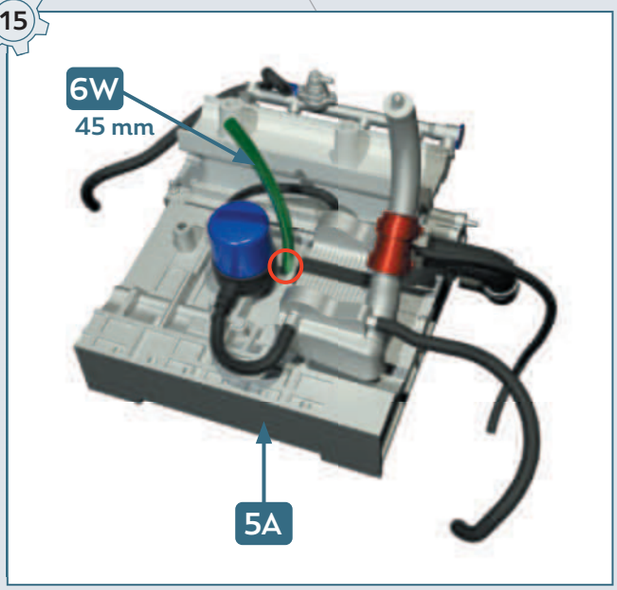

16

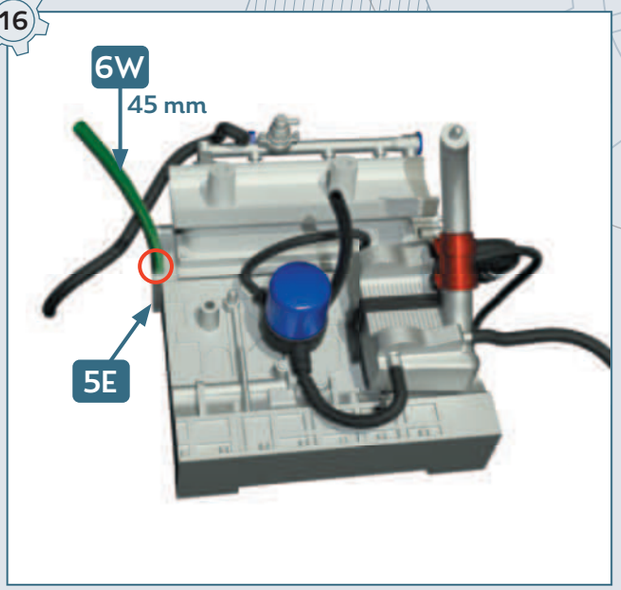

17

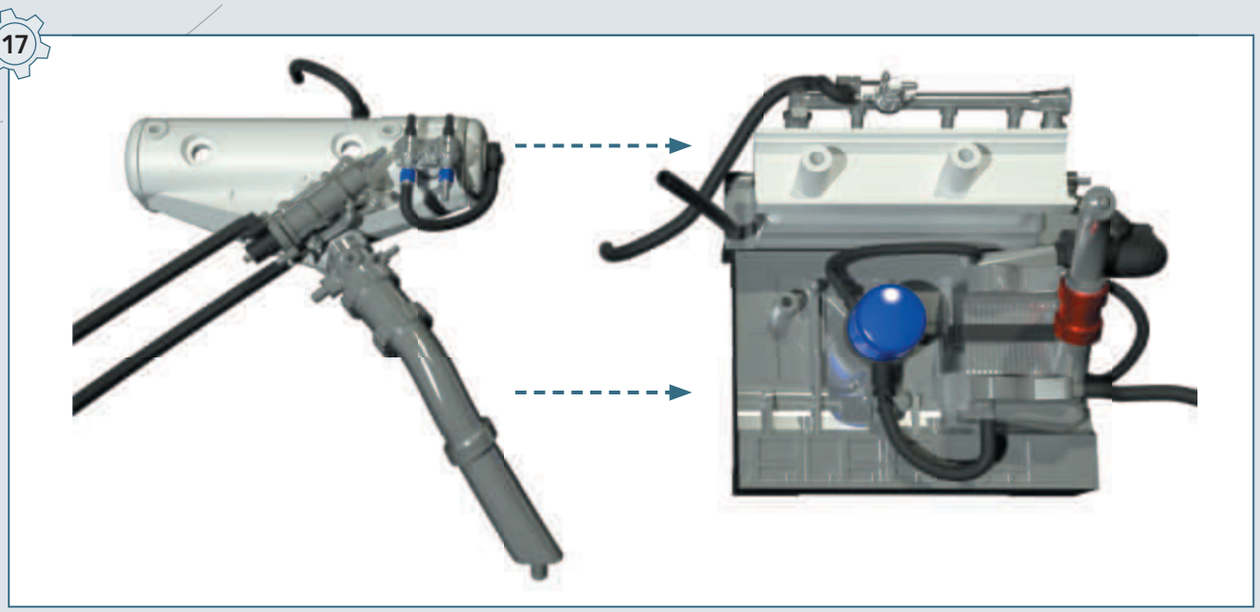

18

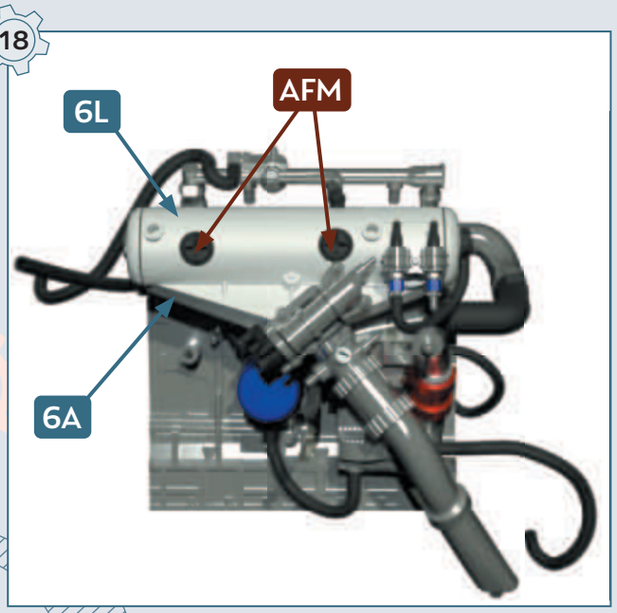

19

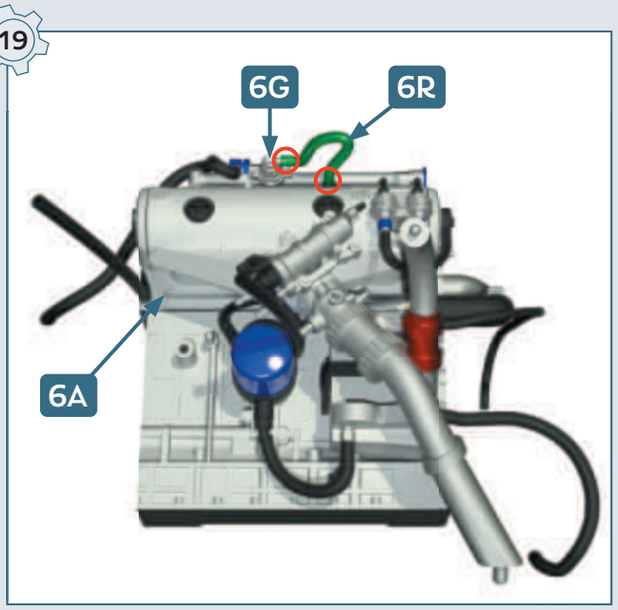

20

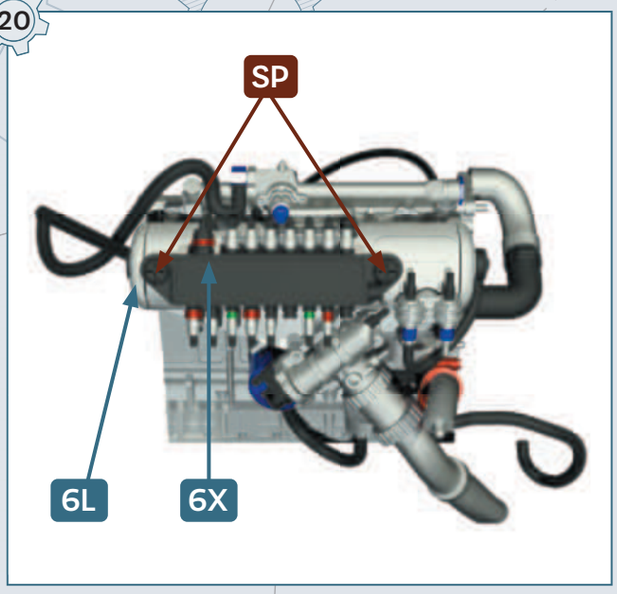

21

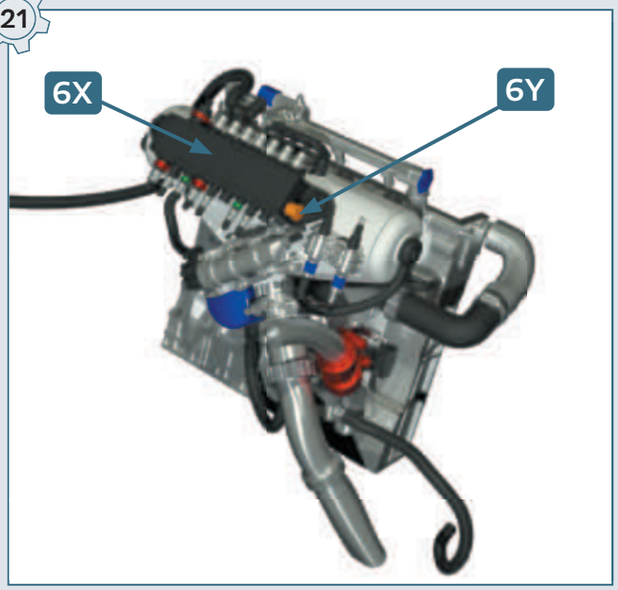

22

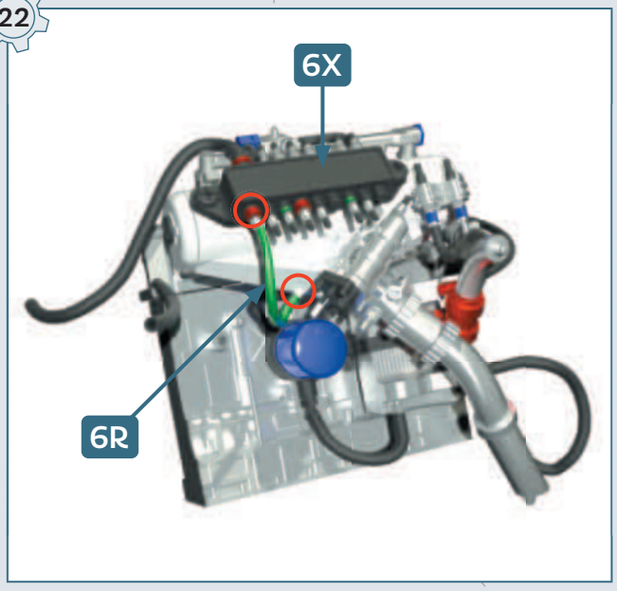

23

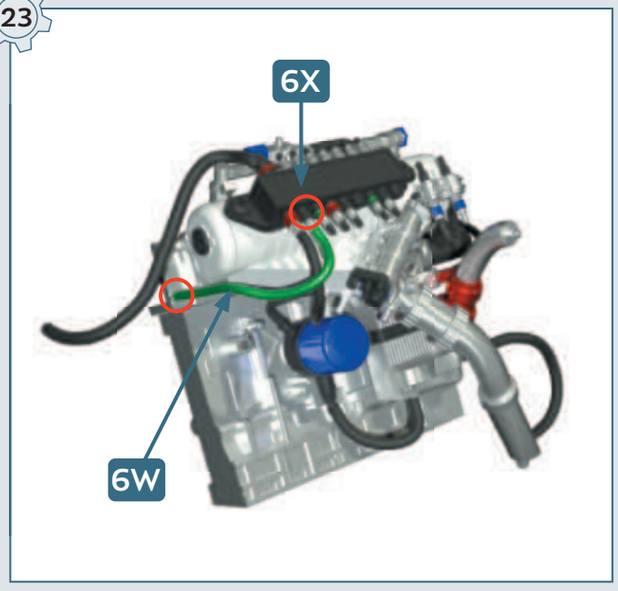

24

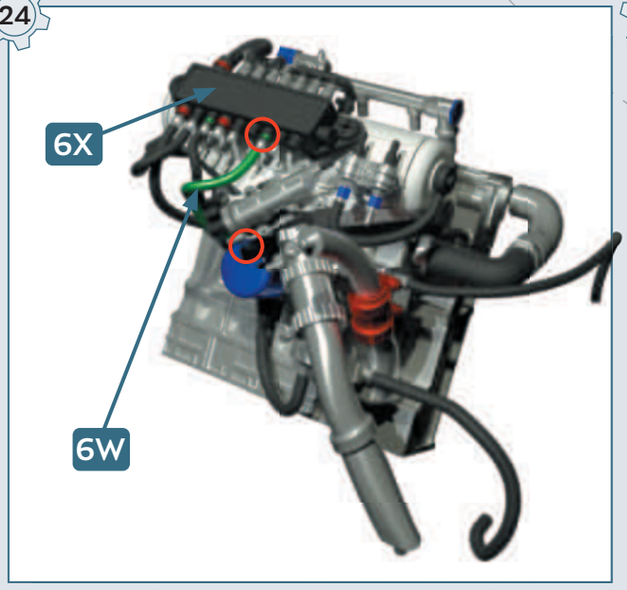

25

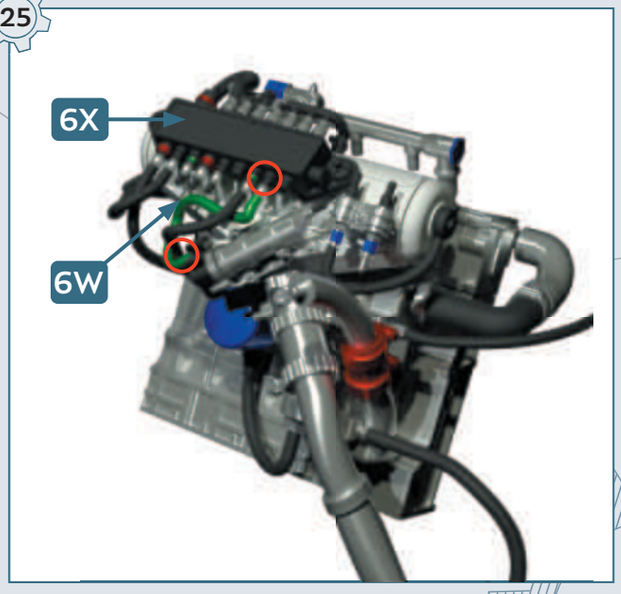

26

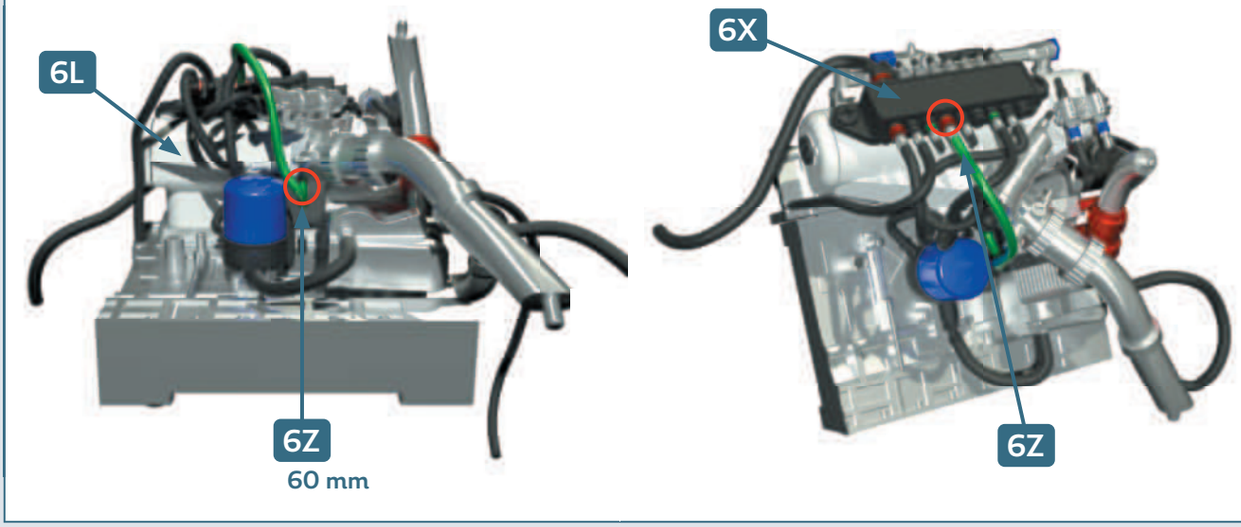

27

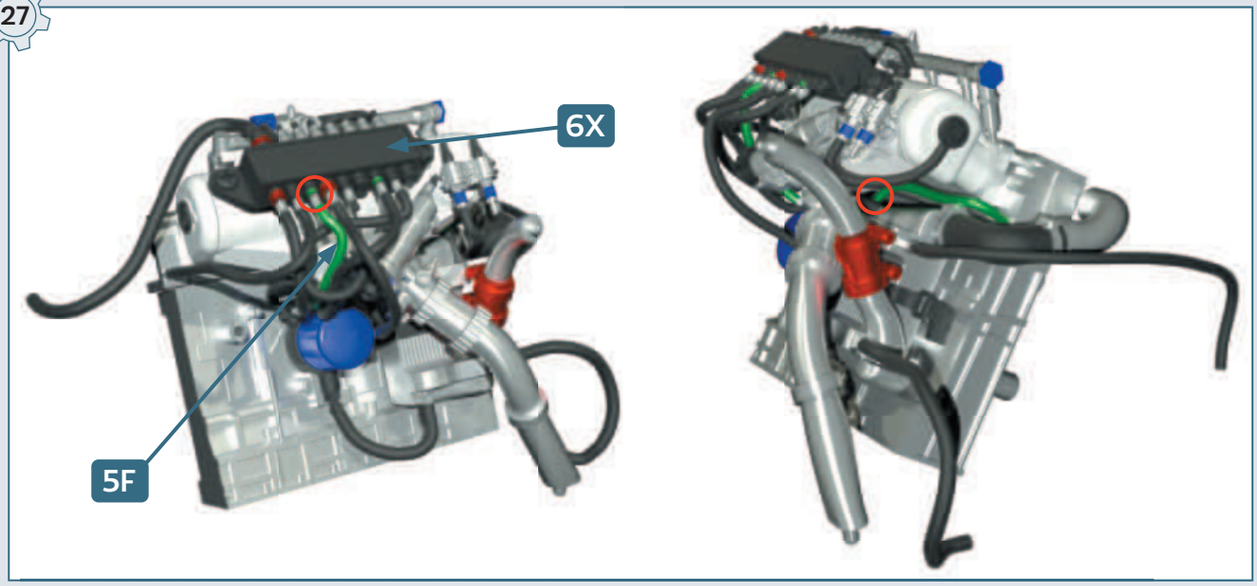

RÉSULTAT DE MONTAGE • FINAL RESULT



MOTEUR
•
ENGINE
3

7

PIÈCES • PARTS LIST

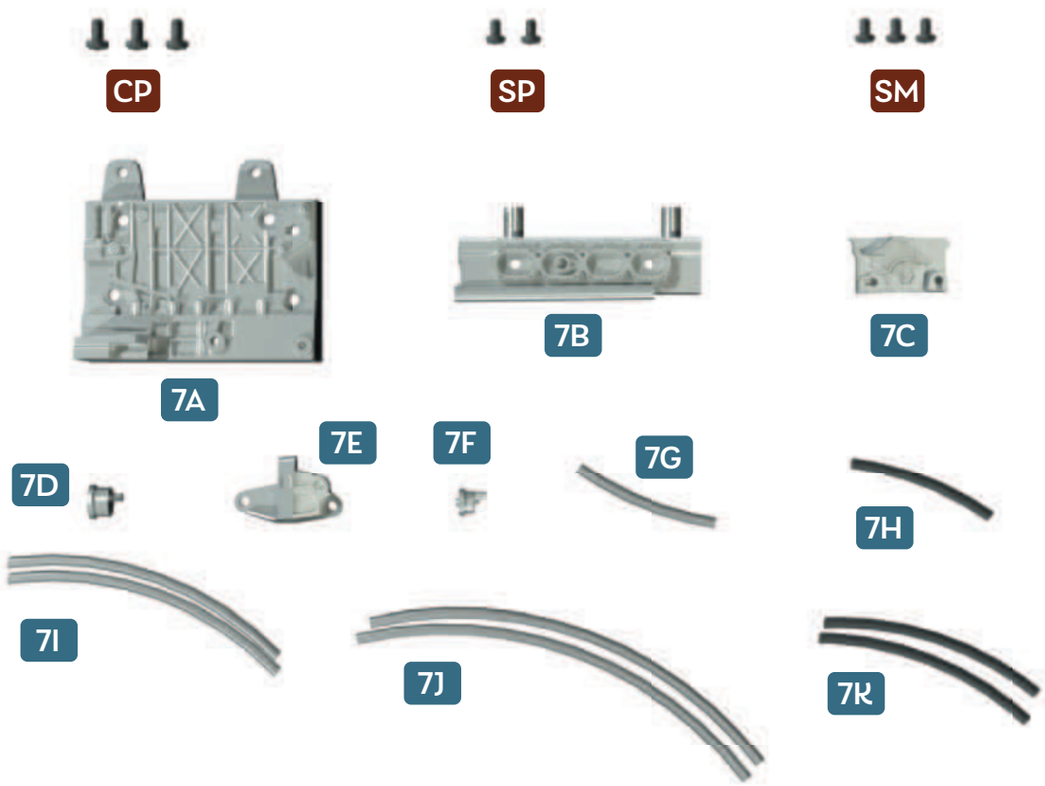

7A Bloc-moteur droit • Left engine unit
7B Partie droite de la culasse 1 • Cylinder head right part 1
7C Partie droite de la culasse 2 • Cylinder head right part 2
7D Poulie 1 • Belt pulley 1
7E Support de courroies • Belt fixing part
7F Poulie 2 • Belt pulley 2
7G Durite 1 • Hose 1 (**30 mm**)
7H Durite 2 • Hose 2 (**30 mm**)
7I Durite 3 • Hose 3 (**55 mm**) **×2**
7J Durite 4 • Hose 4 (**80 mm**) **×2**
7K Durite 5 • Hose 5 (**45 mm**) **×2**

CP Vis • Screws 2.0×4 mm **×3**
SP Vis • Screws 1.7×3 mm **×2**
SM Vis • Screws 1.7×3 mm **×3**

1

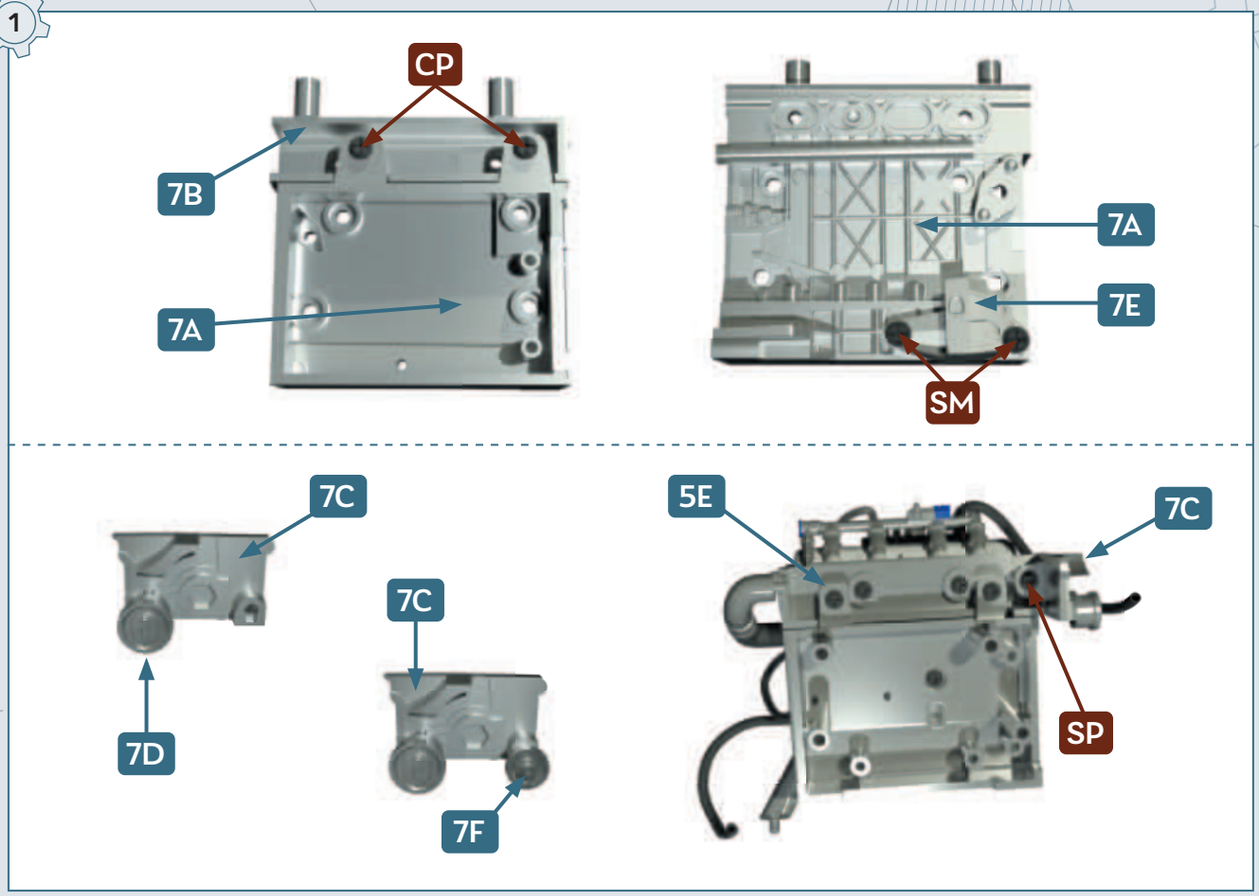
CP
7B
7A
7A
7E
SM
7C
7C
7D
7F
5E
7C
SP

2

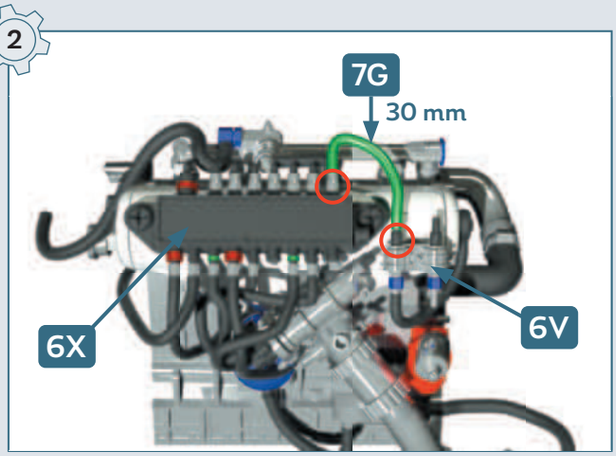
7G
30 mm
6X
6V

3

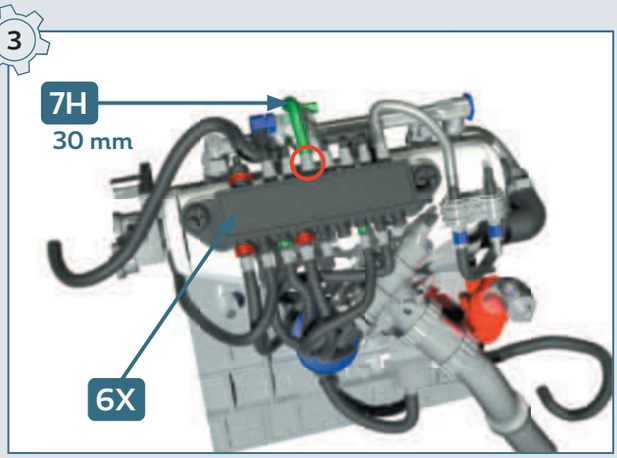
7H
30 mm
6X

4

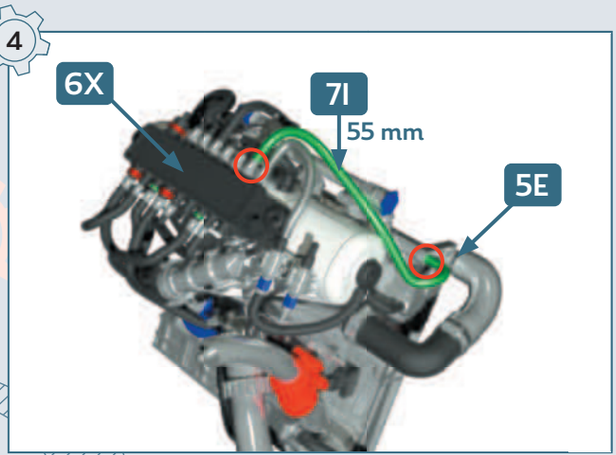
6X
7I
55 mm
5E

5

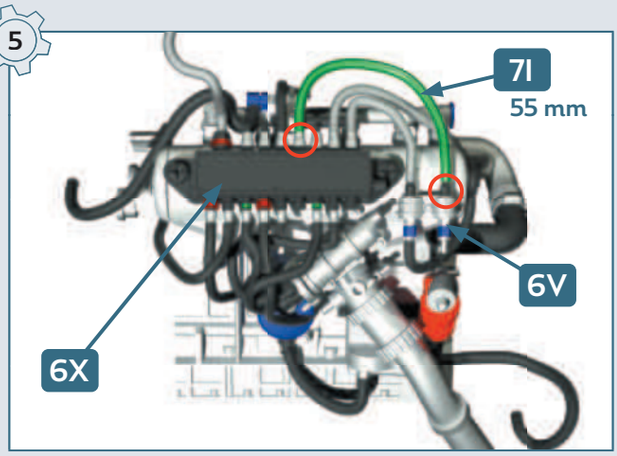
7I
55 mm
6V
6X

6

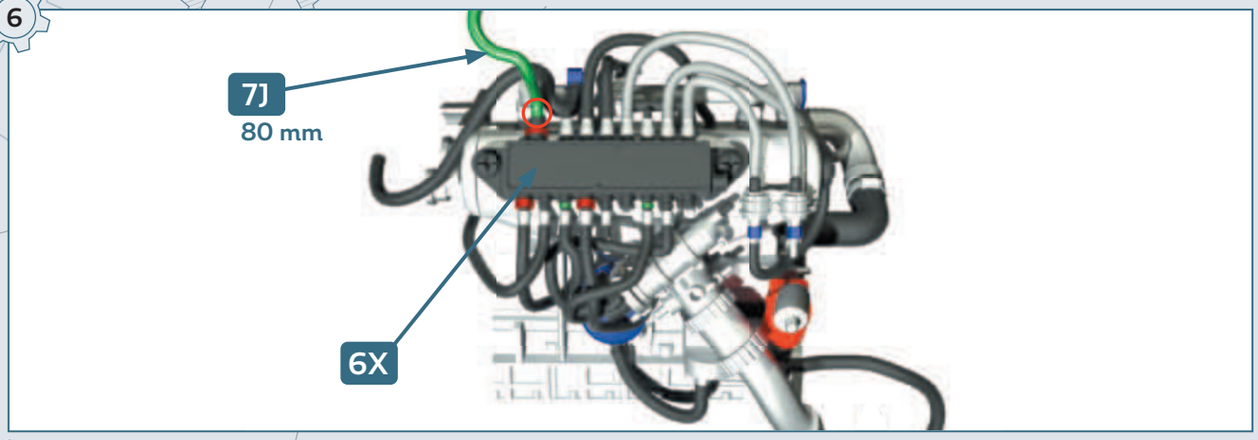

7

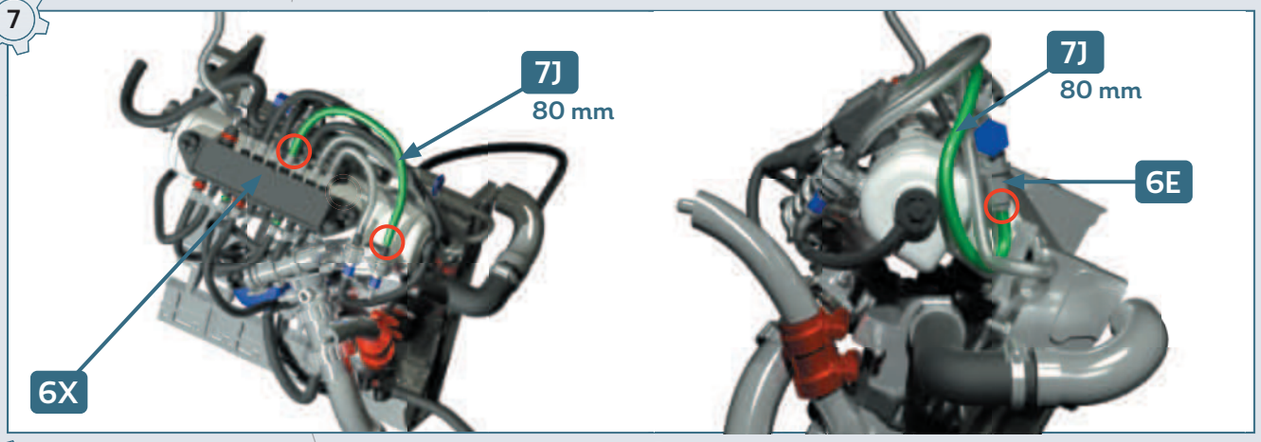

8

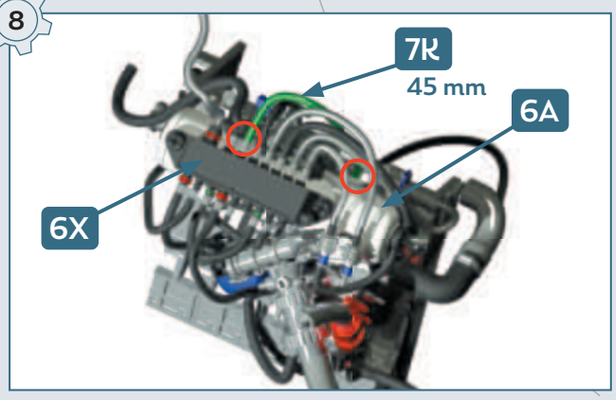

9

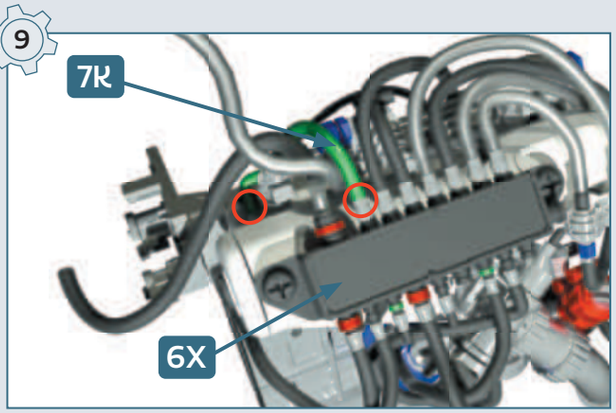

RÉSULTAT DE MONTAGE • FINAL RESULT

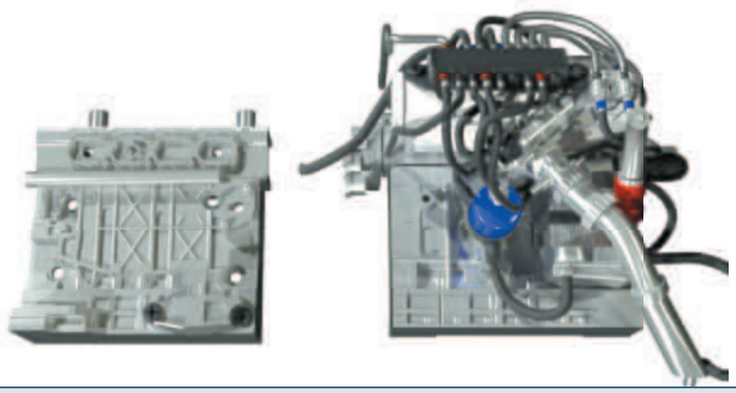

8

MOTEUR
•
ENGINE
4

PIÈCES • PARTS LIST

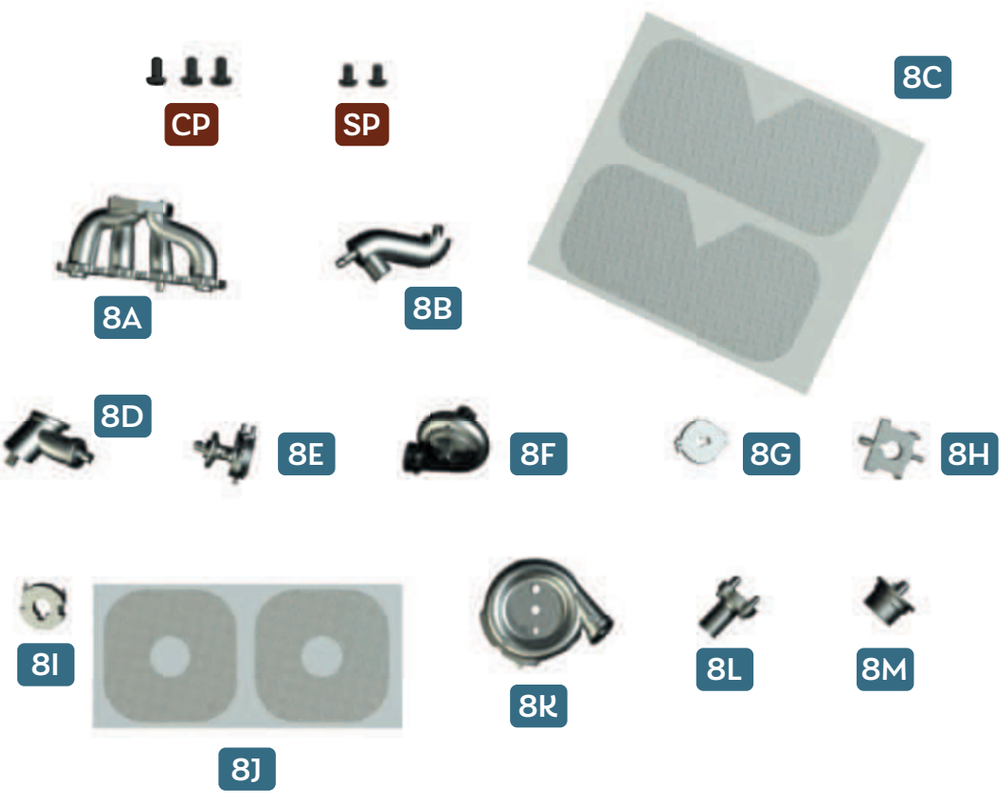

8A Collecteur d'échappement • Exhaust manifold
8B Sortie d'échappement • Exhaust outlet
8C Isolants thermiques du collecteur d'échappement • Exhaust manifold thermal insulators **× 2**
8D Soupape du turbo • Turbo pump valve
8E Poulie • Belt pulley
8F Turbo • Turbo pump
8G Bride d'admission du turbo • Turbo pump blank flange
8H Rondelle • Washer
8I Support • Base
8J Isolants thermiques du turbo • Turbo pump thermal insulators **× 2**
8K Support du turbo • Turbo pump base
8L Tube de sortie • Outlet pipe
8M Tuyère • Nozzle

CP Vis • Screws 2.0 × 4 mm **× 3**
SP Vis • Screws 1.7 × 3 mm **× 2**

1

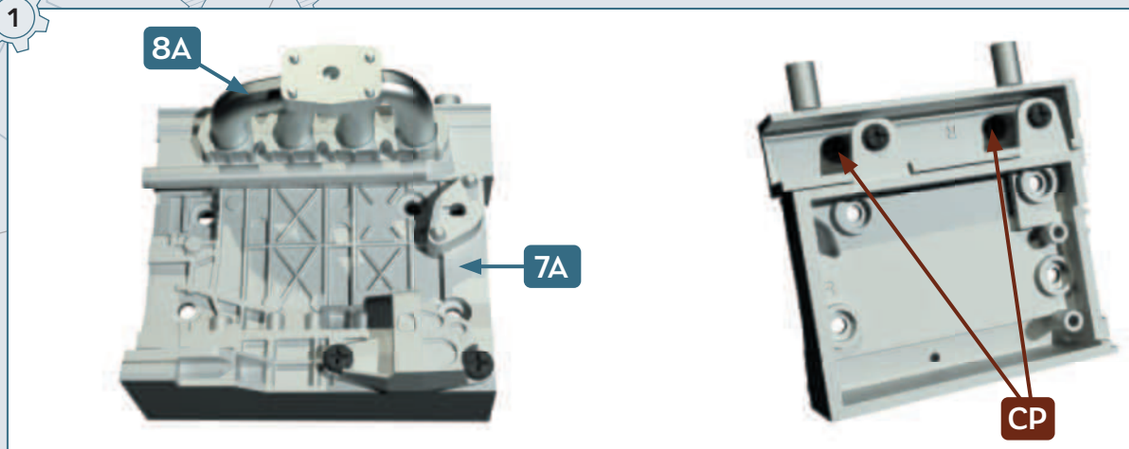

2

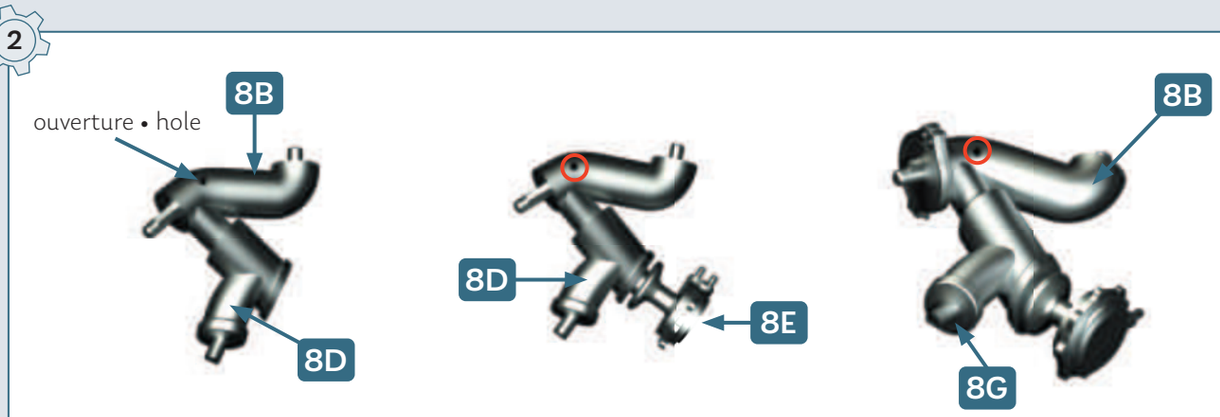

3

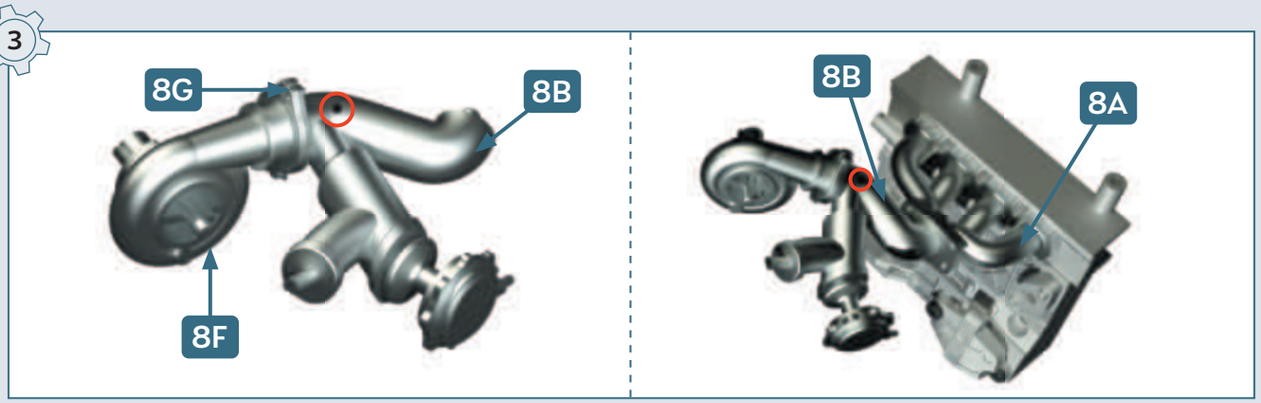

4

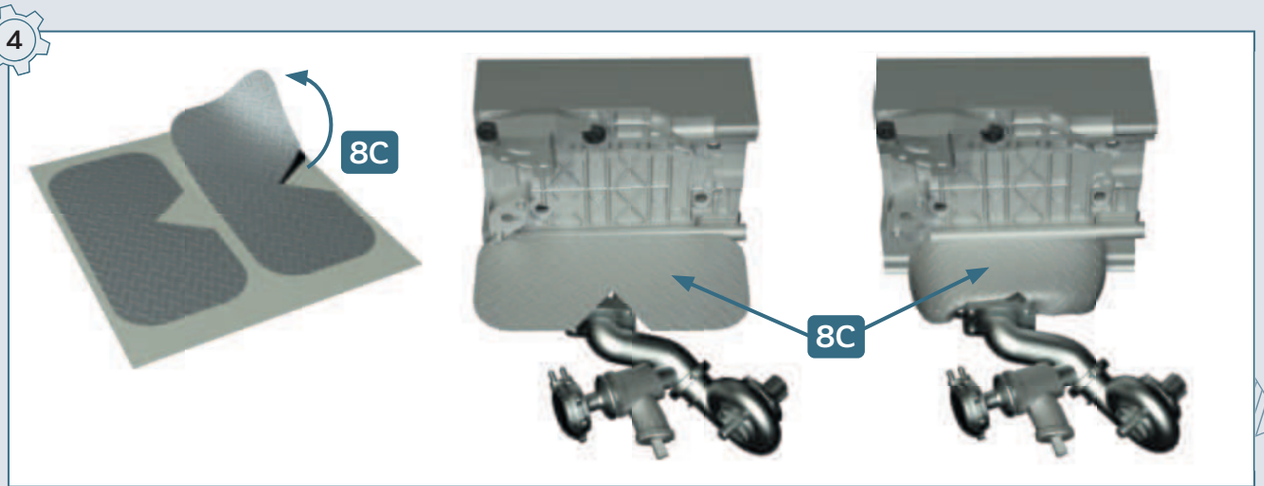

5

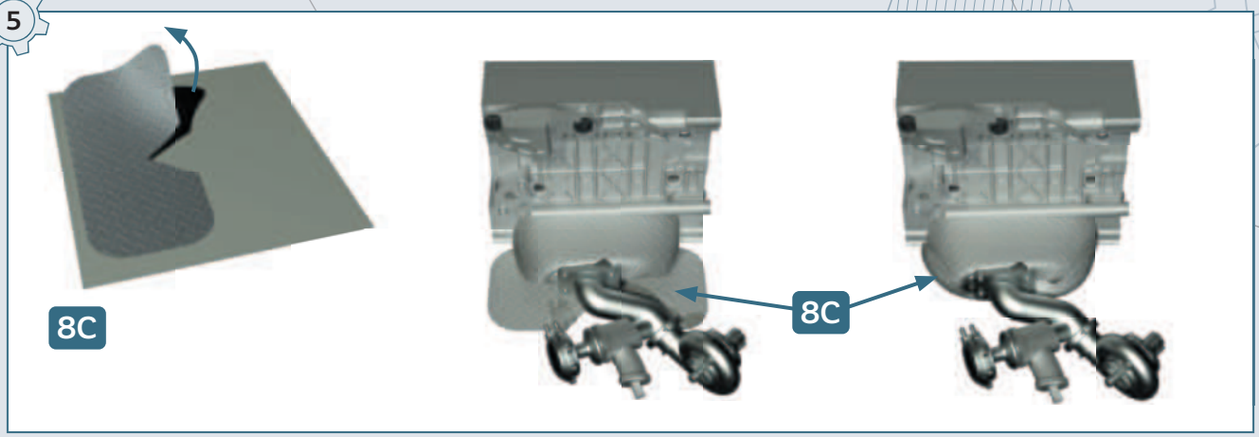

6

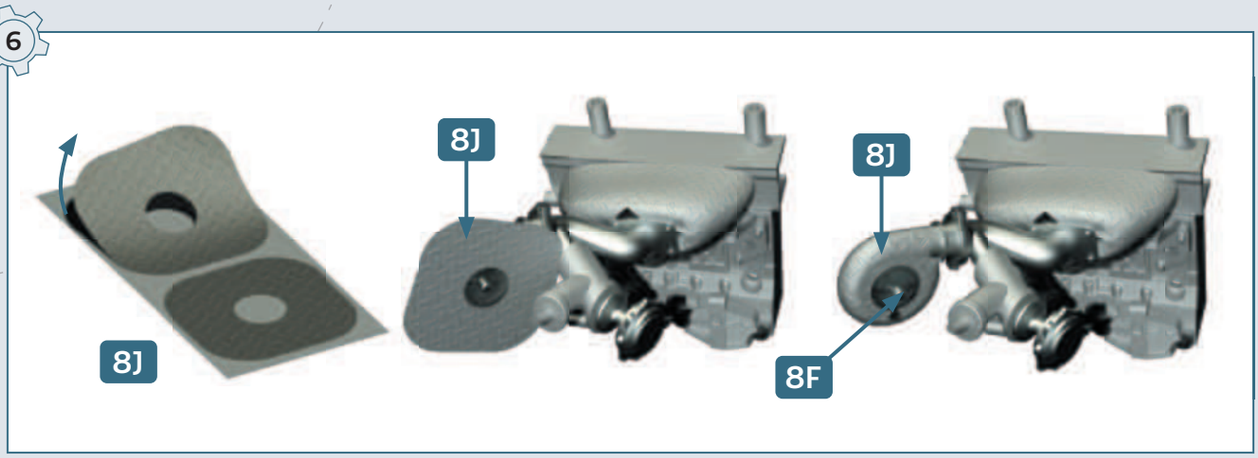

7

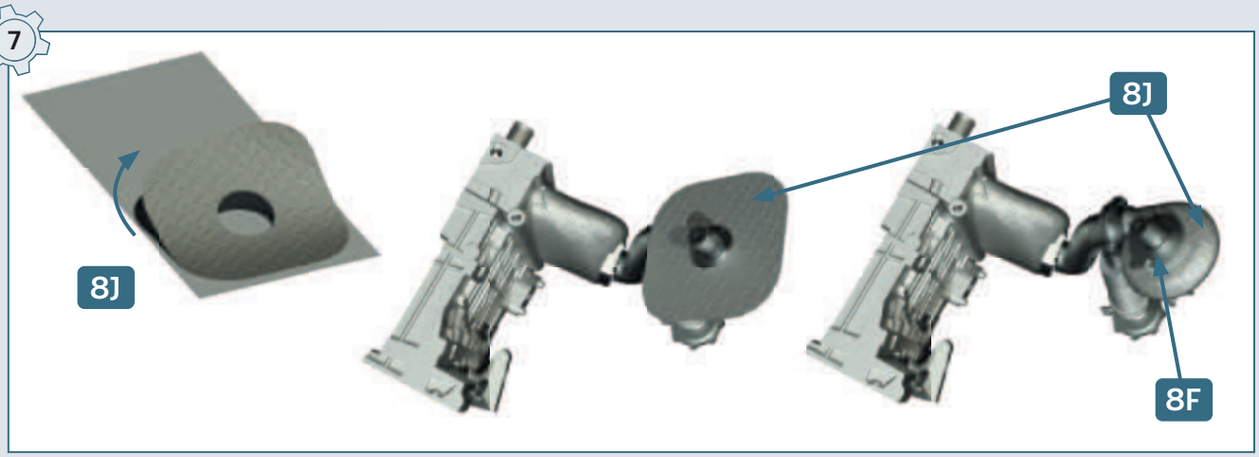

8

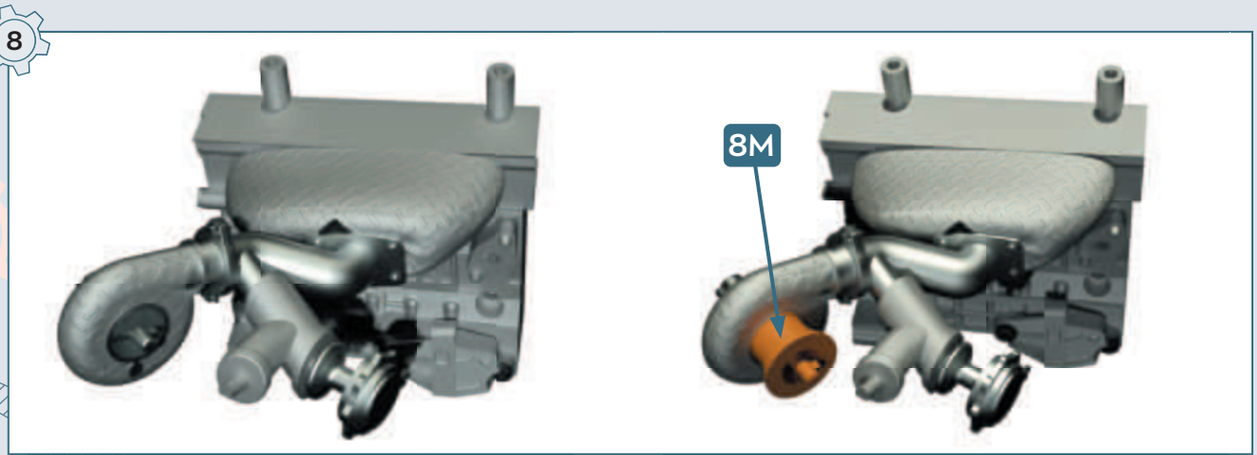

9

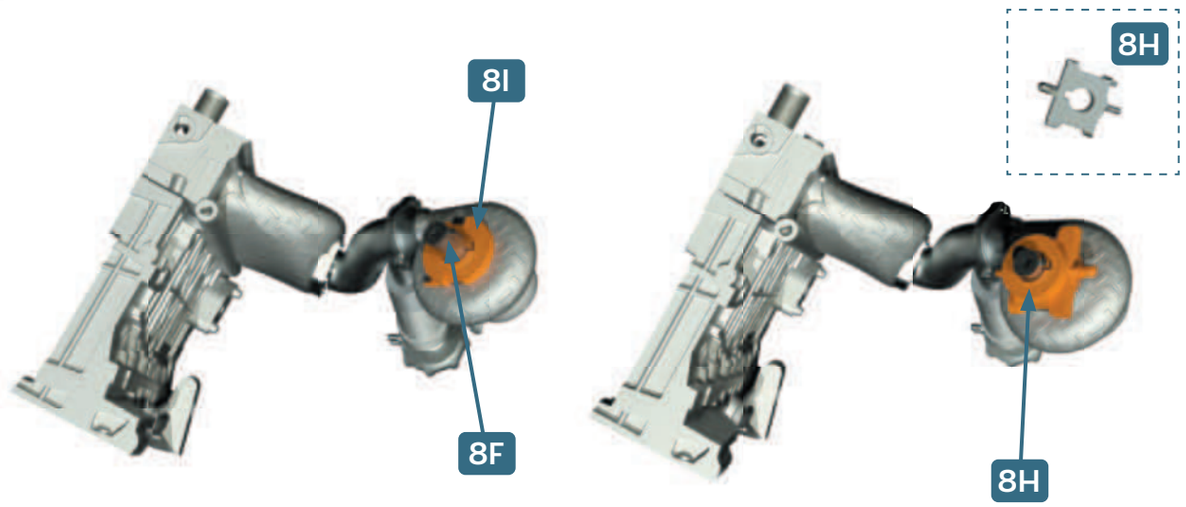

10

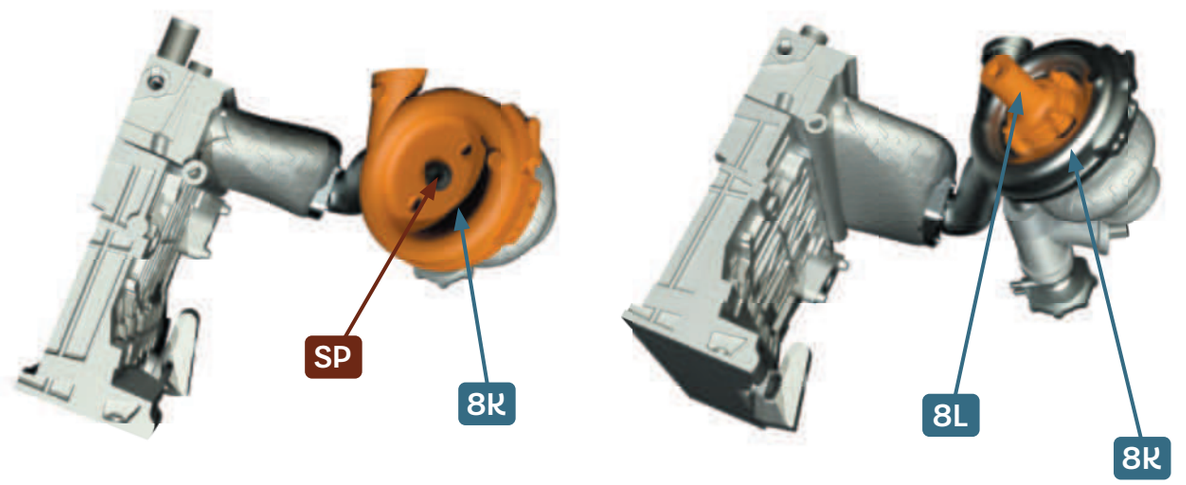

RÉSULTAT DE MONTAGE • FINAL RESULT



9

MOTEUR
•
ENGINE
5

PIÈCES • PARTS LIST

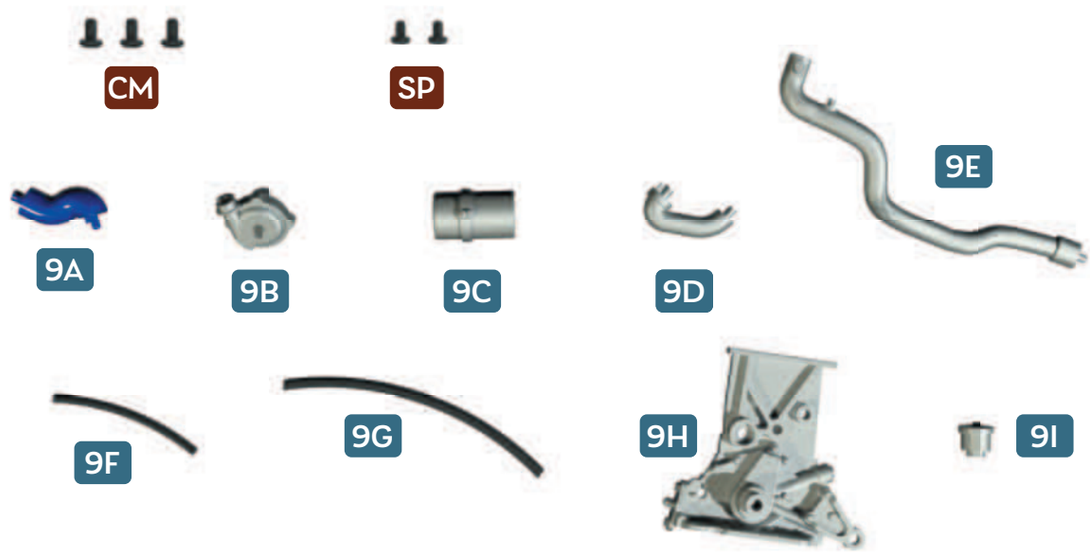

9A Conduit 1 • Pipeline 1
9B Support du conduit 1 • Pipeline 1 base
9C Filtre • Filter
9D Conduit 2 • Pipeline 2
9E Conduit 3 • Pipeline 3
9F Durite 1 • Hose 1 (**40 mm**)
9G Durite 2 • Hose 1 (**55 mm**)
9H Avant du bloc-moteur • Engine front part
9I Support de durite • Hose base

CM Vis • Screws 2.0 × 4 mm **× 3**
SP Vis • Screws 1.7 × 3 mm **× 2**

1

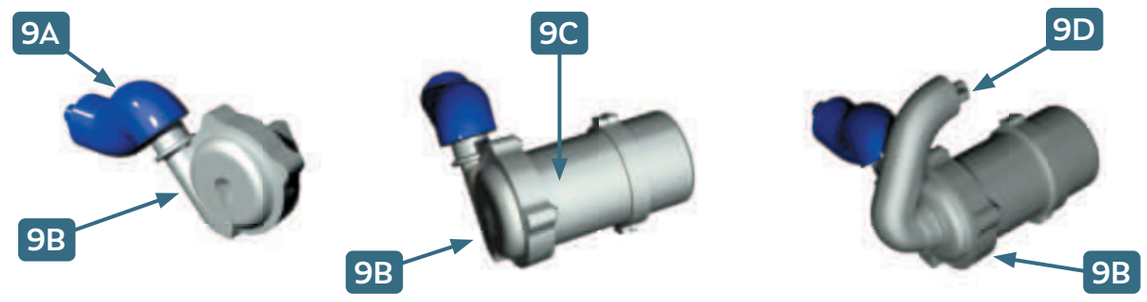

2

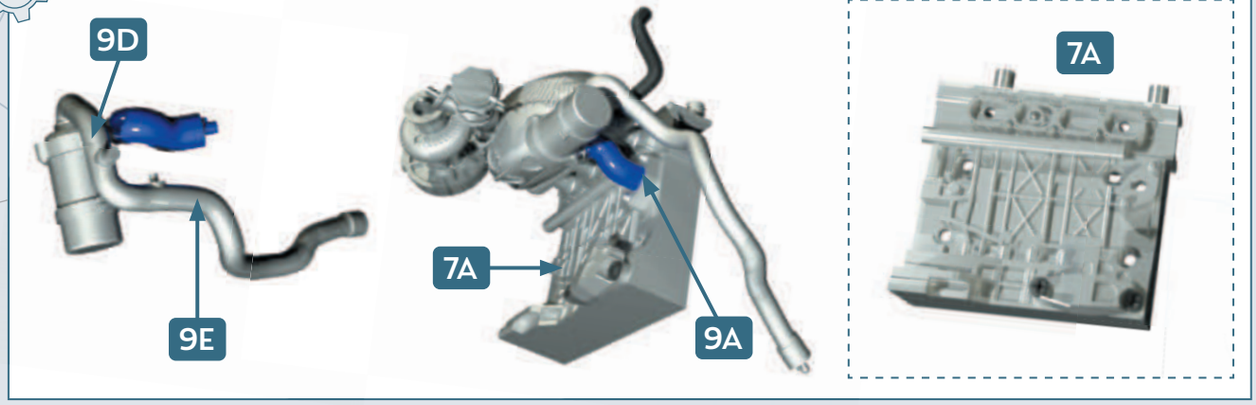

3

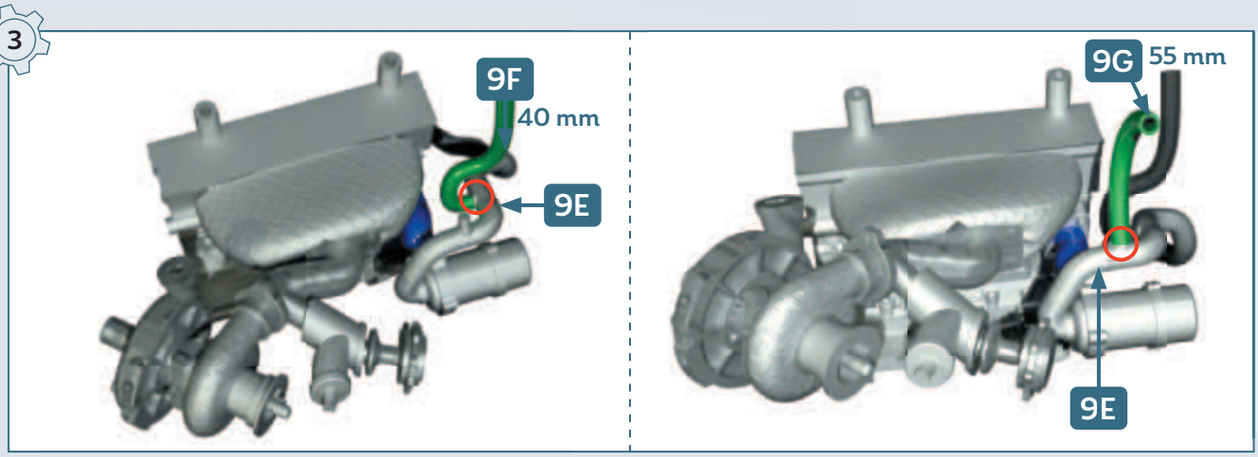

4

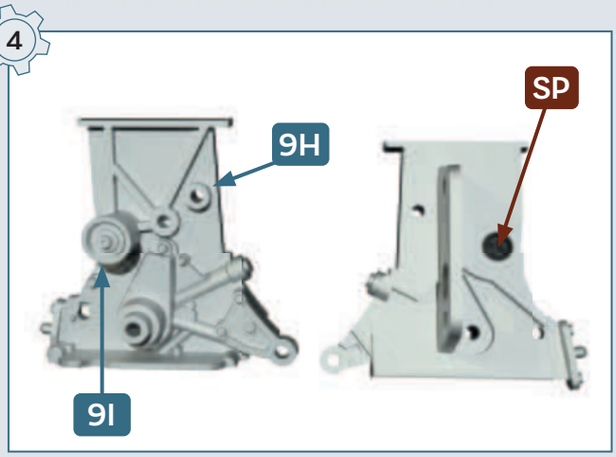

5

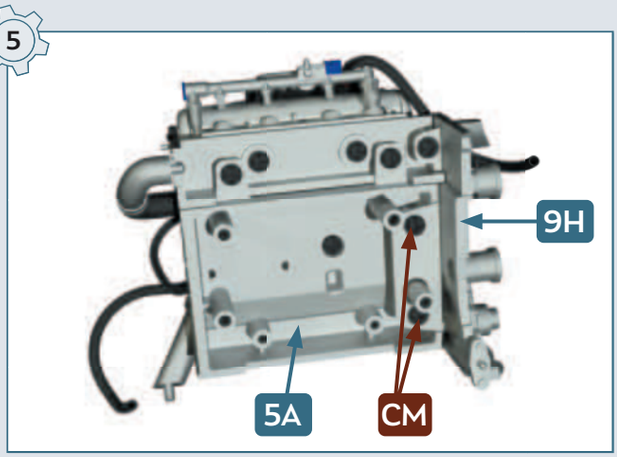

RÉSULTAT DE MONTAGE • FINAL RESULT

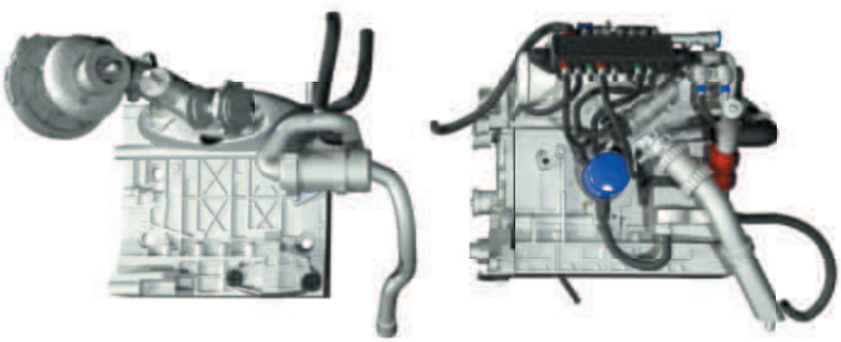

10

MOTEUR
•
ENGINE
6

PIÈCES • PARTS LIST

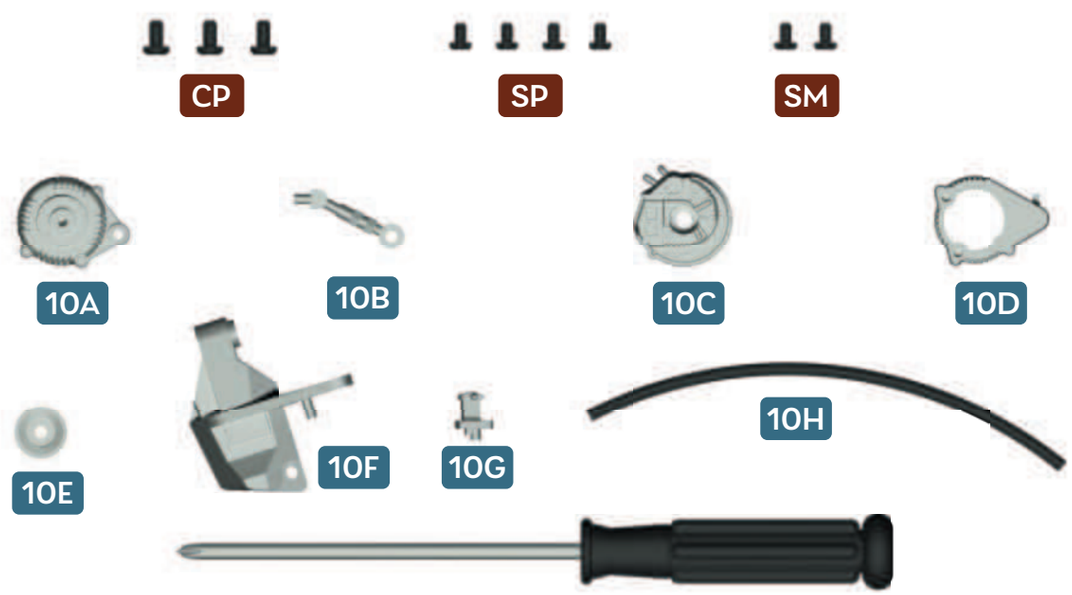

10A Flasque de la bobine • Coil shroud
10B Tige • Shrank
10C Moteur électrique • Electric motor
10D Support de la bobine • Coil base 1
10E Poulie • Belt pulley
10F Support de la bobine • Coil base 2
10G Support de durite • Hose base
10H Durite • Hose (**120 mm**)

Tournevis • Screwdriver

CP Vis • Screws 2.0 × 4 mm **× 3**
SP Vis • Screws 1.7 × 3 mm **× 4**
SM Vis • Screws 1.7 × 3 mm **× 2**

1

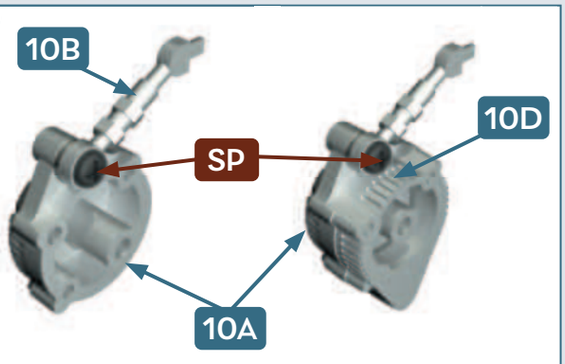

2

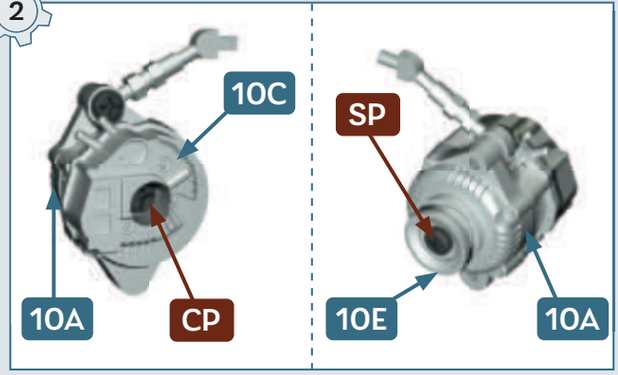

3

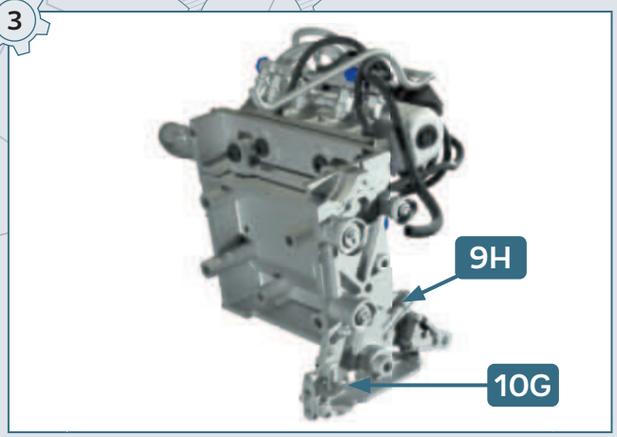

4

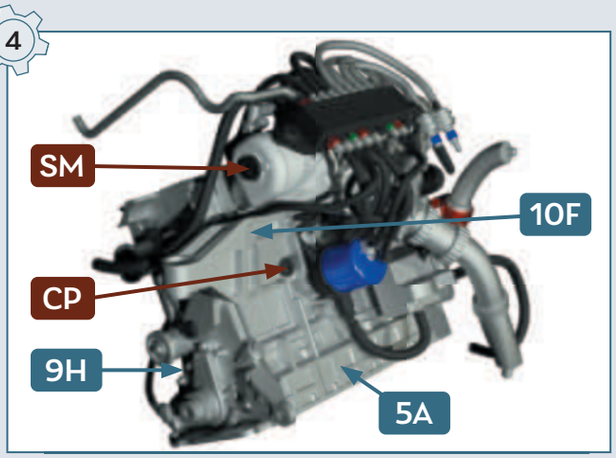

5

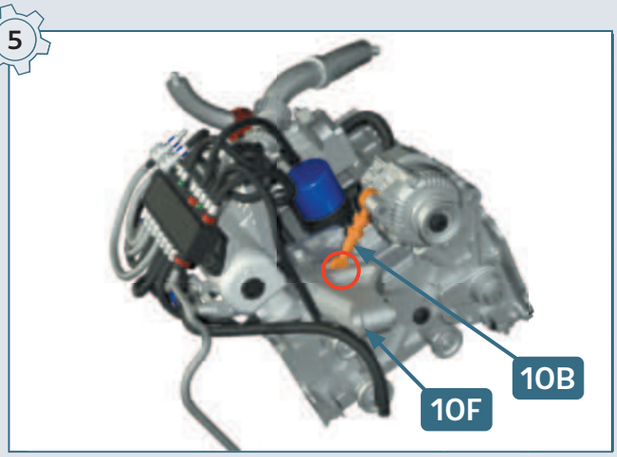

6

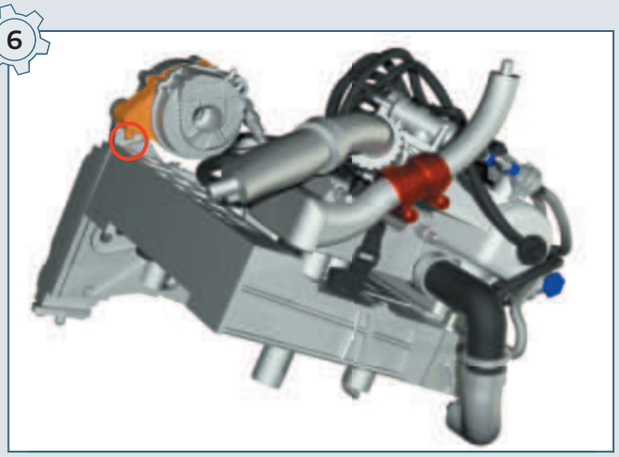

7

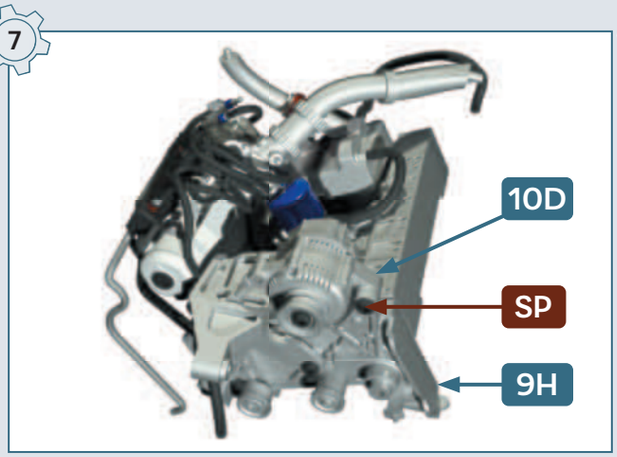

8

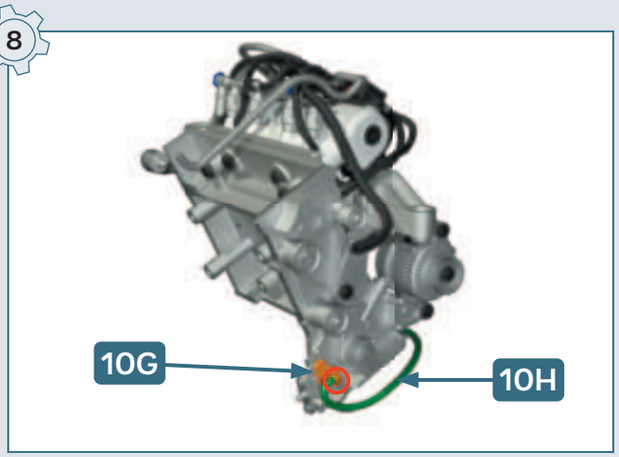

9

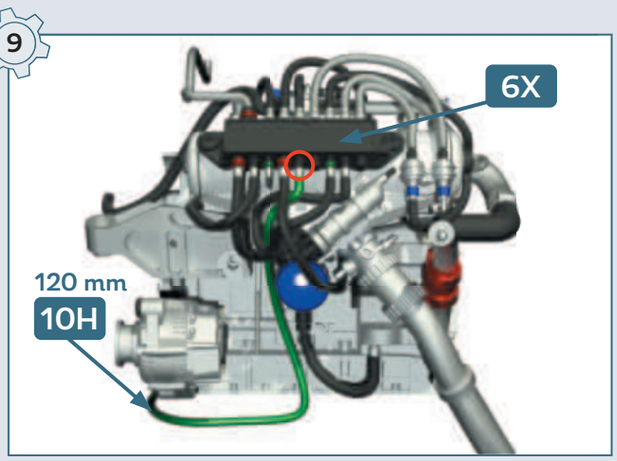

RÉSULTAT DE MONTAGE
FINAL RESULT



11

MOTEUR
•
ENGINE
7

PIÈCES • PARTS LIST

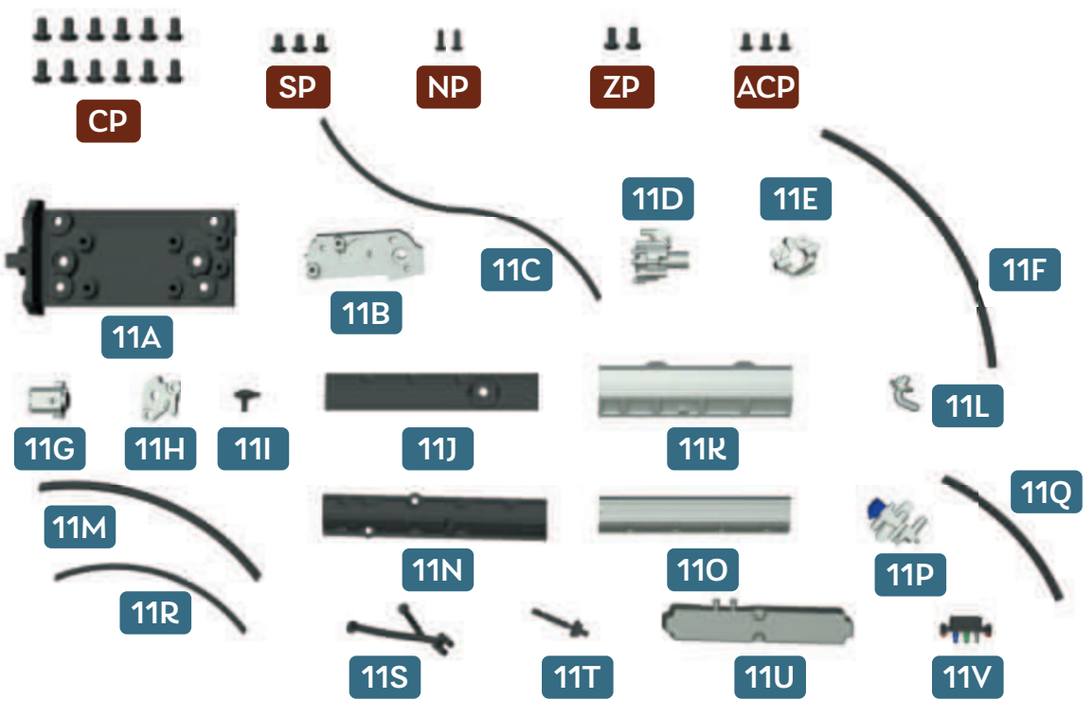

11A Culasse 1 • Cylinder head 1
11B Culasse 2 • Cylinder head 2
11C Durite 1 • Hose 1 (**90 mm**)
11D Pompe à eau • Water pump
11E Platine de la pompe à eau • Water pump plate
11F Durite 2 • Hose 2 (**75 mm**)
11G Pompe à huile 1 • Oil pump 1
11H Pompe à huile 2 • Oil pump 2
11I Pompe à huile 3 • Oil pump 3
11J Cache 1 • Cover 1
11K Cache 2 • Cover 2
11L Connecteur • Connector
11M Durite 3 • Hose 3 (**60 mm**)
11N Cache 3 • Cover 3
11O Cache 4 • Cover 4
11P Support de durite 1 • Hose 1 base
11Q Durite 4 • Hose 4 (**45 mm**)
11R Durite 5 • Hose 5 (**60 mm**)
11S Support d'échappement 1 • Exhaust base 1
11T Support d'échappement 2 • Exhaust base 2
11U Cache du moteur • Engine cover
11V Support de durite 2 • Hose 2 base

CP Vis • Screws 2.0 × 4 mm **× 12**
SP Vis • Screws 1.7 × 3 mm **× 3**
NP Vis • Screws 1.2 × 4 mm **× 2**
ZP Vis • Screws 1.7 × 4 mm **× 2**
ACP Vis • Screws 1.4 × 3 mm **× 3**

1

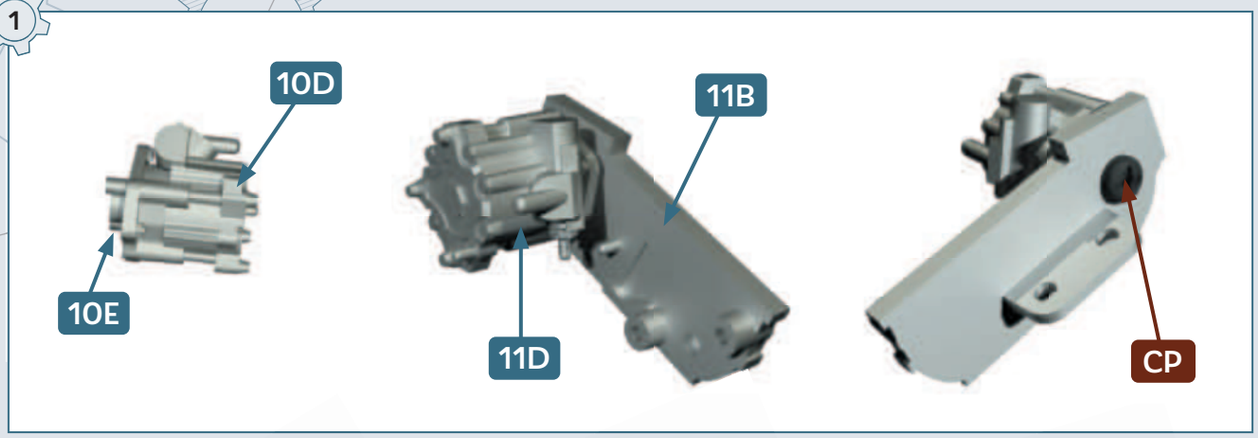
10D
10E
11B
11D
CP

2

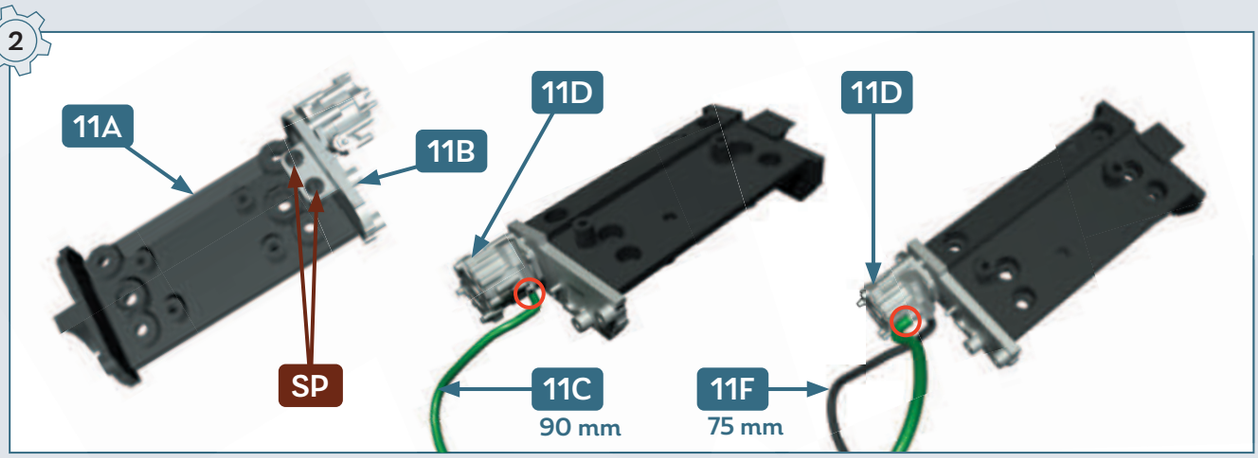
11A
11B
11D
11D
SP
11C
90 mm
11F
75 mm

3

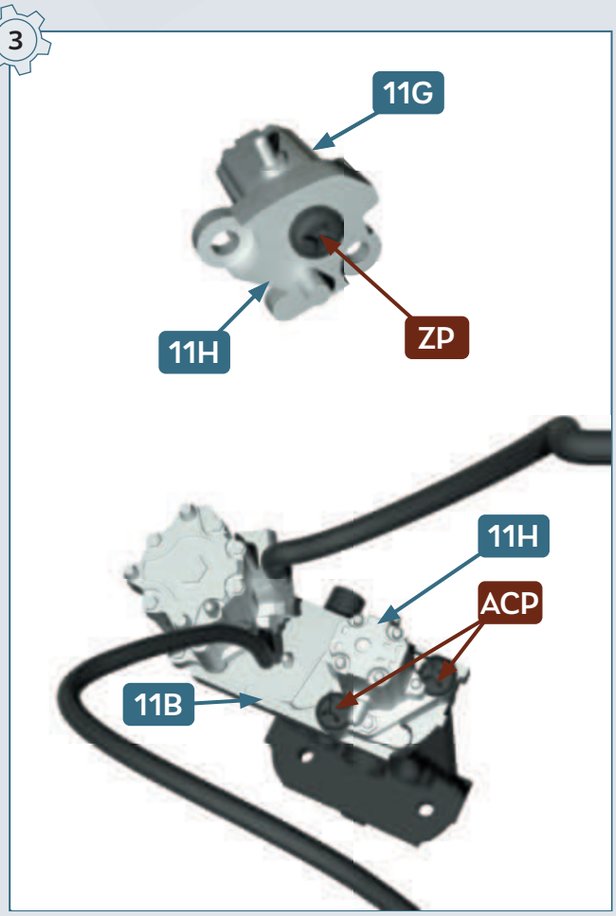
11G
11H
ZP
11H
ACP
11B

4

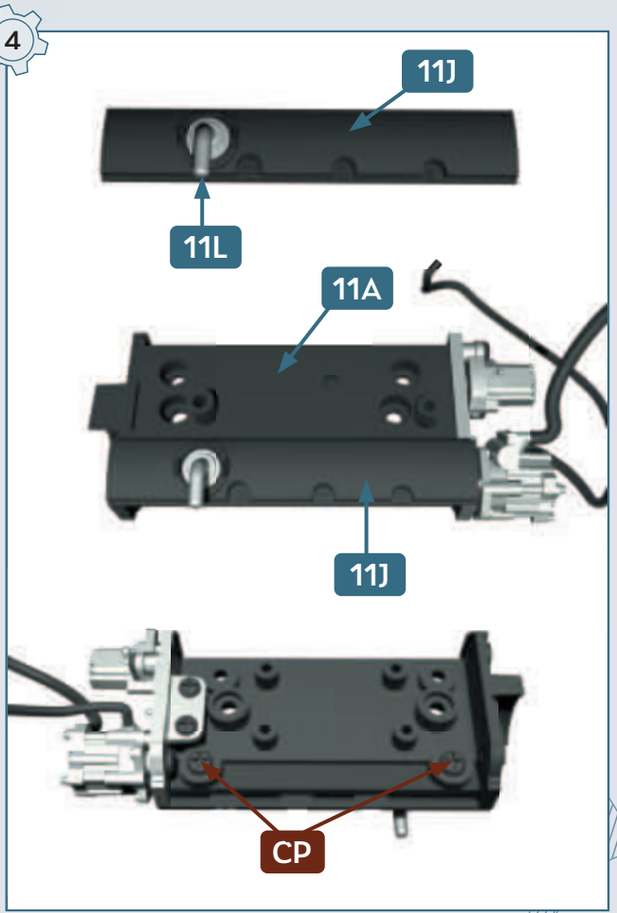
11J
11L
11A
11J
CP

5

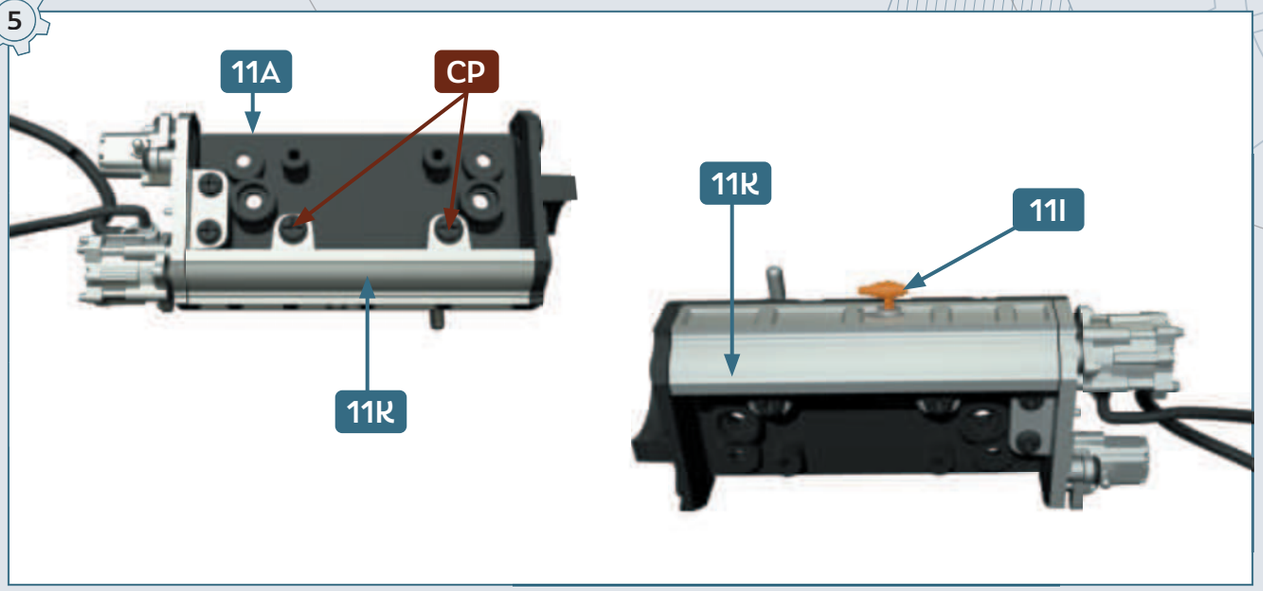

6

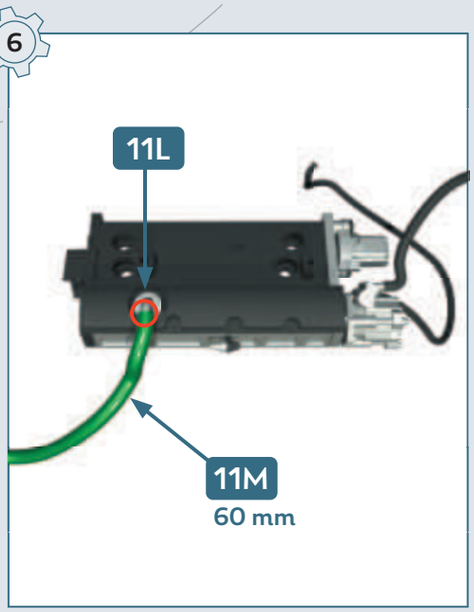

7

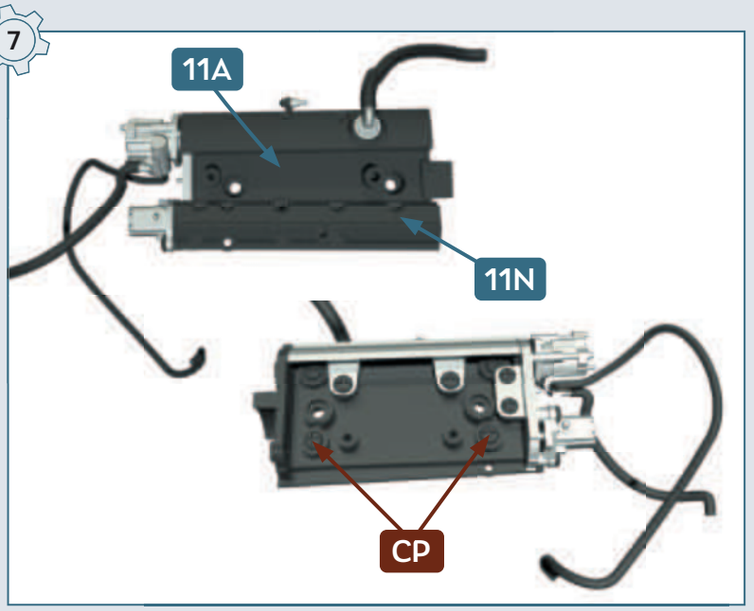

8

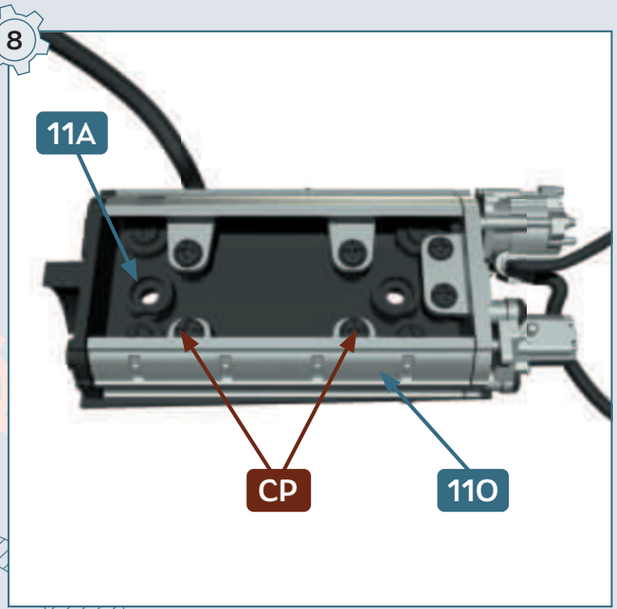

9

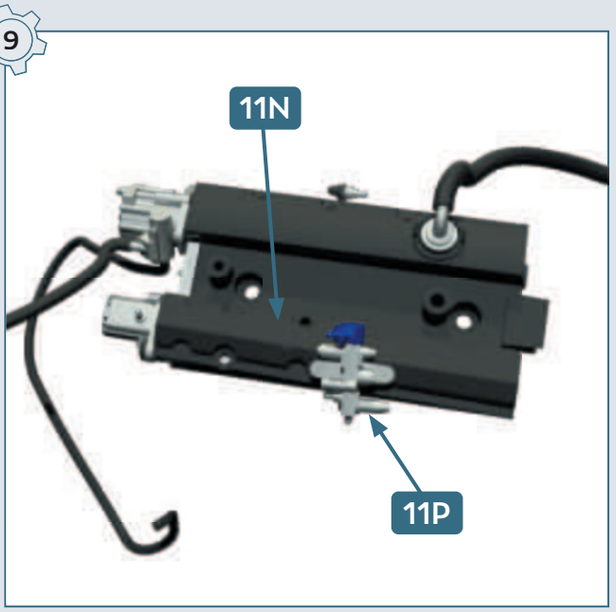

10

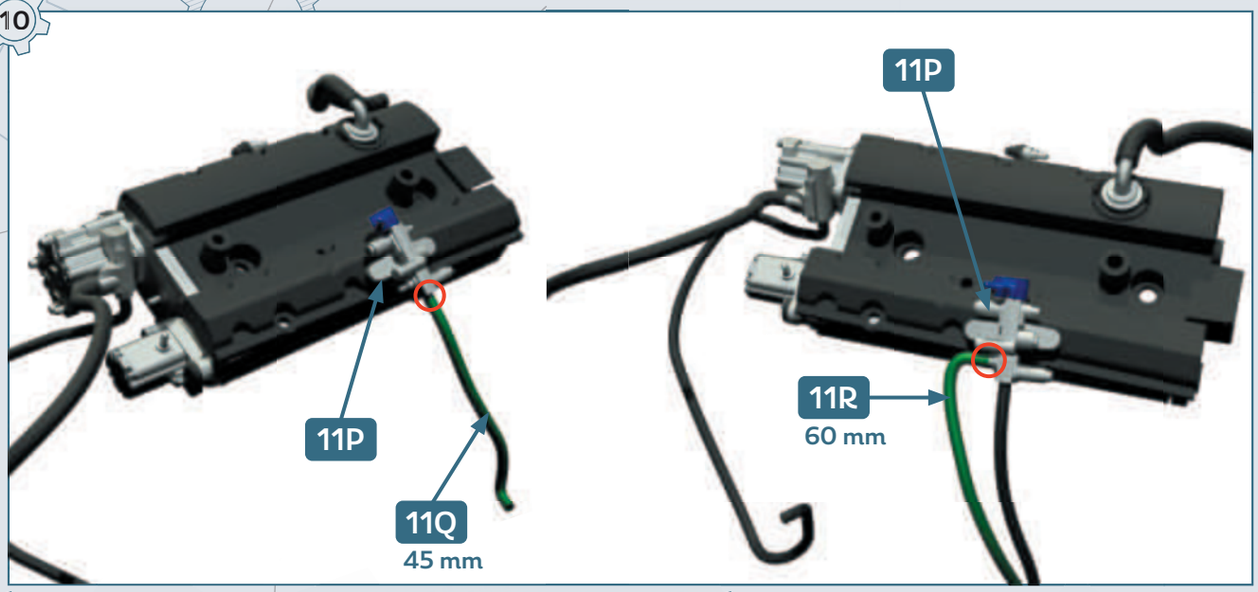

11

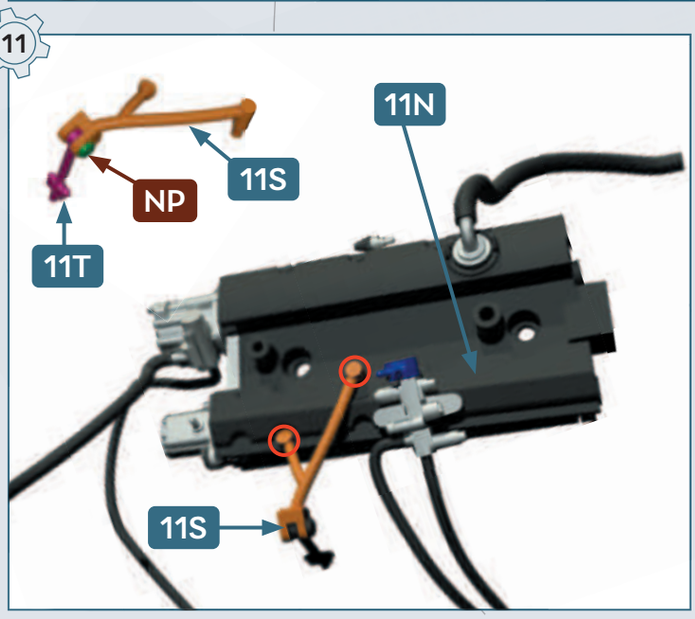

12

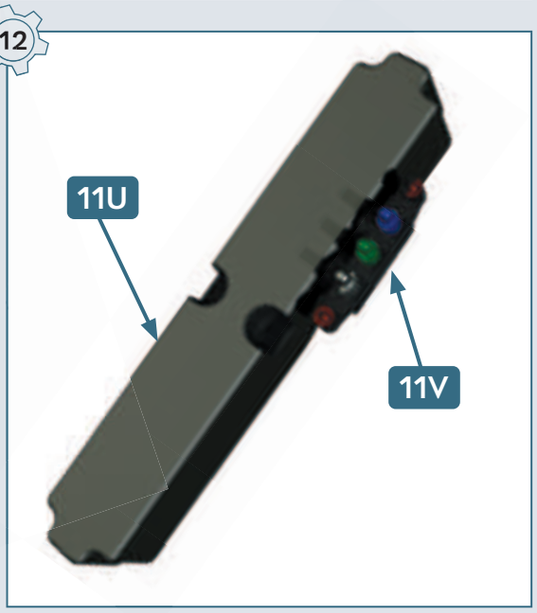

RÉSULTAT DE MONTAGE • FINAL RESULT



12

MOTEUR
•
ENGINE
8

PIÈCES • PARTS LIST

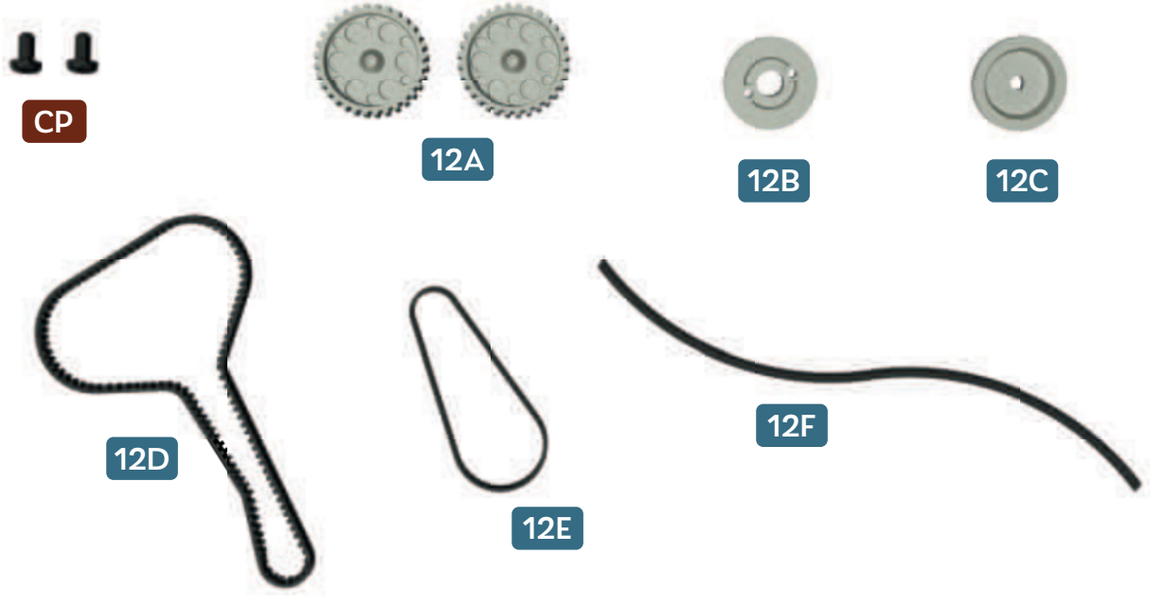

12A Pignons d'arbre à cames • Camshaft gears **× 2**
12B Poulie de vilebrequin 1 • Crankshaft pulley 1
12C Poulie de vilebrequin 2 • Crankshaft pulley 2
12D Courroie de distribution • Cam belt
12E Courroie d'alternateur • Alternator belt
12F Durite de lubrification du turbo • Turbo pump lubrication hose (**120 mm**)

CP Vis • Screws 2.0 × 4 mm **× 2**

1

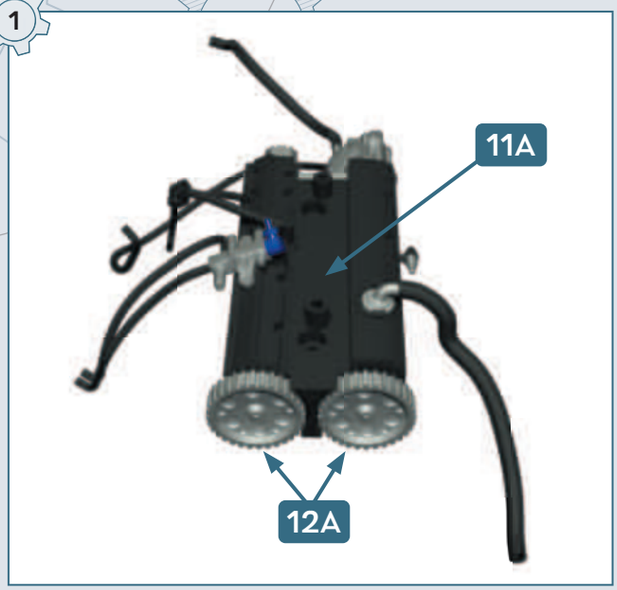

2

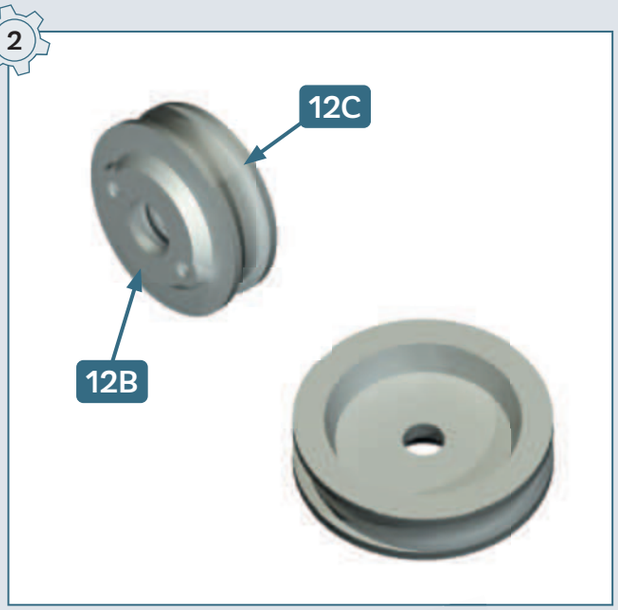

3

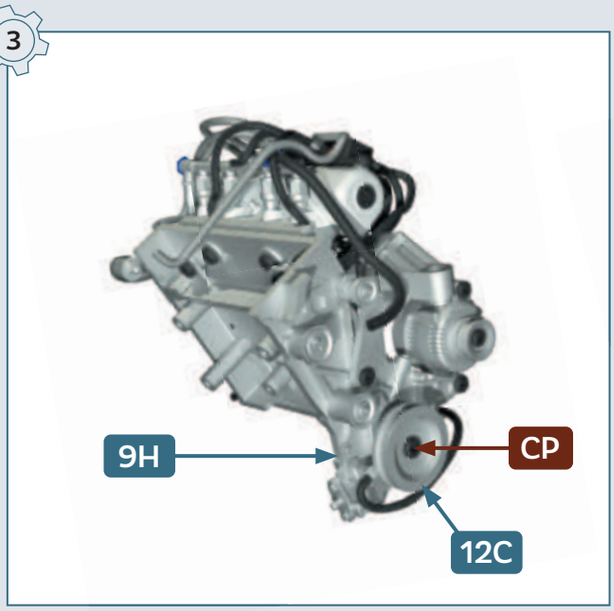

4

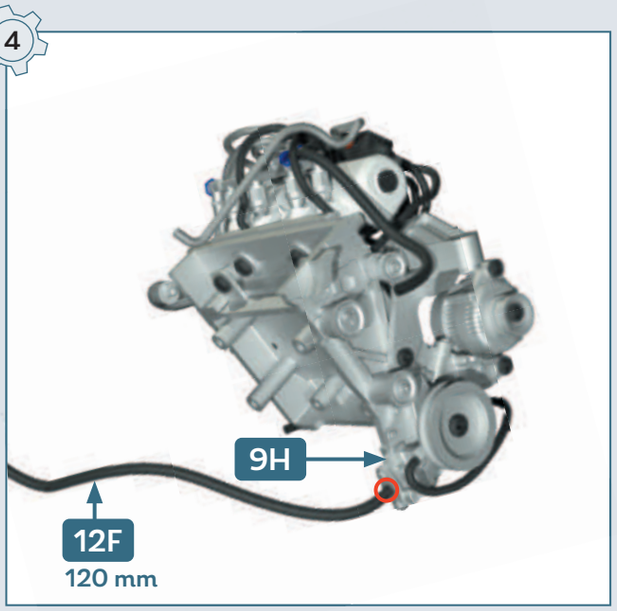

RÉSULTAT DE MONTAGE • FINAL RESULT

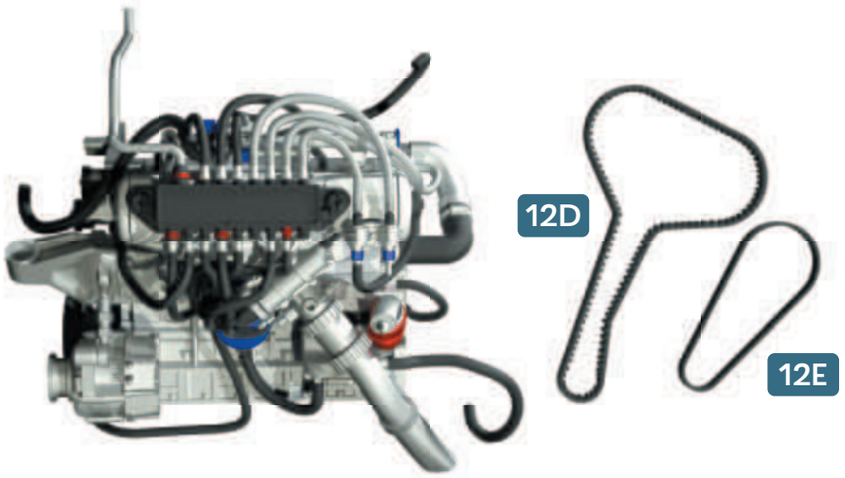

13

MOTEUR • ENGINE 9

PIÈCES • PARTS LIST



13A Boîte de vitesses 1 • Gearbox 1
13B Boîte de vitesses 2 • Gearbox 2
13C Boîte de vitesses 3 • Gearbox 3
13D Reniflard de la boîte de vitesses • Gearbox breather pipe
13E Flexible hydraulique • Hydraulic flexible hose (**50 mm**)
13F Conduite à dépression • Suction pipe (**70 mm**)
13G Démarreur • Starter
13H Solénoïde du démarreur • Starter solenoid
13I Support de la boîte de vitesses • Gearbox base
13J Cloche d'embrayage • Clutch housing
13K Câble de la boîte de vitesses 1 • Gearbox wire 1 (**45 mm**)

AP Vis • Screws 1.7 × 4 mm **× 5**
EP Vis • Screws 2.0 × 5 mm **× 2**

1

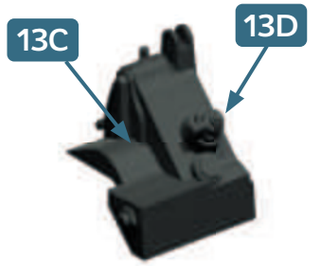

2



3

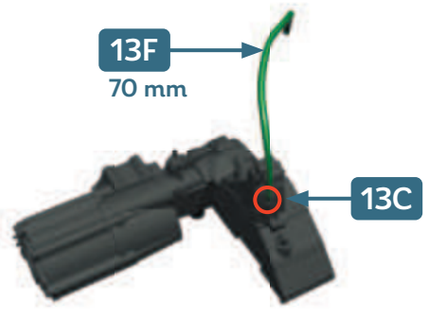

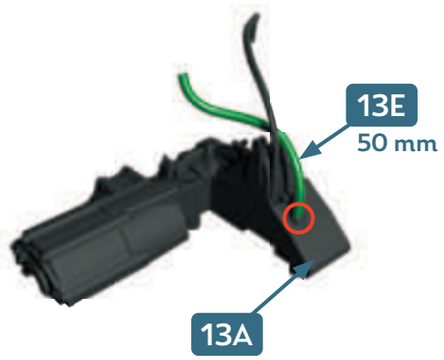

4

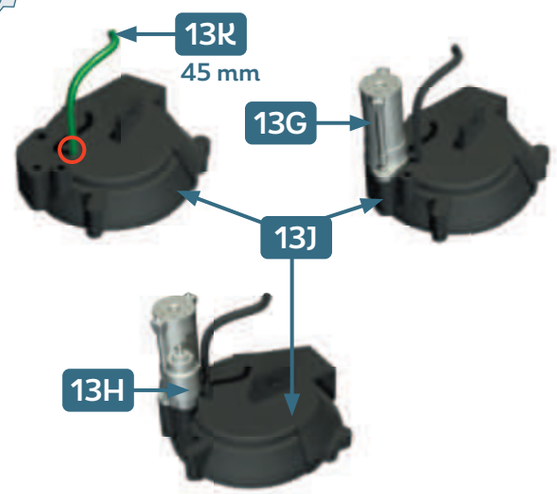

5

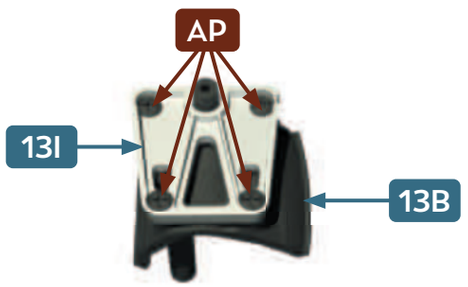

RÉSULTAT DE MONTAGE • FINAL RESULT



14

MOTEUR
•
ENGINE
10

PIÈCES • PARTS LIST

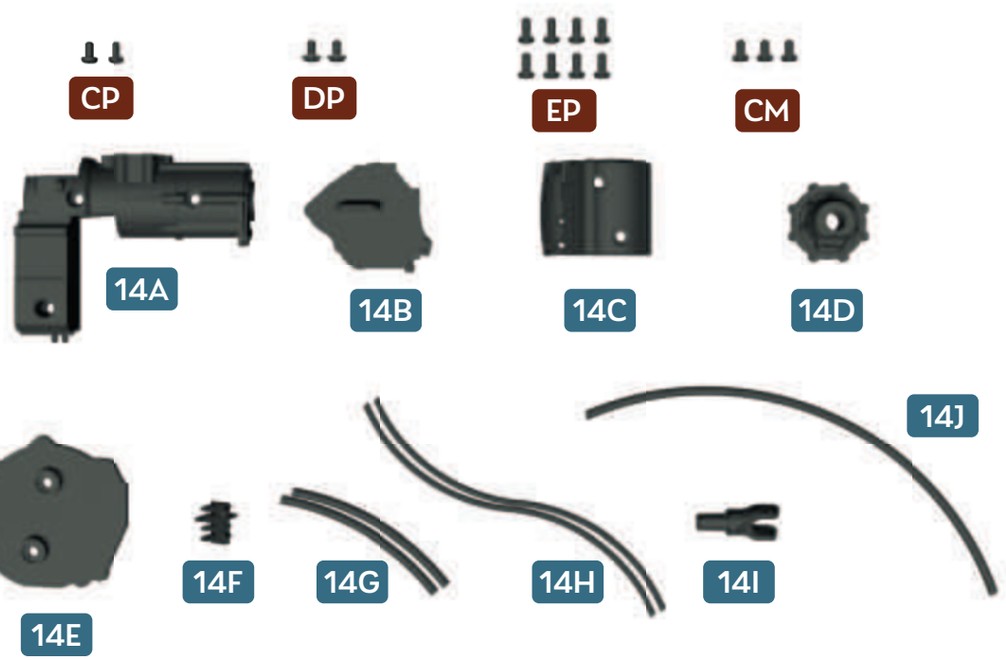

14A Boîte de vitesses 4 • Gearbox 4
14B Boîte de vitesses 5 • Gearbox 5
14C Boîte de vitesses 6 • Gearbox 6
14D Bride de sortie arrière de boîte de vitesses • Gearbox exhaust flange
14E Platine de la cloche d'embrayage • Clutch housing plate
14F Connecteurs du câblage de la boîte de vitesses • Gearbox wiring connectors
14G Câbles de la boîte de vitesses 2 • Gearbox wires 2 (**45 mm**) **× 2**
14H Câbles de la boîte de vitesses 3 • Gearbox wires 3 (**90 mm**) **× 2**
14I Fourchette de sortie arrière de la boîte de vitesses • Rear gearbox clutch fork
14J* Flexible hydraulique de la boîte de vitesses • Gearbox hydraulic flexible hose (**100 mm**)

CP Vis • Screws 2.0 × 4 mm **× 2**
DP Vis • Screws 2.0 × 4 mm (W 5.0) **× 2**
EP Vis • Screws 2.0 × 5 mm **× 8**
CM Vis • Screws 2.0 × 4 mm **× 3**

* **FR** Au lieu de **14J**, veuillez utiliser **108F** qui est mieux adapté aux connecteurs
ENG Please use **108F** instead of **14J**: this hose is better adapted to the connectors

1

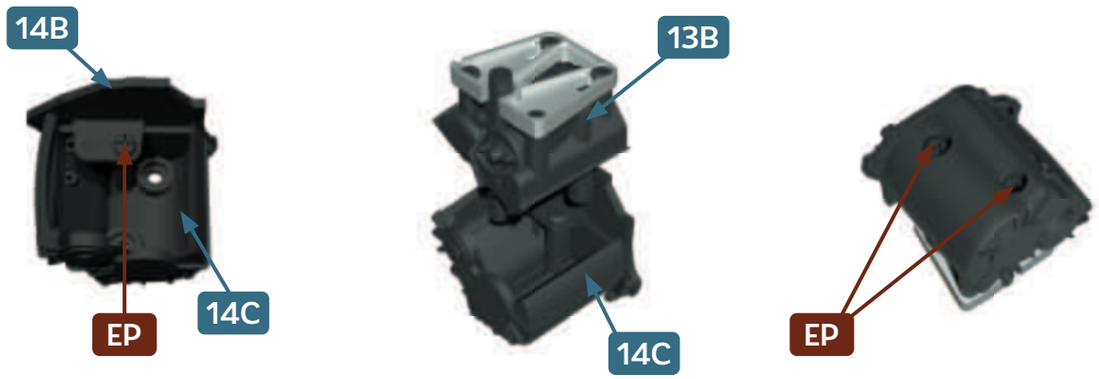
14B
EP
14C
13B
14C
EP

2

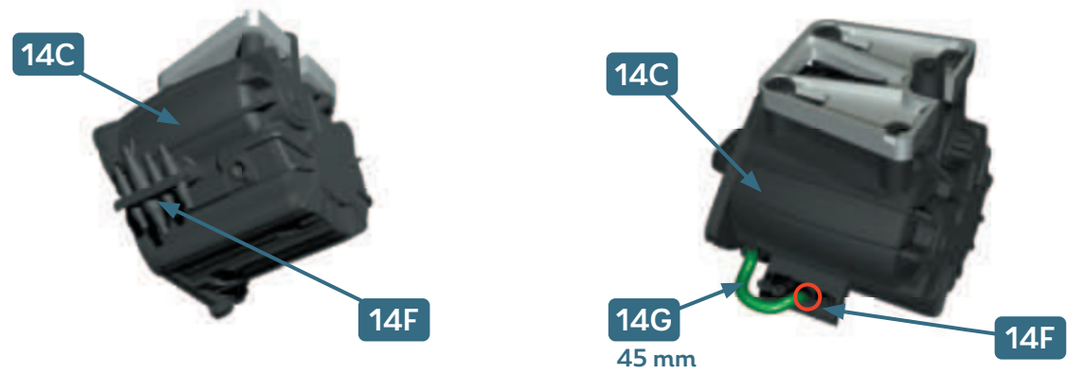
14C
14F
14C
14G
45 mm
14F

3

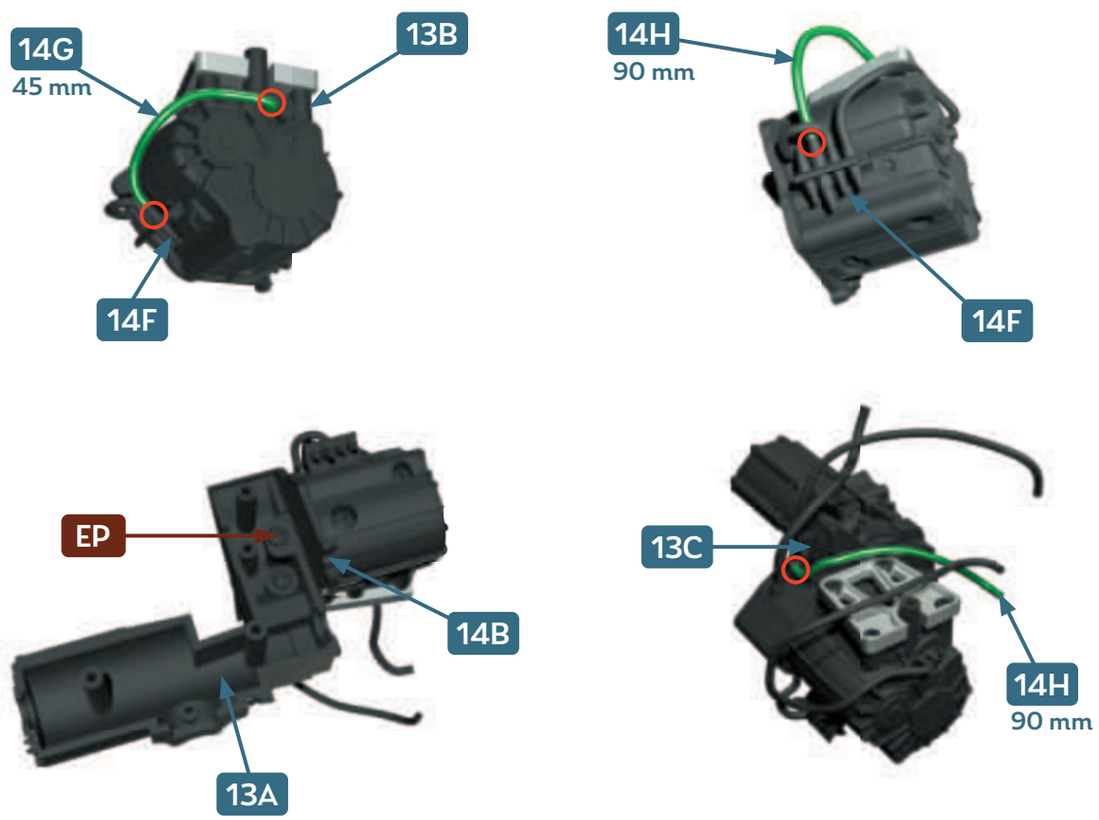
14G
45 mm
13B
14F
14H
90 mm
14F
EP
14B
13A
13C
14H
90 mm

4

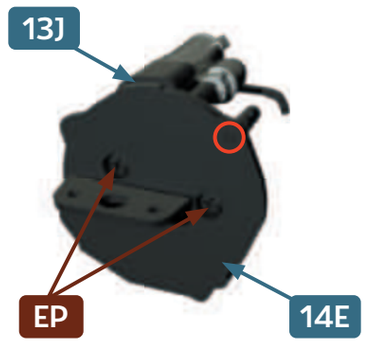

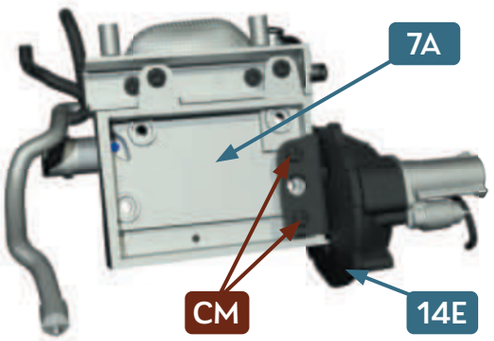

5

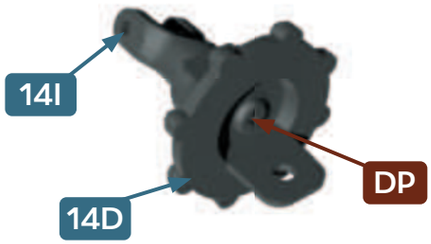

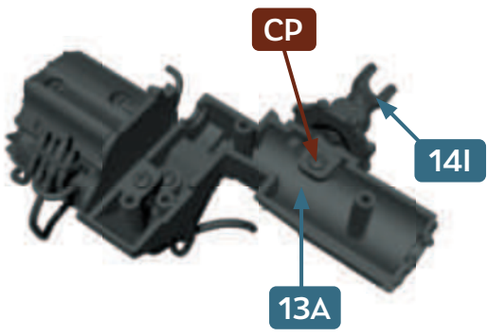

6

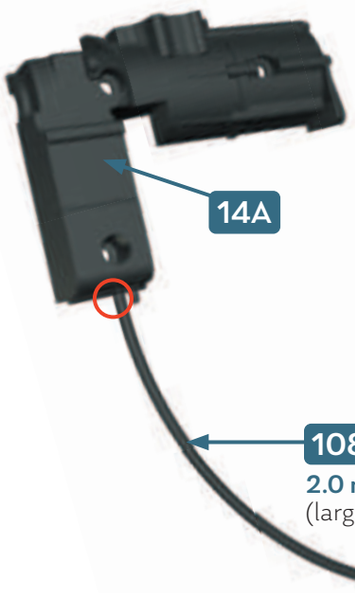

RÉSULTAT DE MONTAGE • FINAL RESULT



MOTEUR
•
ENGINE
11

15

PIÈCES • PARTS LIST

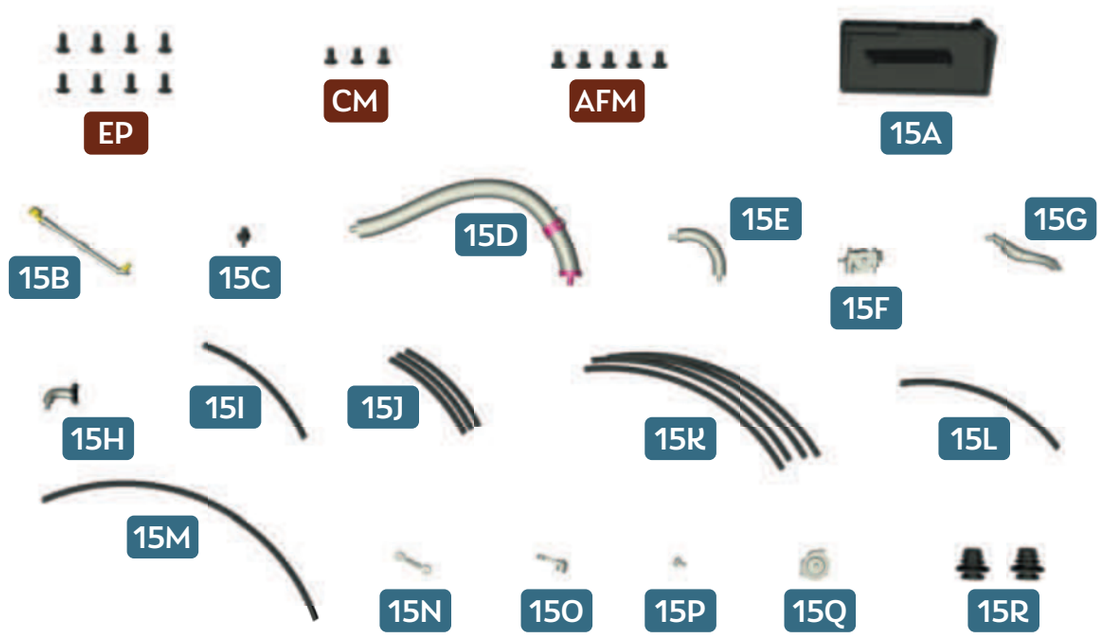

15A Carter d'huile • Oil sump
15B Jauge à huile • Oil lever gauge
15C Raccord de flexible d'huile • Flexible oil duct joint
15D Conduit de décharge du compresseur du turbo • Fuel leak pipe
15E Conduit de soupape de surpression 1 • Pressure relief valve pipe 1
15F Soupape de surpression 1 • Pressure relief valve 1
15G Conduit de soupape de surpression 2 • Pressure relief valve pipe 2
15H Conduit de soupape de surpression 3 • Pressure relief valve pipe 3
15I Tuyau de dépression 1 • Suction pipe 1 (**50 mm**)
15J Tuyau de dépression 2 • Suction pipe 2 (**40 mm**) **× 3**
15K Flexible d'huile • Oil flexible hoses (**90 mm**) **× 4**
15L Tuyau de dépression 3 • Suction pipe 3 (**60 mm**)
15M Câble de démarreur • Starter wire (**100 mm**)
15N Levier d'accélérateur 1 • Hand accelerator lever 1
15O Levier d'accélérateur 2 • Hand accelerator lever 2
15P Raccord • Joint
15Q Soupape de surpression 2 • Pressure relief valve 2
15R Soufflets d'arbres de roue avant • Front wheel shaft bellows **× 2**

EP Vis • Screws 2.0 × 5 mm **× 8**
CM Vis • Screws 2.0 × 4 mm **× 3**
AFM Vis • Screws 2.0 × 4 mm **× 5**

1

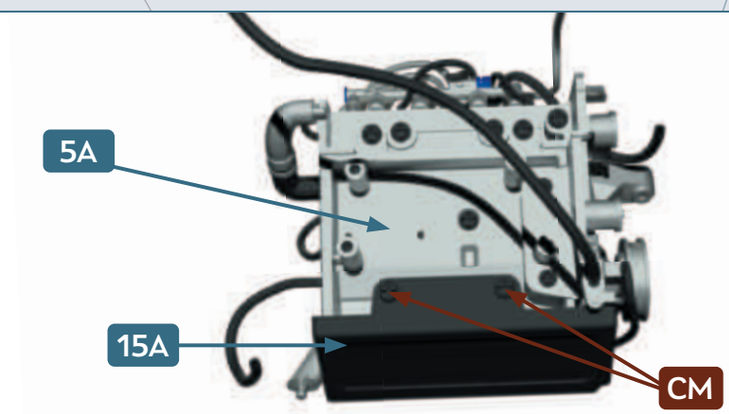

2

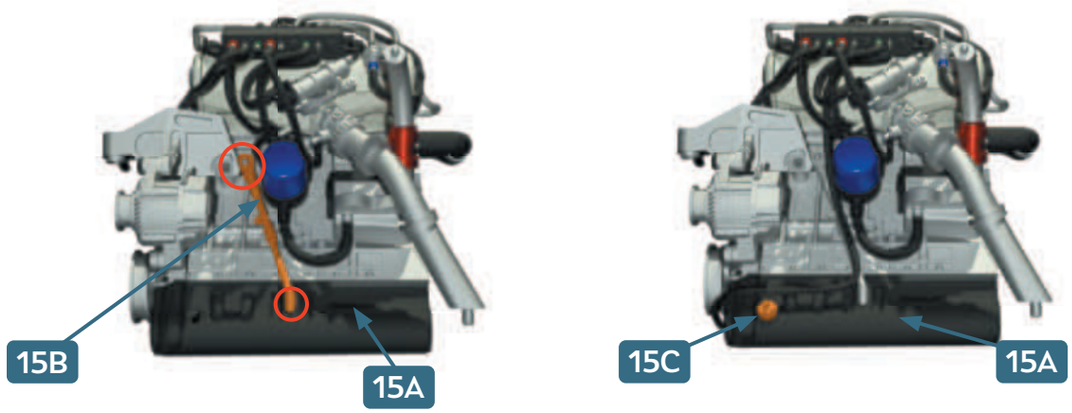

3

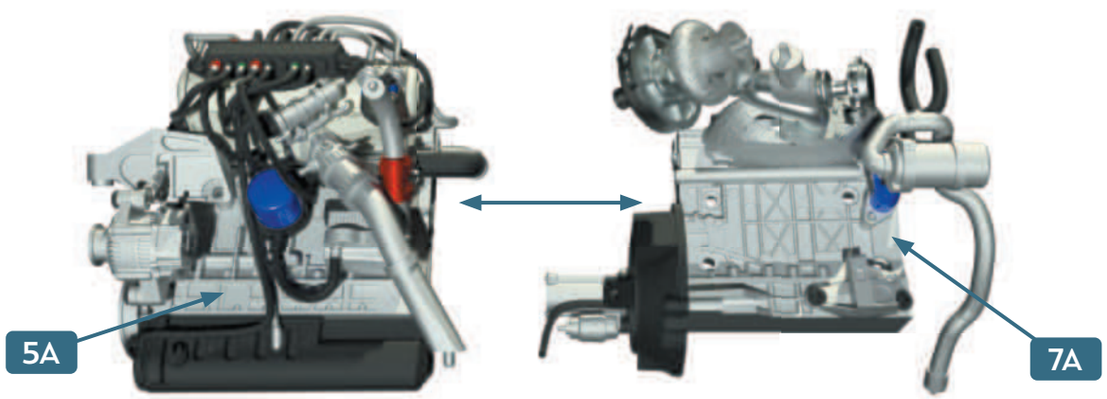

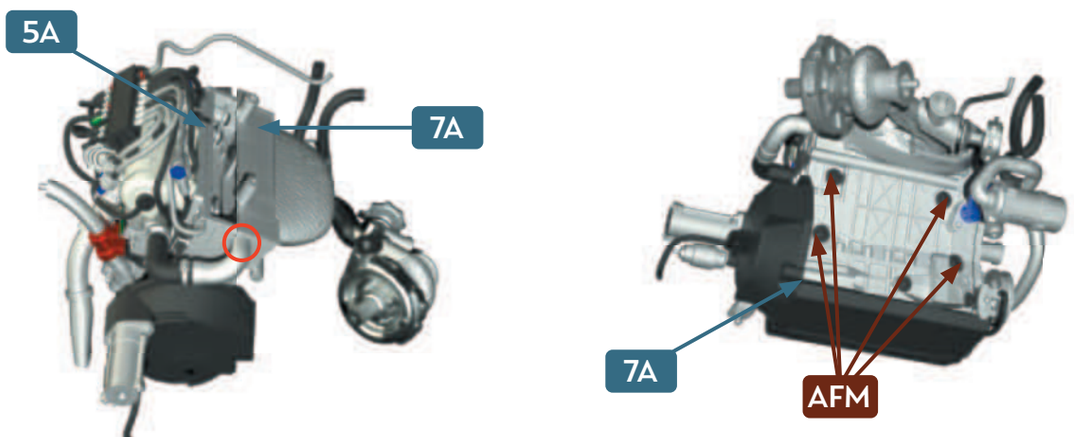

4

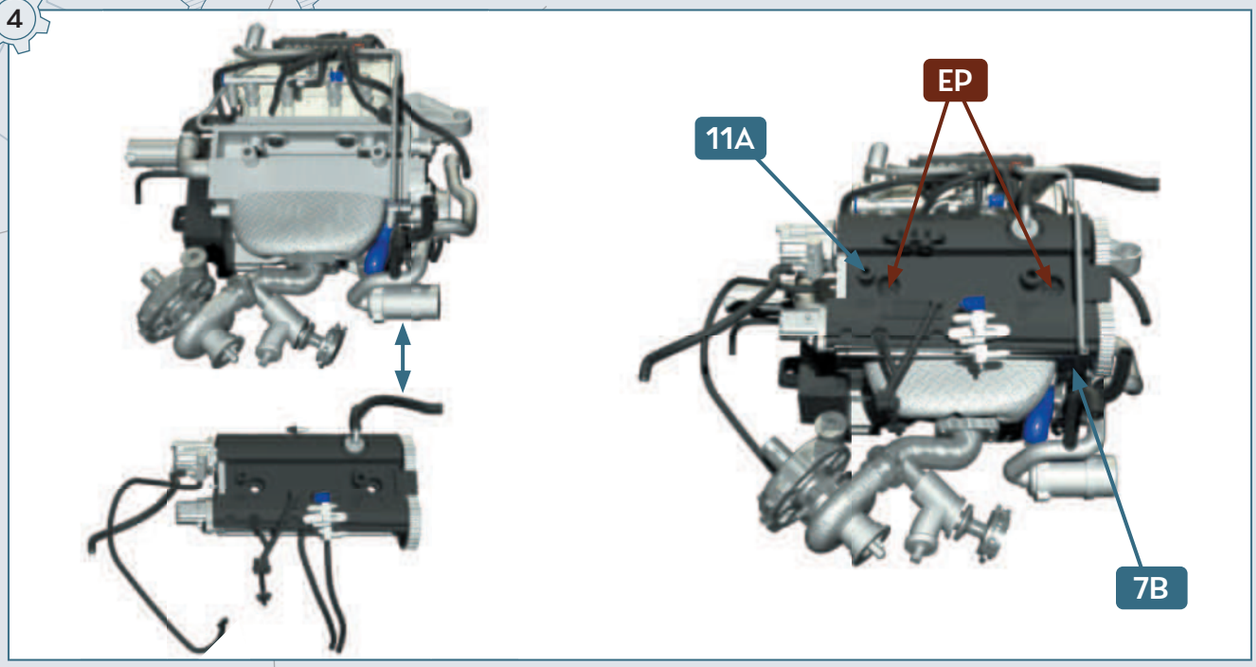

5

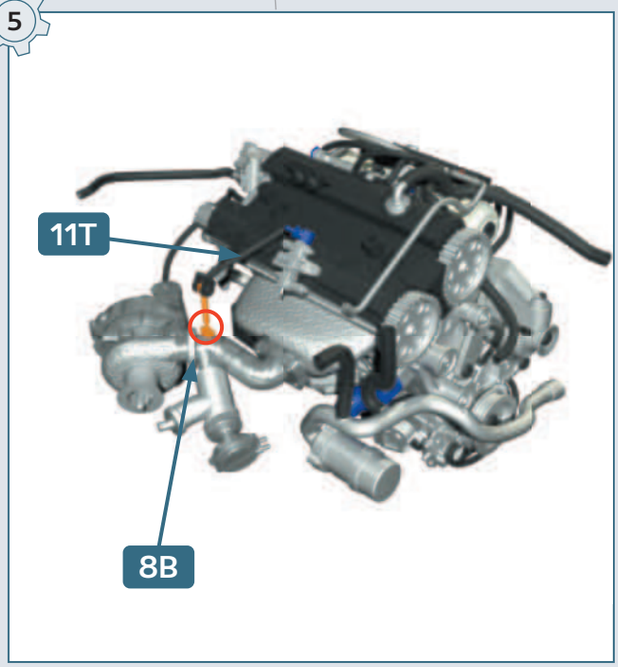

6

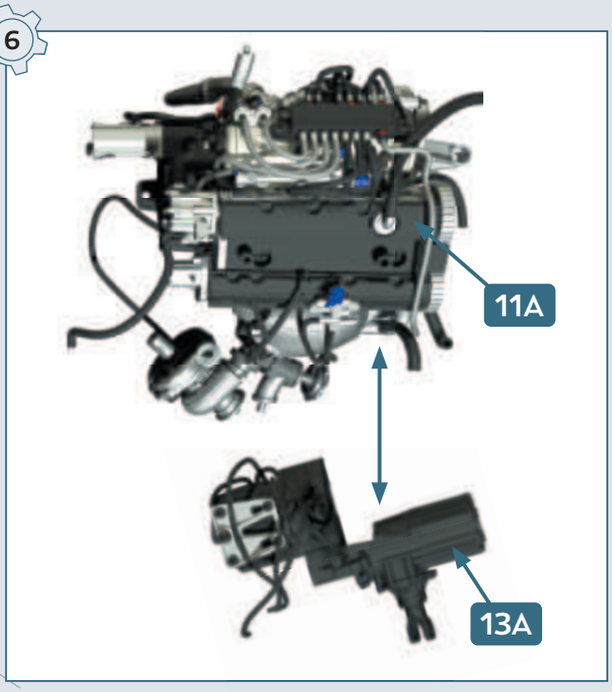

7

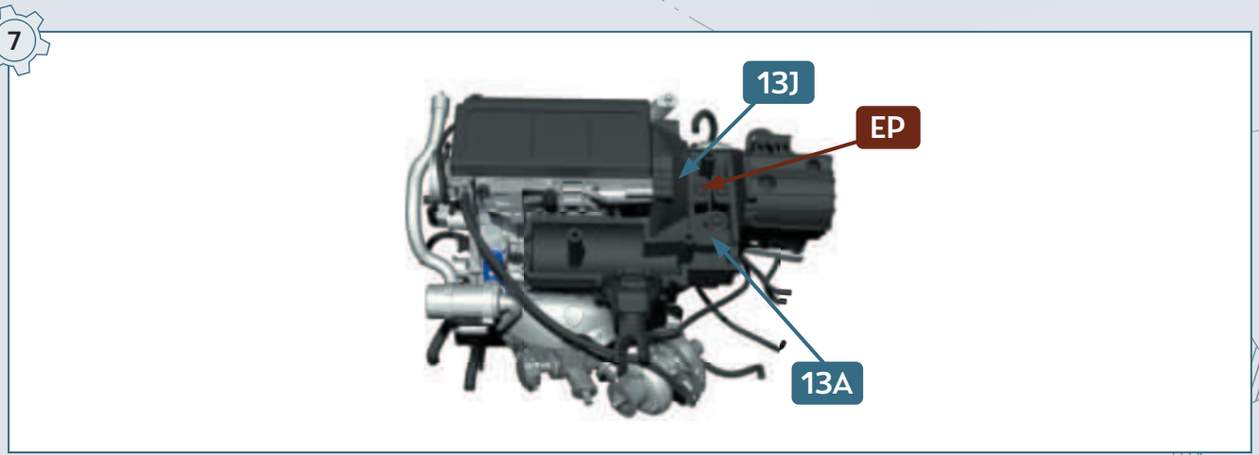

8

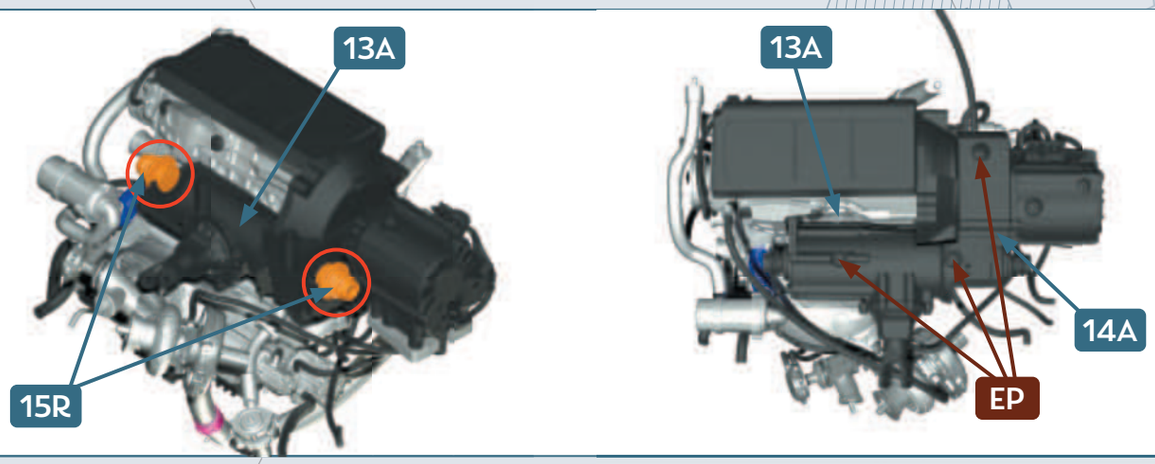
13A
15R
13A
14A
EP

9

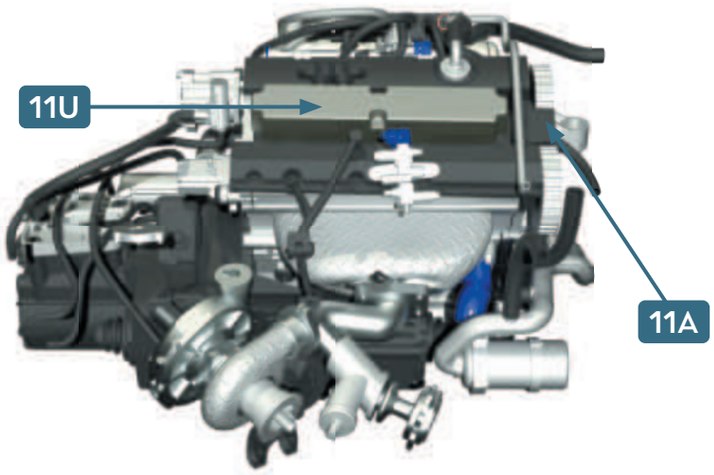
11U
11A

10

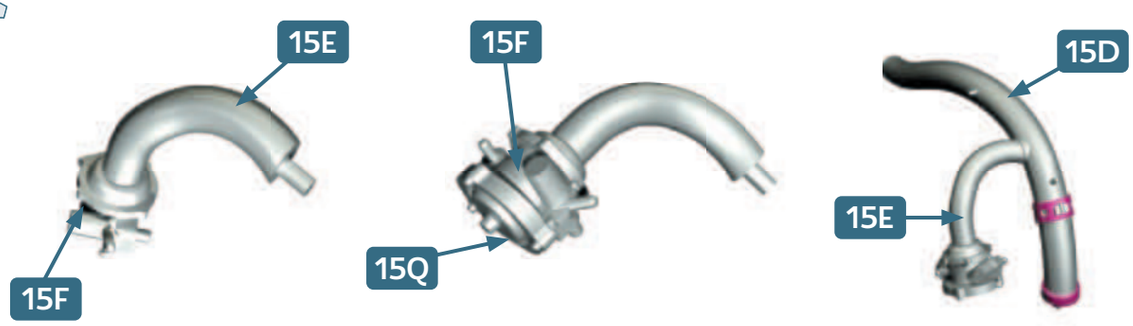
15E
15F
15F
15Q
15D
15E

11

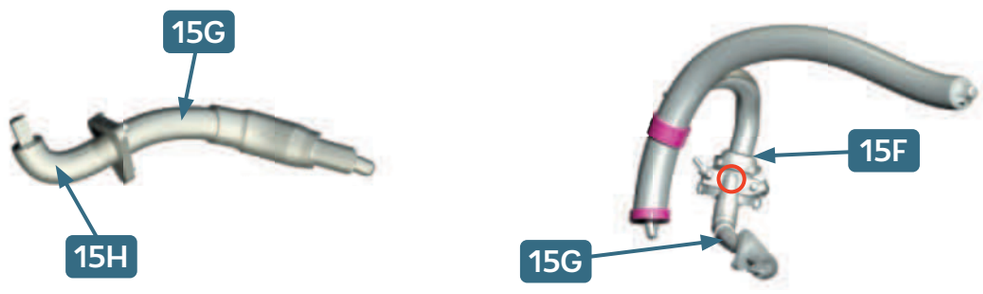
15G
15H
15F
15G

12

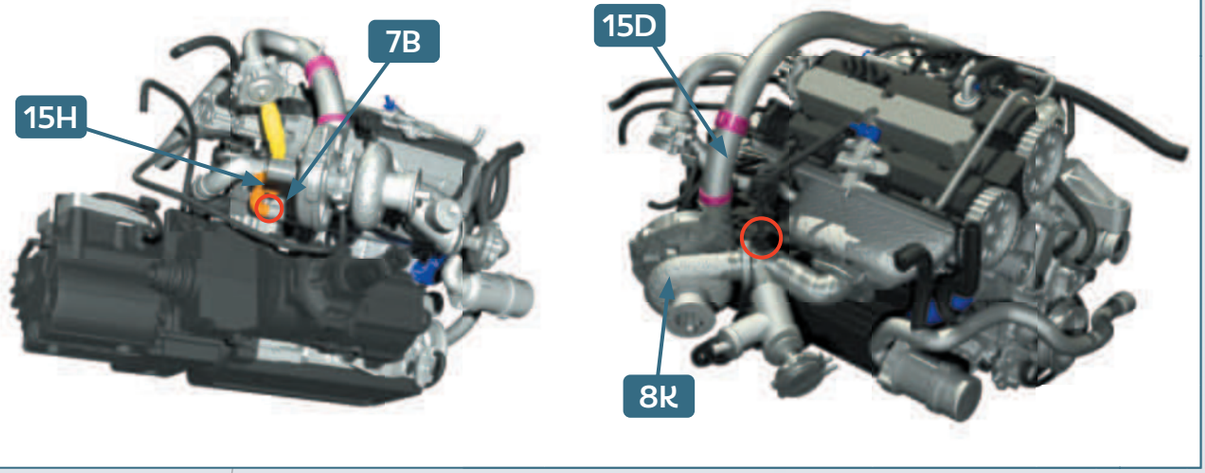
7B
15H
15D
8K

13

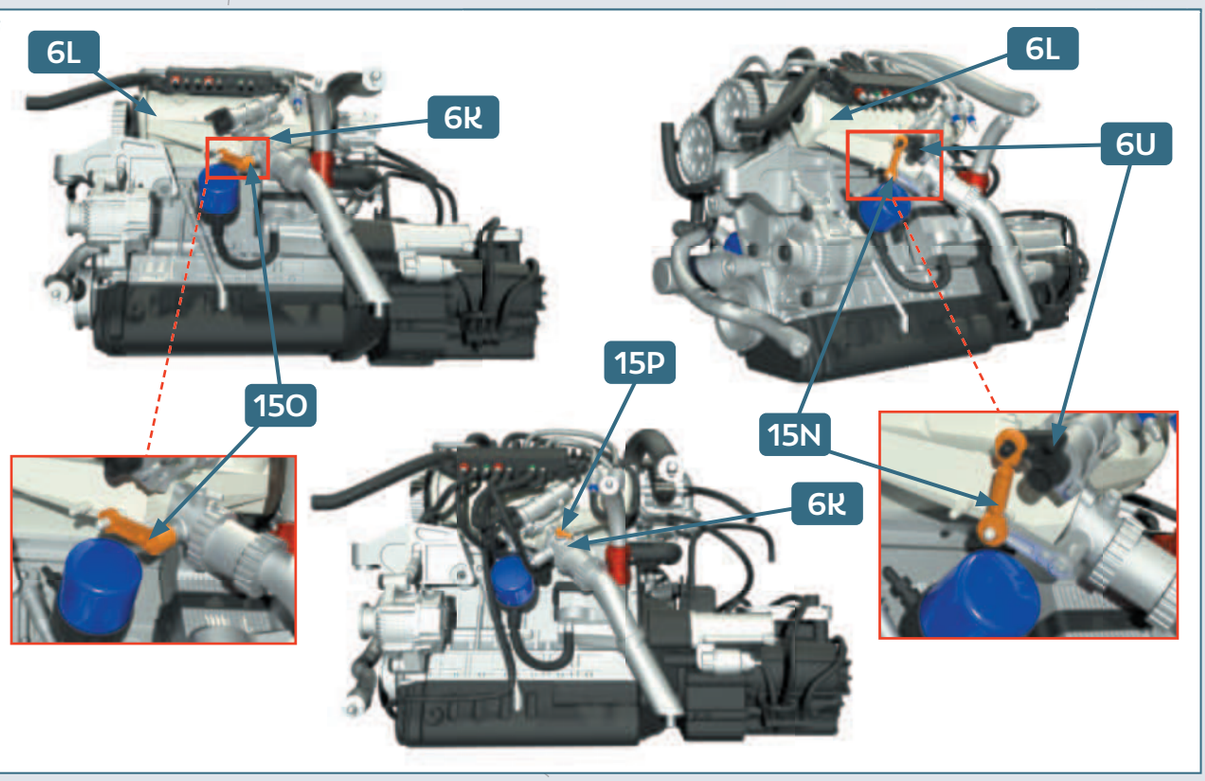
6L
6K
6L
6U
15O
15P
15N
6K

14

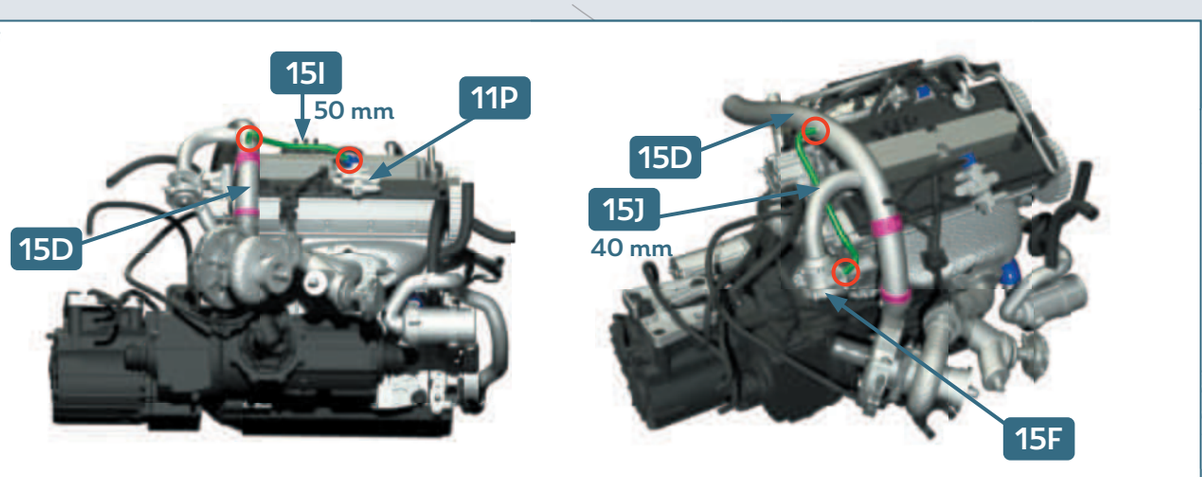
15I
50 mm
11P
15D
15D
15J
40 mm
15F

15

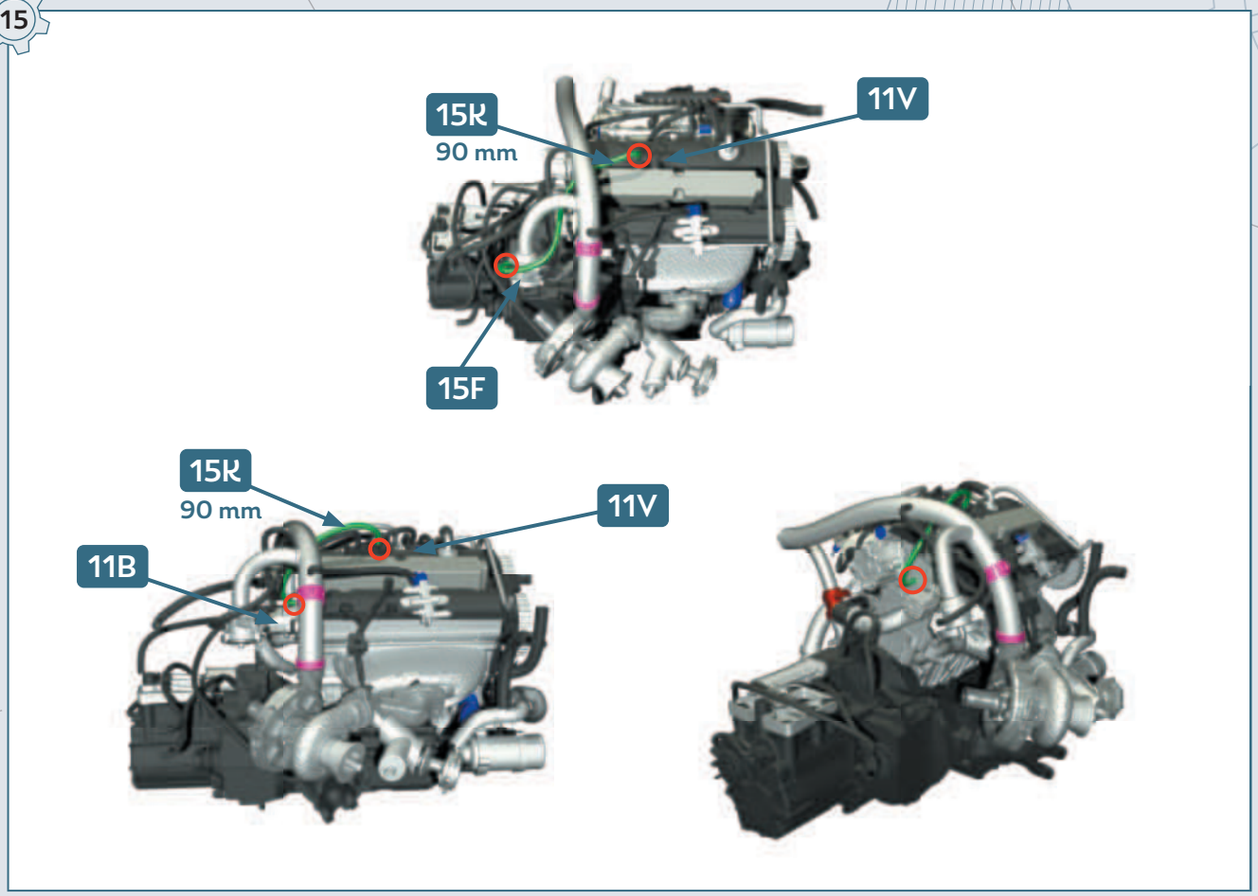
15K
90 mm
11V
15F
15K
90 mm
11V
11B

16

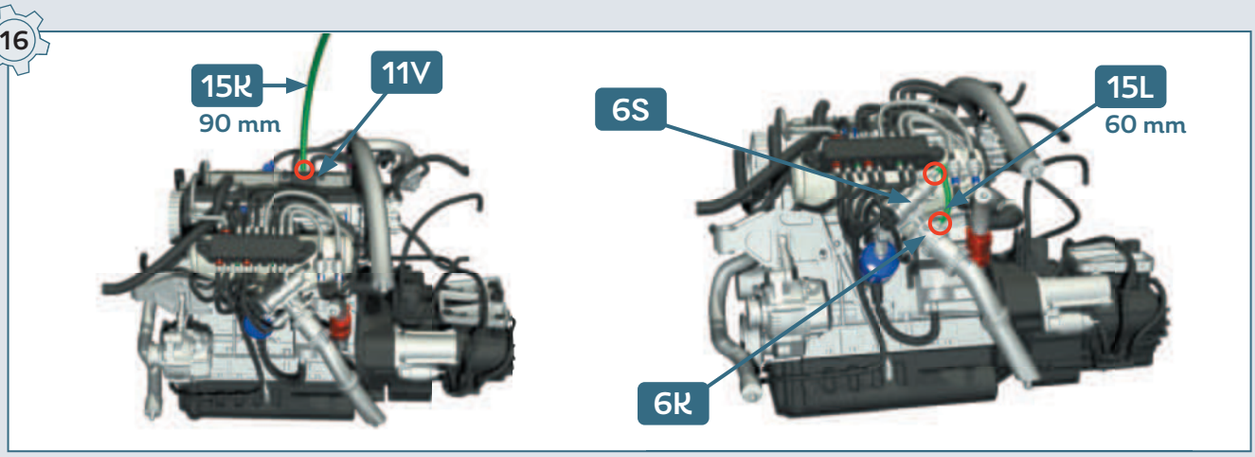
15K
90 mm
11V
6S
15L
60 mm
6K

17

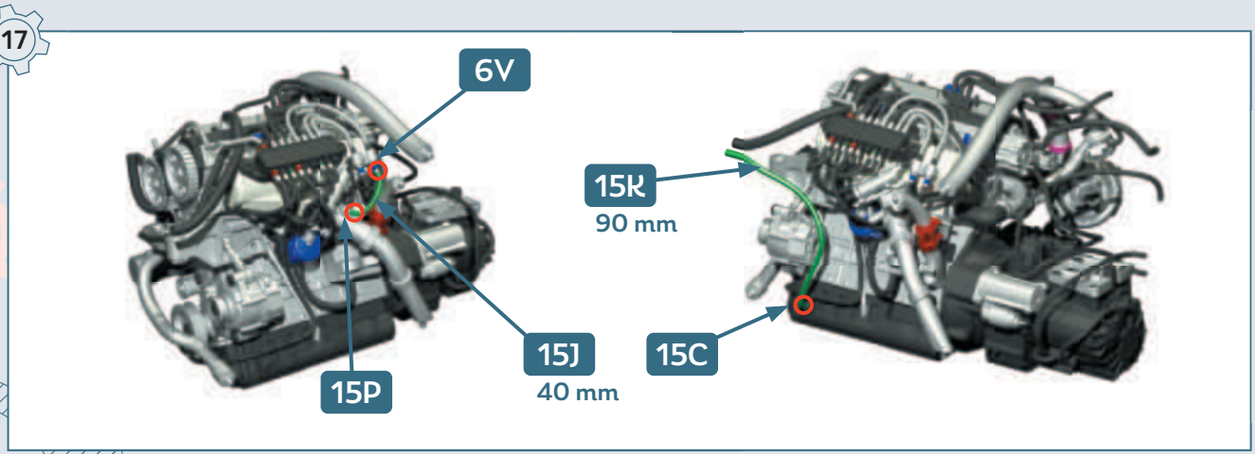
6V
15K
90 mm
15J
40 mm
15C
15P

18

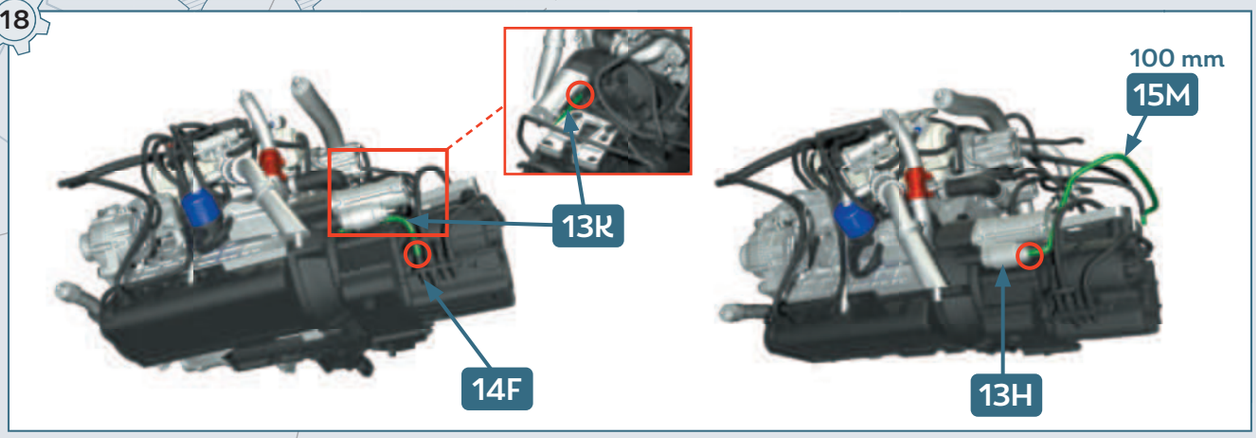

19

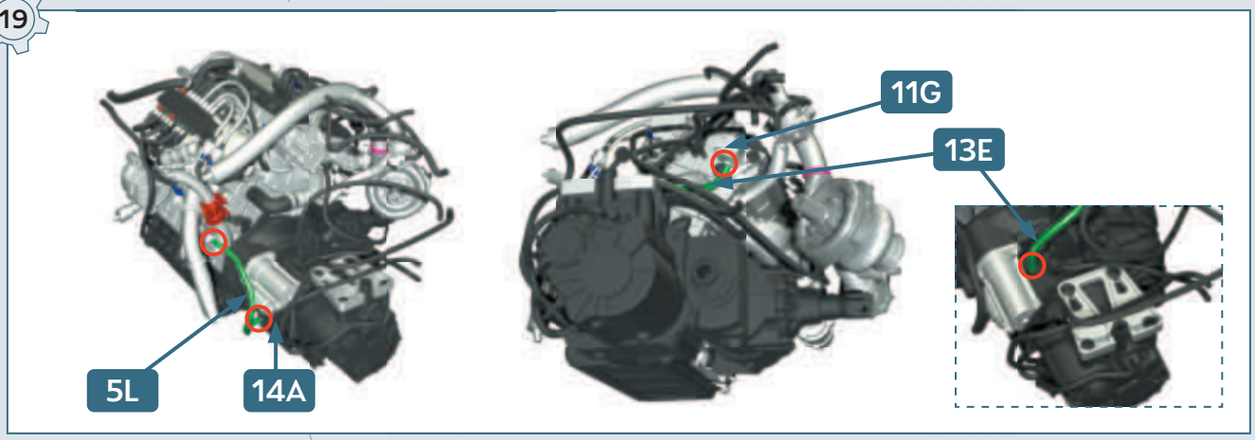

20

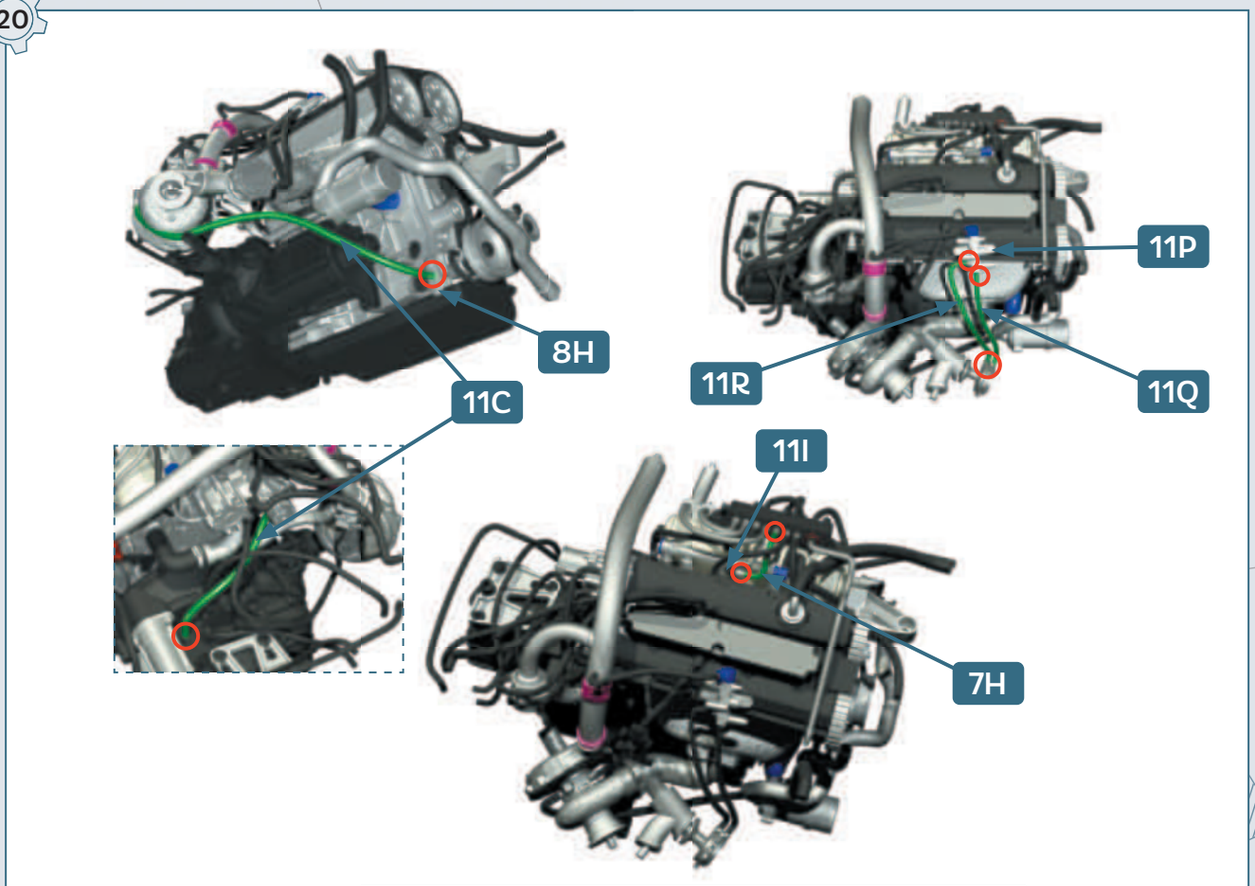

21



FR Dévissez la vis de
ENG Loosen the screw from 12B + 12C

22

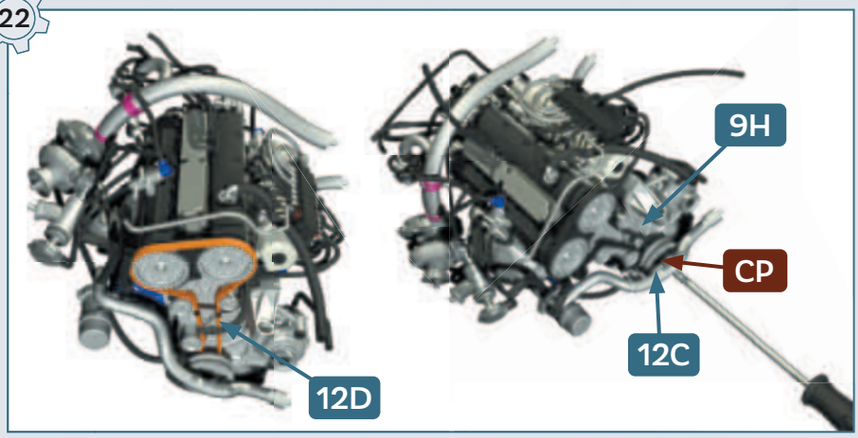

23



24

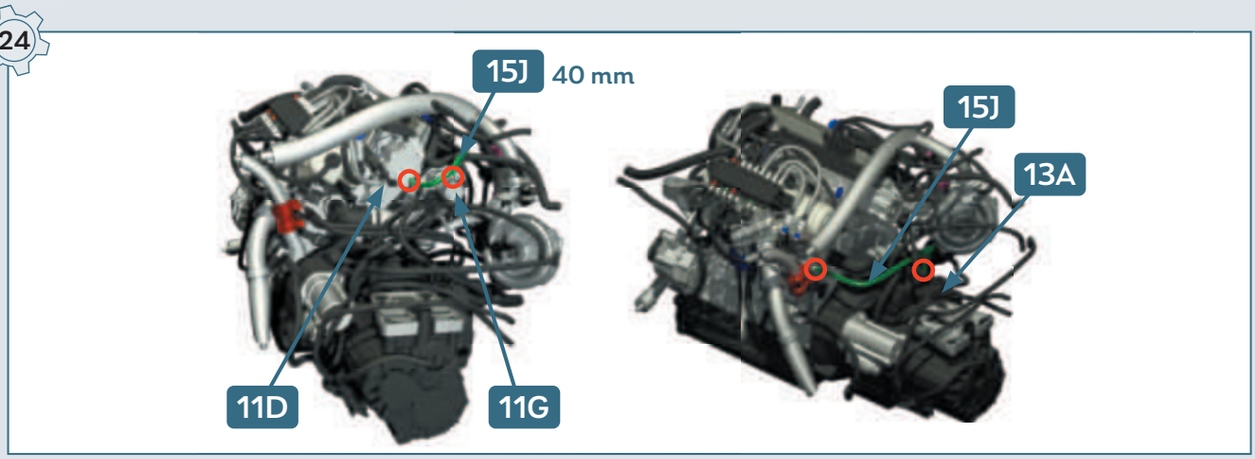

RÉSULTAT DE MONTAGE • FINAL RESULT

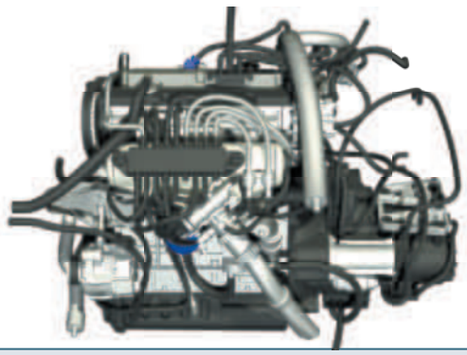

ROUE AVANT GAUCHE
•
LEFT FRONT WHEEL

16

PIÈCES • PARTS LIST



16A Jantee • Wheel rim
16B Écrous de roue • Wheel nuts **× 5**
16C Cercle intérieur de la jante • Wheel barrel
16D Pneumatique Pirelli pour l'asphalte • Pirelli tyre for asphalt

AM Vis • Screws 1.7 × 4 mm **× 4**

1

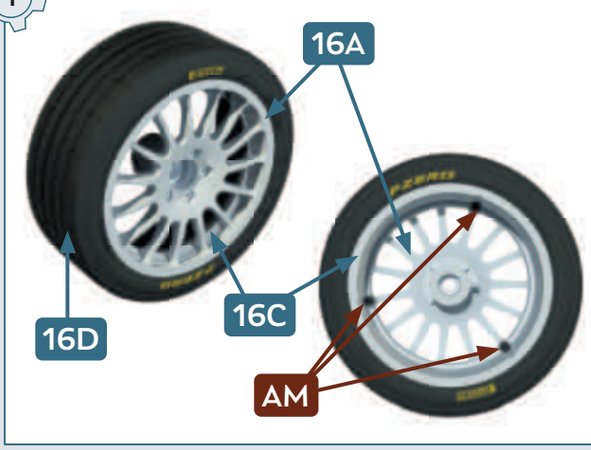

2

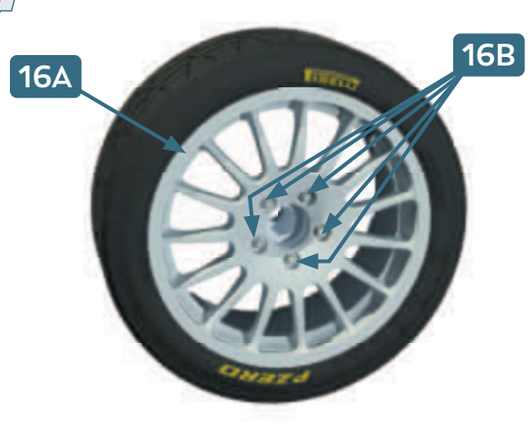

17

FREIN AVANT GAUCHE • LEFT FRONT DISC BRAKE

PIÈCES • PARTS LIST



ADP



17A



17B

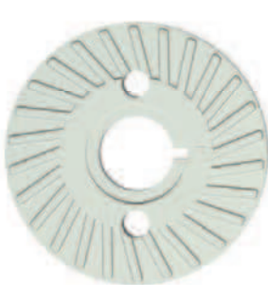

17C

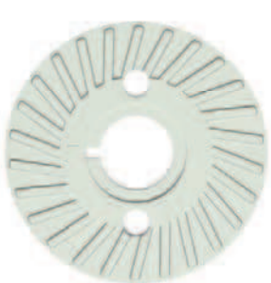

17D



17E

17A Disque de frein avant gauche 1 • Left front brake disc 1

17B Disque de frein avant gauche 2 • Left front brake disc 2

17C Disque de frein avant gauche 3 • Left front brake disc 3

17D Disque de frein avant gauche 4 • Left front brake disc 4

17E Disque de frein avant gauche 5 • Left front brake disc 5

ADP Vis • Screws 2.0 × 4 mm **× 3**

1

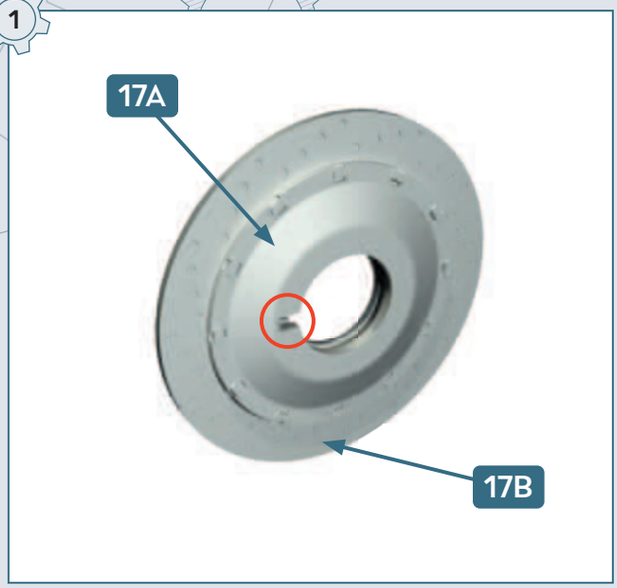

2

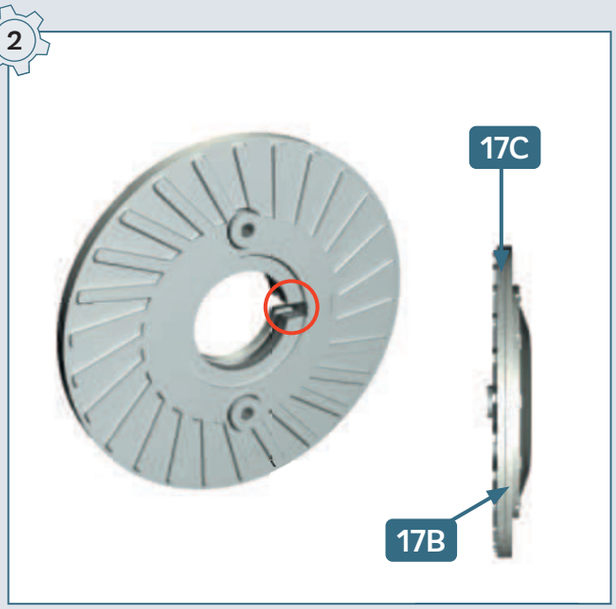

3

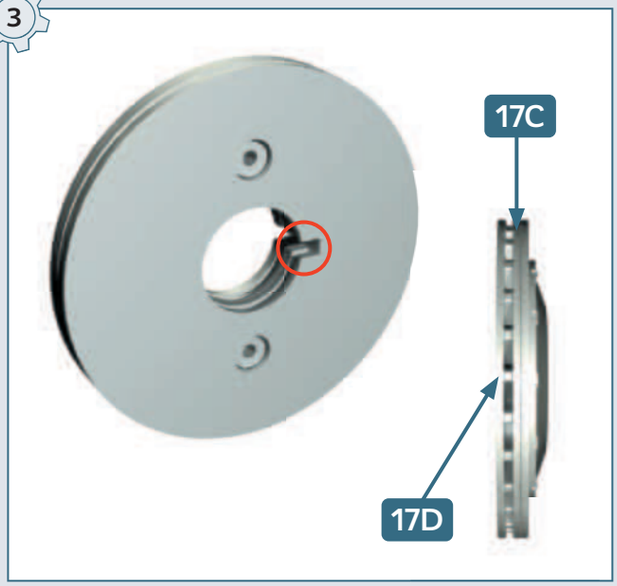

4

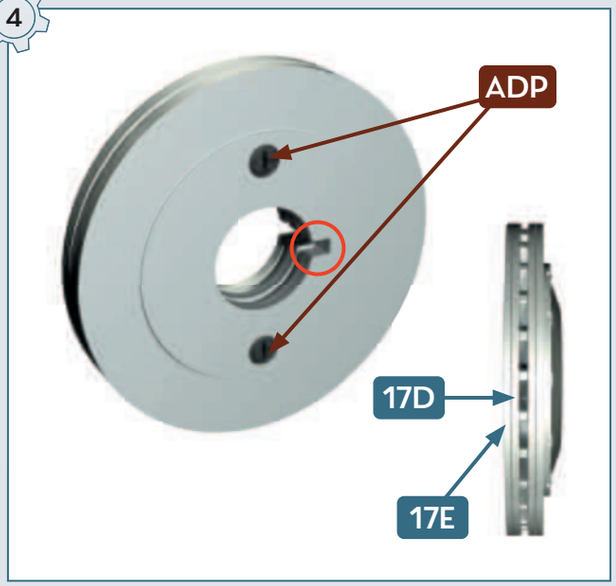

RÉSULTAT DE MONTAGE • FINAL RESULT



18

ÉTRIER DE FREIN AVANT GAUCHE

•

LEFT FRONT BRAKE CALLIPERS

PIÈCES • PARTS LIST


AM


AP


18A


18B


18C


18D


18E


18F


18G


18H

18A Porte-roue avant gauche 1 • Left front wheel base 1
18B Porte-roue avant gauche 2 • Left front wheel base 2
18C Conduit de refroidissement du frein avant gauche • Left front brake cooling pipe
18D Étrier de frein avant gauche • Left front brake calliper
18E Raccords de l'étrier de frein • Brake calliper joints **× 3**
18F Protection du disque de frein avant gauche • Left front brake disc protection
18G Arbre de roue avant gauche • Left front wheel shaft
18H Soufflet extérieur d'arbre de roue avant • Front wheel shaft bellow

AM Vis • Screws 1.7 × 4 mm **× 5**
AP Vis • Screws 1.7 × 4 mm **× 3**

1

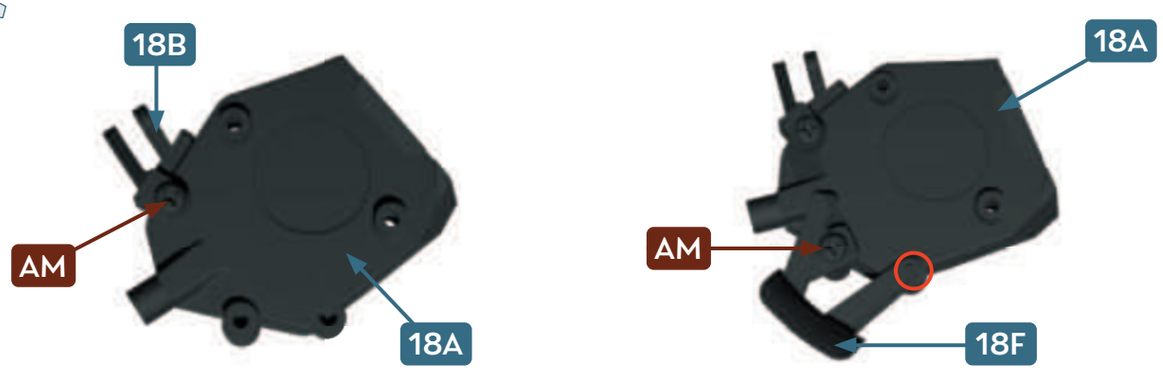

2

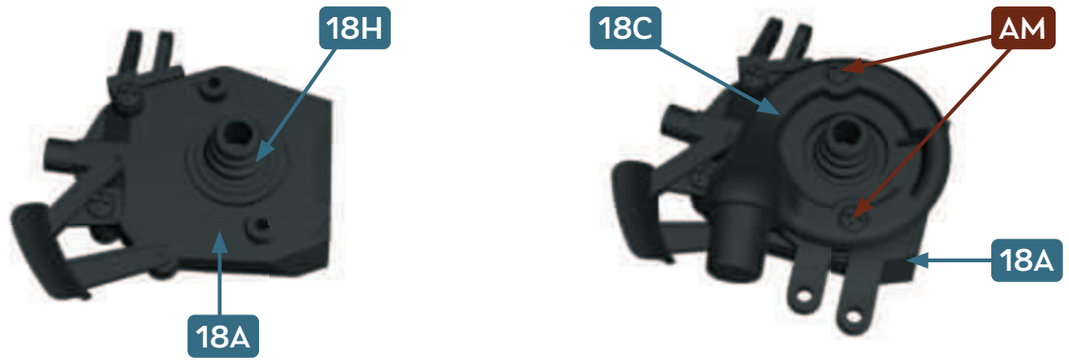

3

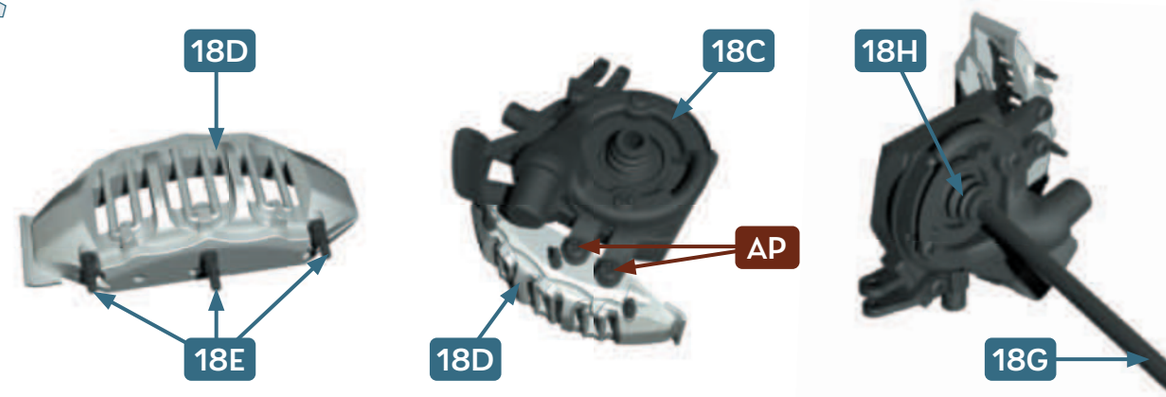

RÉSULTAT DE MONTAGE • FINAL RESULT



19

BERCEAU AVANT
•
FRONT MOUNT

PIÈCES • PARTS LIST

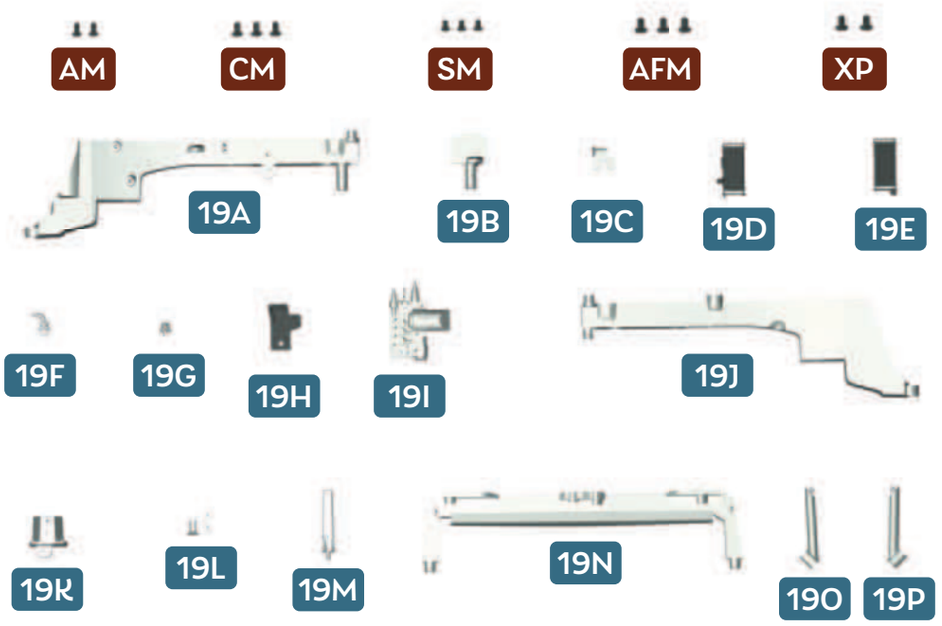

19A Longeron gauche du berceau avant 1 • Front mount left rail 1
19B Longeron gauche du berceau avant 2 • Front mount left rail 2
19C Longeron gauche du berceau avant 3 • Front mount left rail 3
19D Réservoir de fluide hydraulique 1 • Hydraulic liquid reservoir 1
19E Réservoir de fluide hydraulique 2 • Hydraulic liquid reservoir 2
19F Réservoir de fluide hydraulique 3 • Hydraulic liquid reservoir 3
19G Réservoir de fluide hydraulique 4 • Hydraulic liquid reservoir 4
19H Boîtier électrohydraulique • Electraulic housing
19I Support des connexions du système hydraulique • Hydraulic system connectors base
19J Longeron droit du berceau avant 1 • Front mount right rail 1
19K Longeron droit du berceau avant 2 • Front mount right rail 2
19L Longeron droit du berceau avant 3 • Front mount right rail 3
19M Support • Base
19N Traverse avant du berceau • Front mount bar
19O Ferrure gauche de la traverse avant du berceau • Front mount bar left bracket
19P Ferrure droite de la traverse avant du berceau • Front mount bar right bracket

AM Vis • Screws 1.7 × 4 mm **× 2**
CM Vis • Screws 2.0 × 4 mm **× 3**
SM Vis • Screws 1.7 × 3 mm **× 3**
AFM Vis • Screws 2.3 × 4 mm **× 3**
XP Vis • Screws 2.3 × 4 mm **× 2**

1

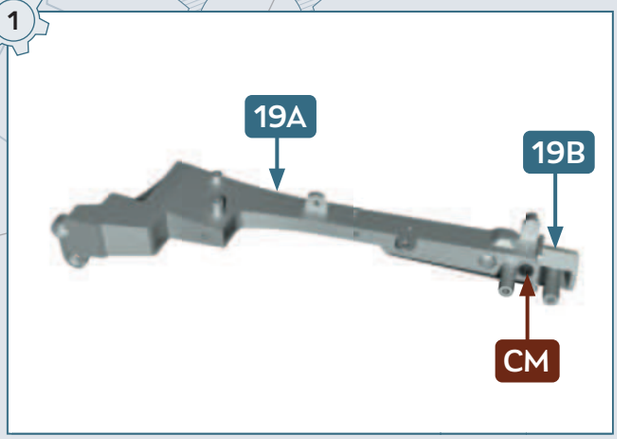

2

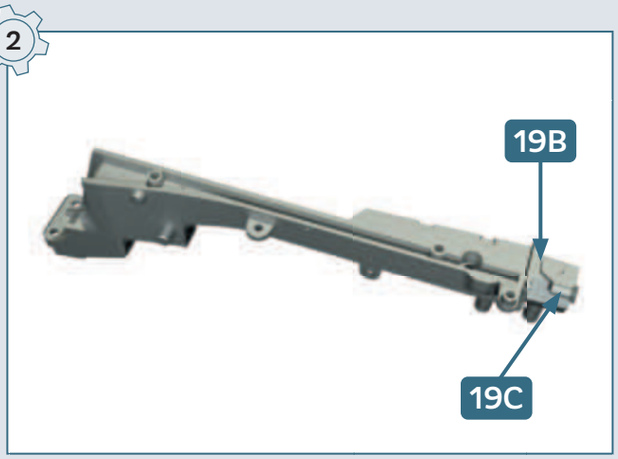

3

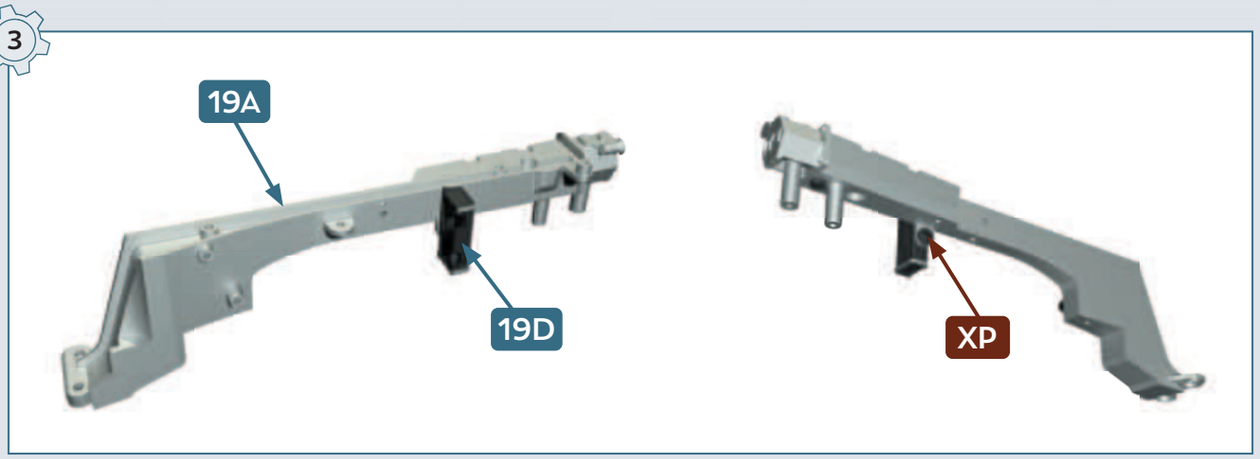

4

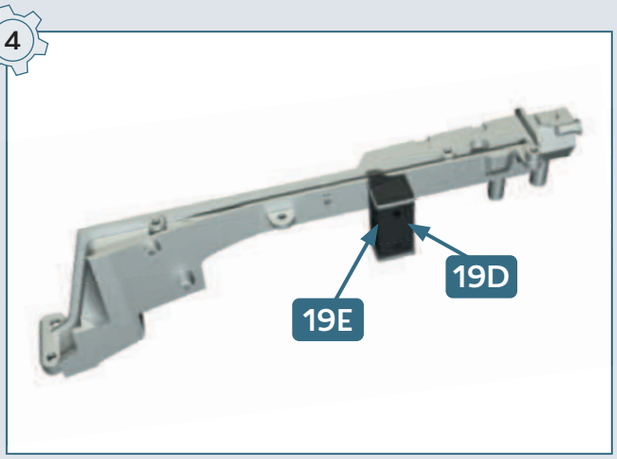

5

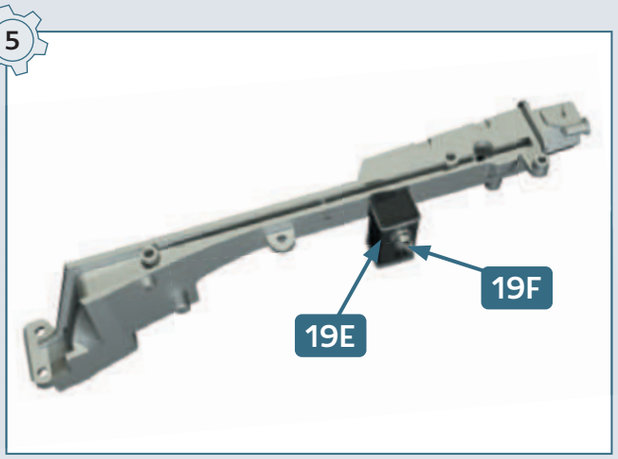

6

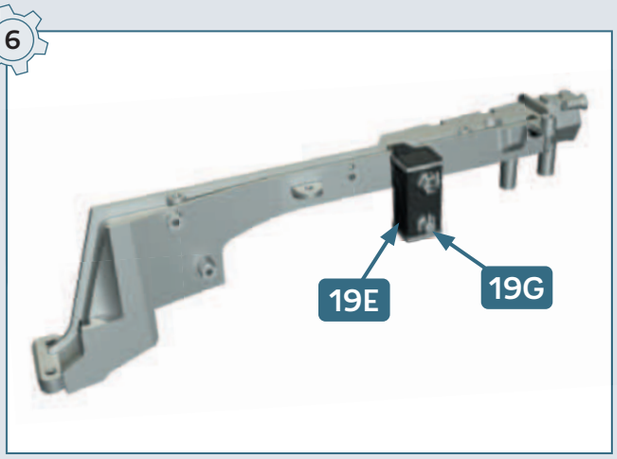

7

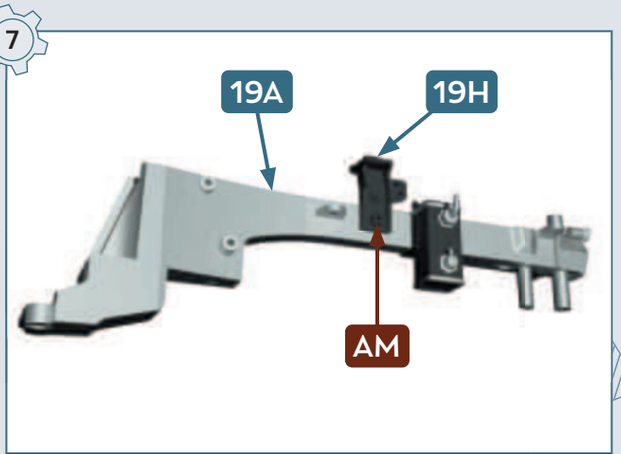

8

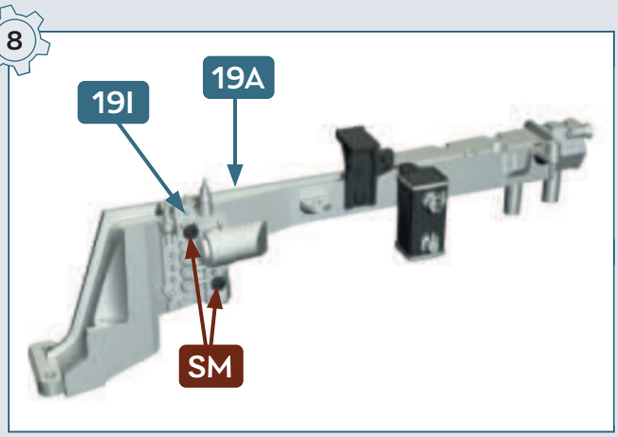

9

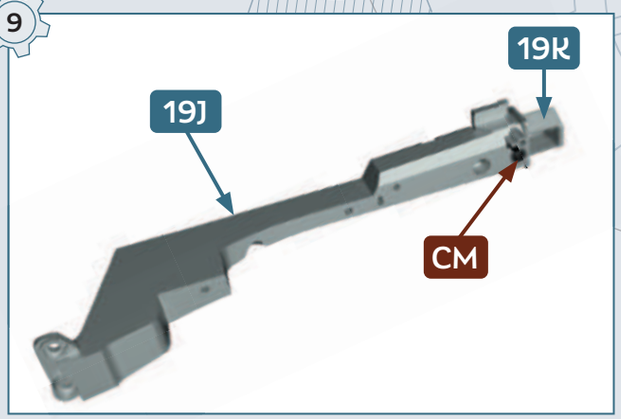

10

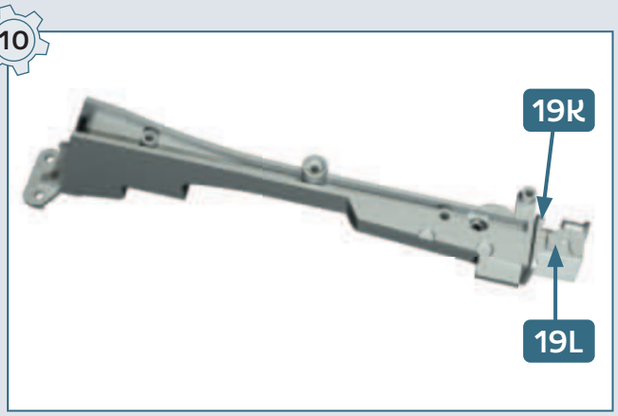

11

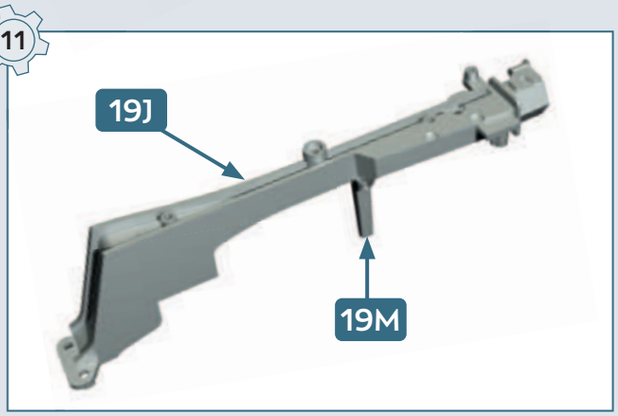

12

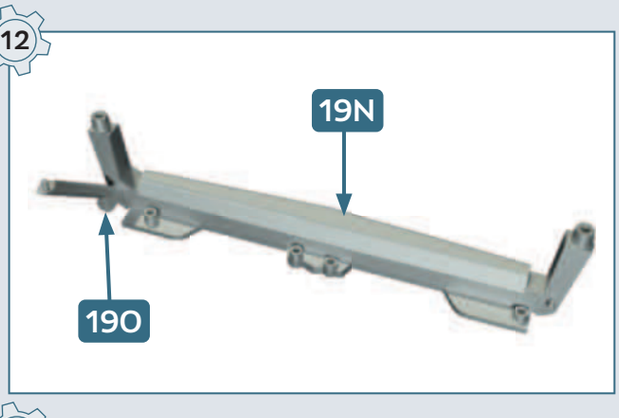

13

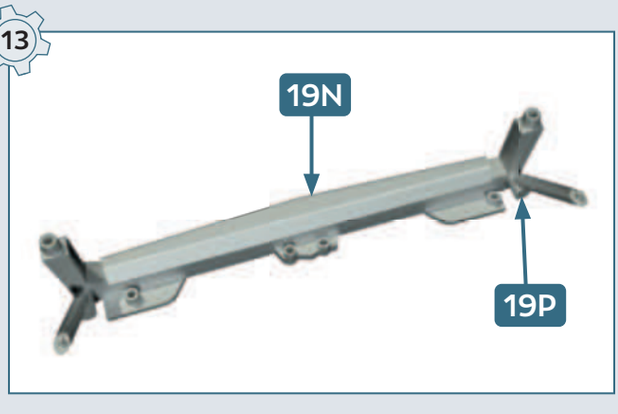

14

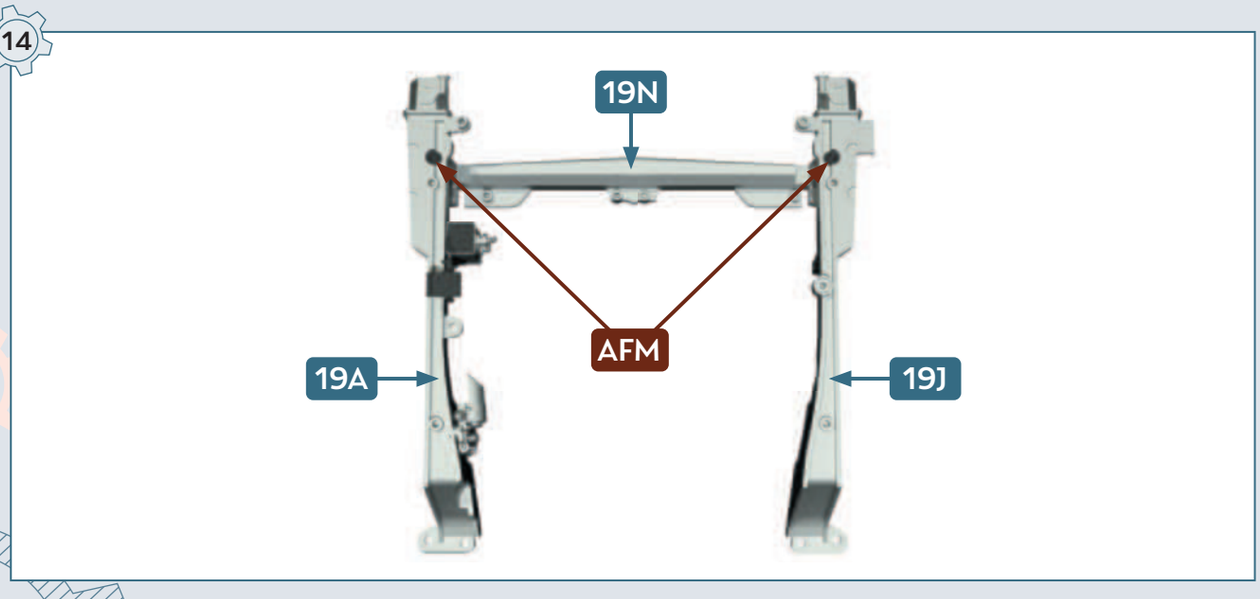

PASSAGE DE ROUE AVANT GAUCHE

•

LEFT FRONT WHEEL ARCH

20

PIÈCES • PARTS LIST

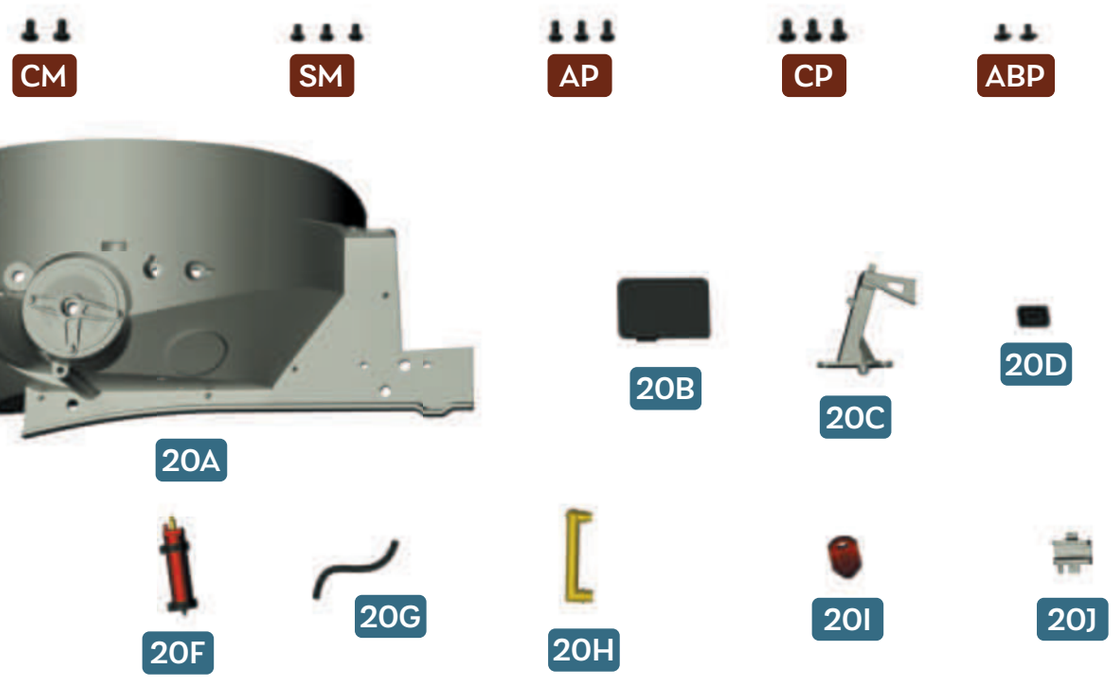

20A Passage de roue avant gauche • Left front wheel arch
20B Bavette du passage de roue avant gauche • Left front wheel arch rain flap
20C Support de la fermeture de sécurité gauche du capot • Left antiburst bonnet latch base
20D Connecteur du câblage électrique • Wiring connector
20E* Axe de la fermeture de sécurité gauche du capot • Left antiburst bonnet latch pin
20F Cartouche de l'amortisseur avant gauche • Left front shock absorber cartridge
20G Durite de la cartouche de l'amortisseur • Shock absorber cartridge hose (**20 mm**)
20H Tige du capot • Bonnet rod
20I Support de la tige du capot 1 • Bonnet rod base 1
20J Support de la tige du capot 2 • Bonnet rod base 2

CM Vis • Screws 2.0 × 4 mm **× 2**
SM Vis • Screws 1.7 × 3 mm **× 3**
AP Vis • Screws 1.7 × 4 mm **× 3**
CP Vis • Screws 2.0 × 4 mm **× 3**
ABP Vis • Screws 1.4 × 3 (W 4.0) **× 2**

* **FR** A la place de with spaces **21D** et **20E** veuillez utiliser **109E** et **109D** qui sont plus longs
ENG Please use **109E** and **109D** instead of **21D** and **20E**: these pieces are longer

1

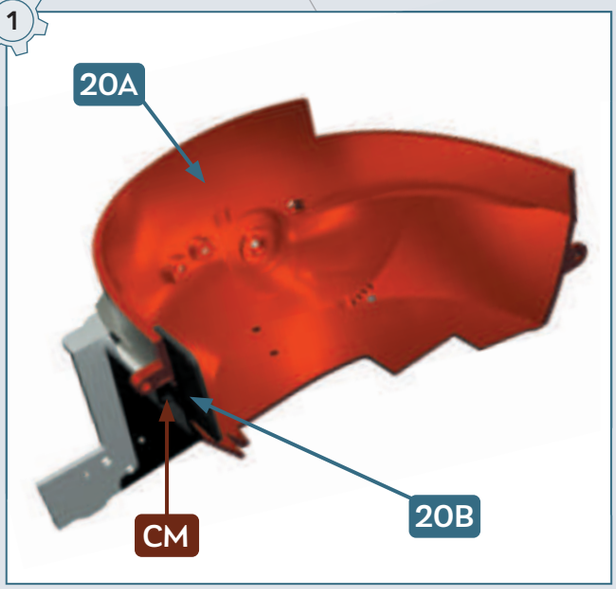

2

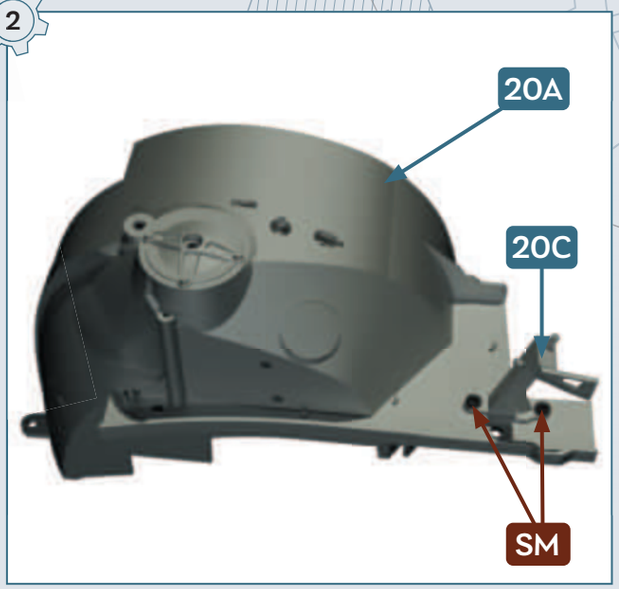

3



4

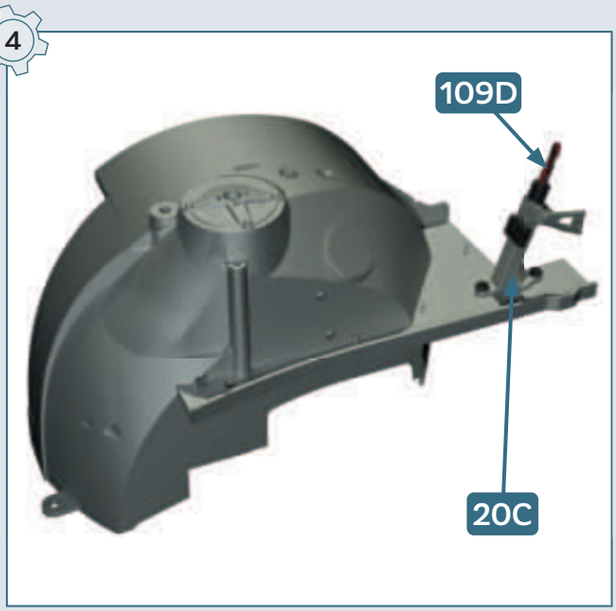

5



6

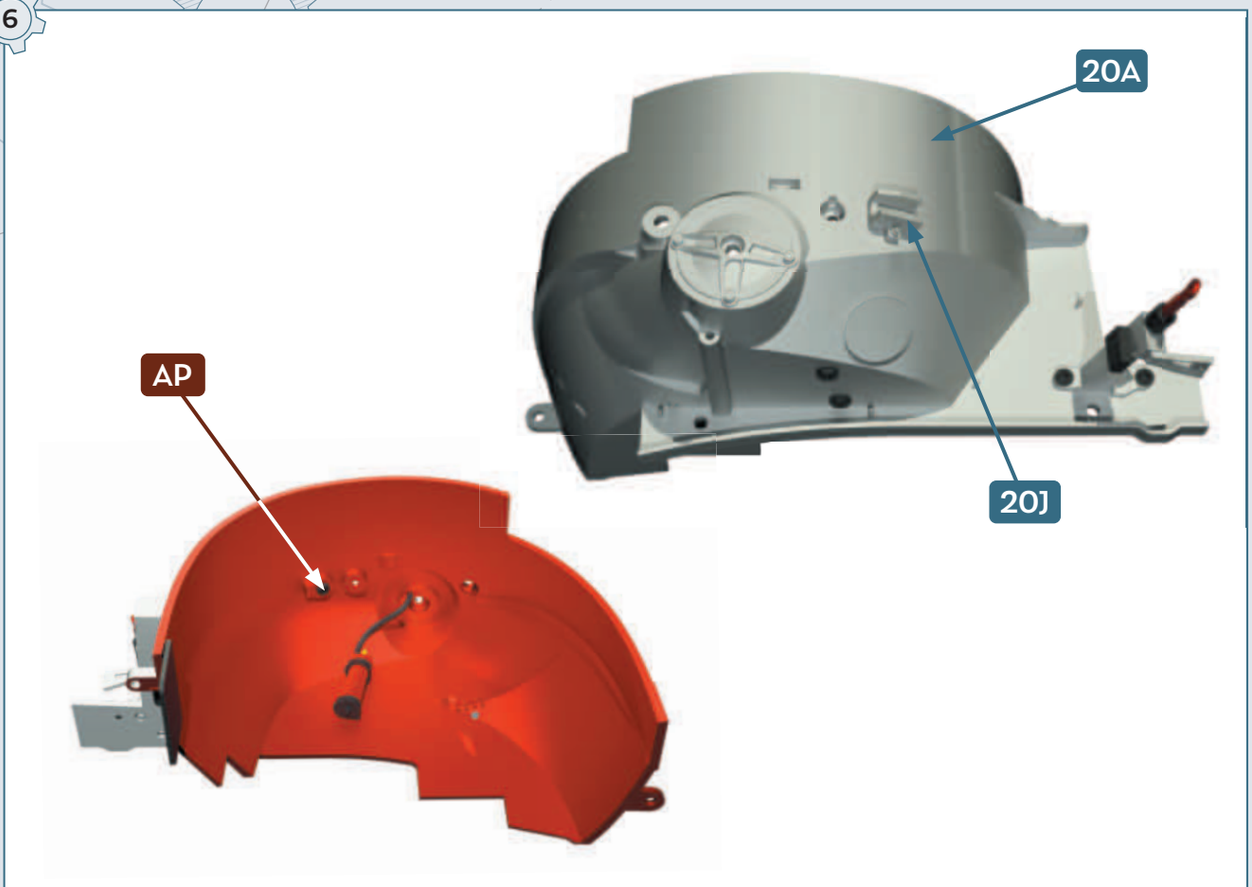

7

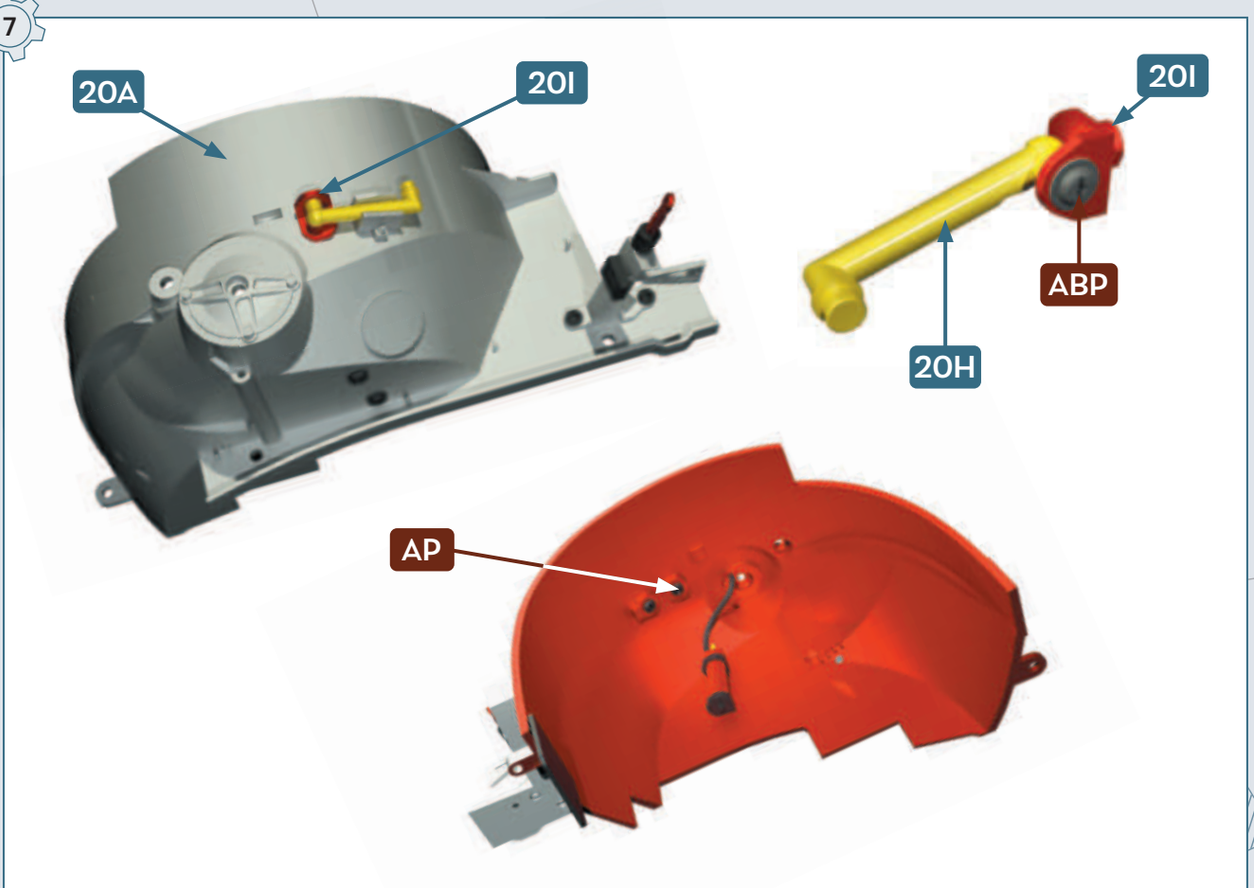

21

PASSAGE DE ROUE AVANT DROIT

•

RIGHT FRONT WHEEL ARCH

PIÈCES • PARTS LIST



21A Passage de roue avant droit • Right front wheel arch
21B Bavette du passage de roue avant droit • Right front wheel arch rain flap
21C Support de la fermeture de sécurité droite du capot • Right antiburst bonnet latch base
21D* Axe de la fermeture de sécurité droite du capot • Right antiburst bonnet latch pin
21E Cartouche de l'amortisseur avant droit • Right front shock absorber cartridge
21F Durite de la cartouche de l'amortisseur • Shock absorber cartridge hose (**20 mm**)
21G Réservoir d'huile • Oil reservoir
21H Jauge du niveau d'huile • Oil level gauge
21I Capteur du capot • Bonnet detector
21J Support de la buse du système d'extinction d'incendie • Fire suppression system nozzle base
21K Buse du système d'extinction d'incendie • Fire suppression system nozzle
21L Connecteur du câblage électrique • Wiring connector
21M Vase d'expansion • Expansion vessel

CM Vis • Screws 2.0 × 4 mm **× 2**
SM Vis • Screws 1.7 × 3 mm **× 3**
AP Vis • Screws 1.7 × 4 mm **× 3**
CP Vis • Screws 2.0 × 4 mm **× 3**
XP Vis • Screws 2.3 × 4 mm **× 4**

* **FR** A la place de with space after **21D** et **20E** veuillez utiliser **109E** et **109D** qui sont plus longs
ENG Please use **109E** and **109D** instead of **21D** and **20E**: these pieces are longer

1

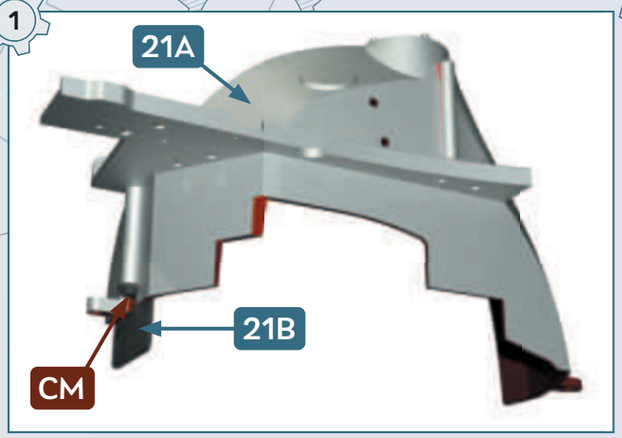
21A
21B
CM

2

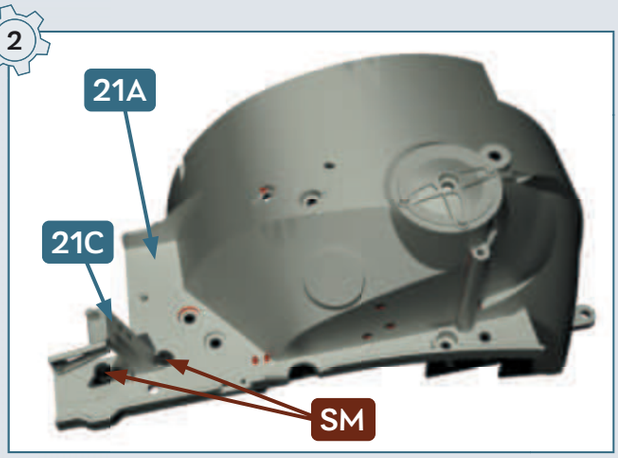
21A
21C
SM

3

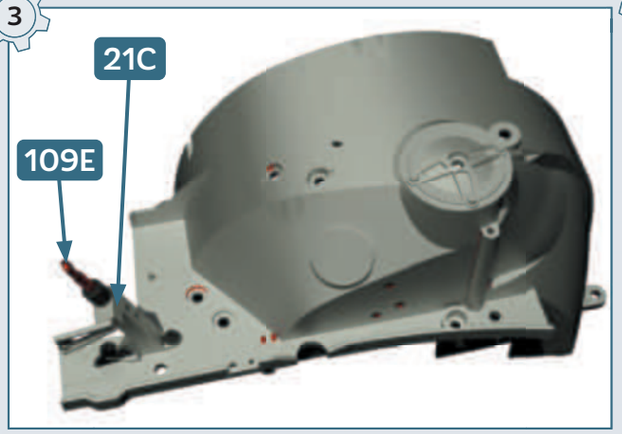
21C
109E

4


21F
20 mm
21E

5

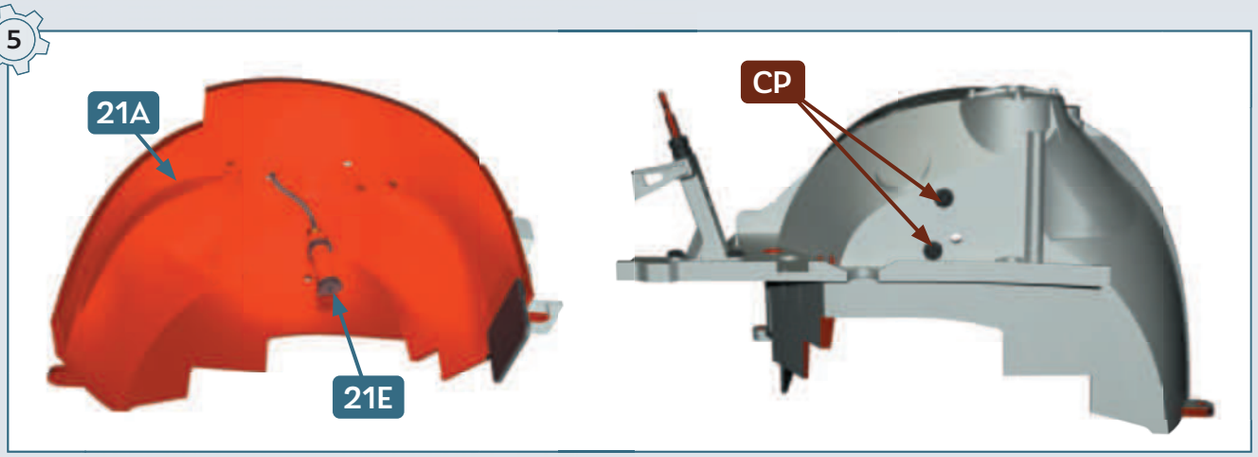
21A
21E
CP

6

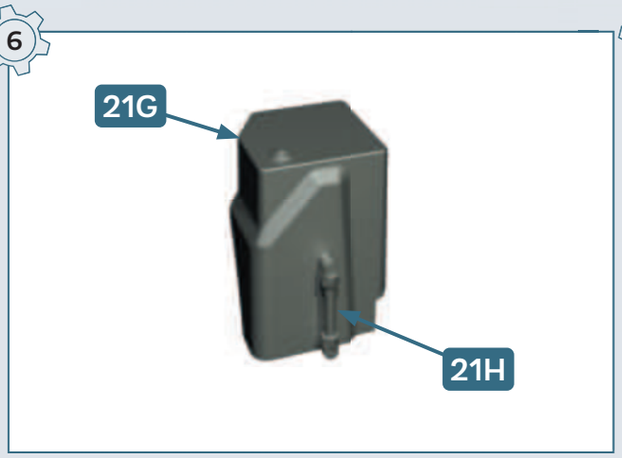
21G
21H

7

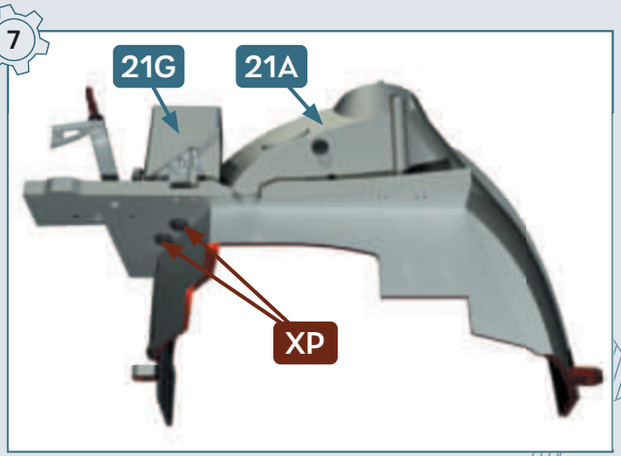
21G
21A
XP

8

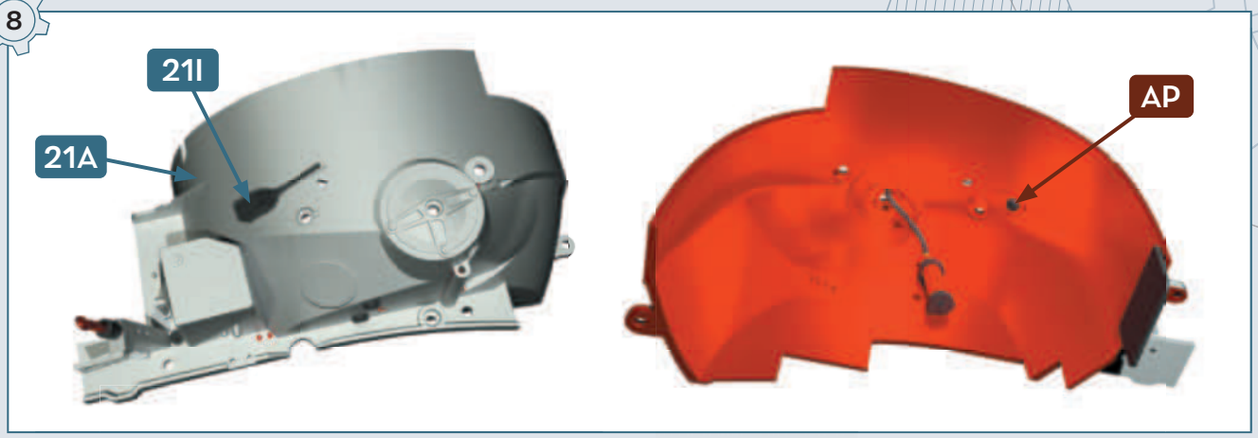

9

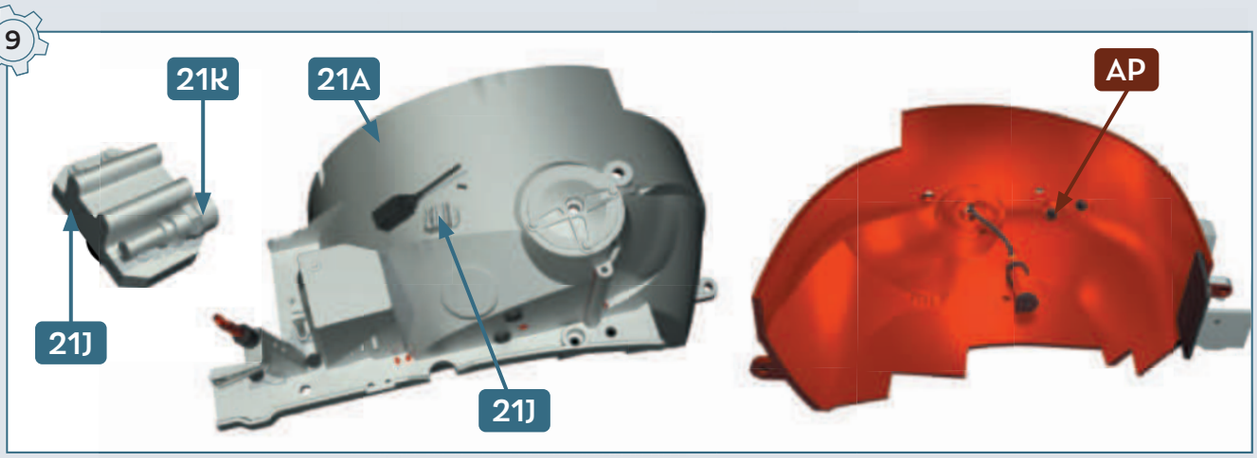

10

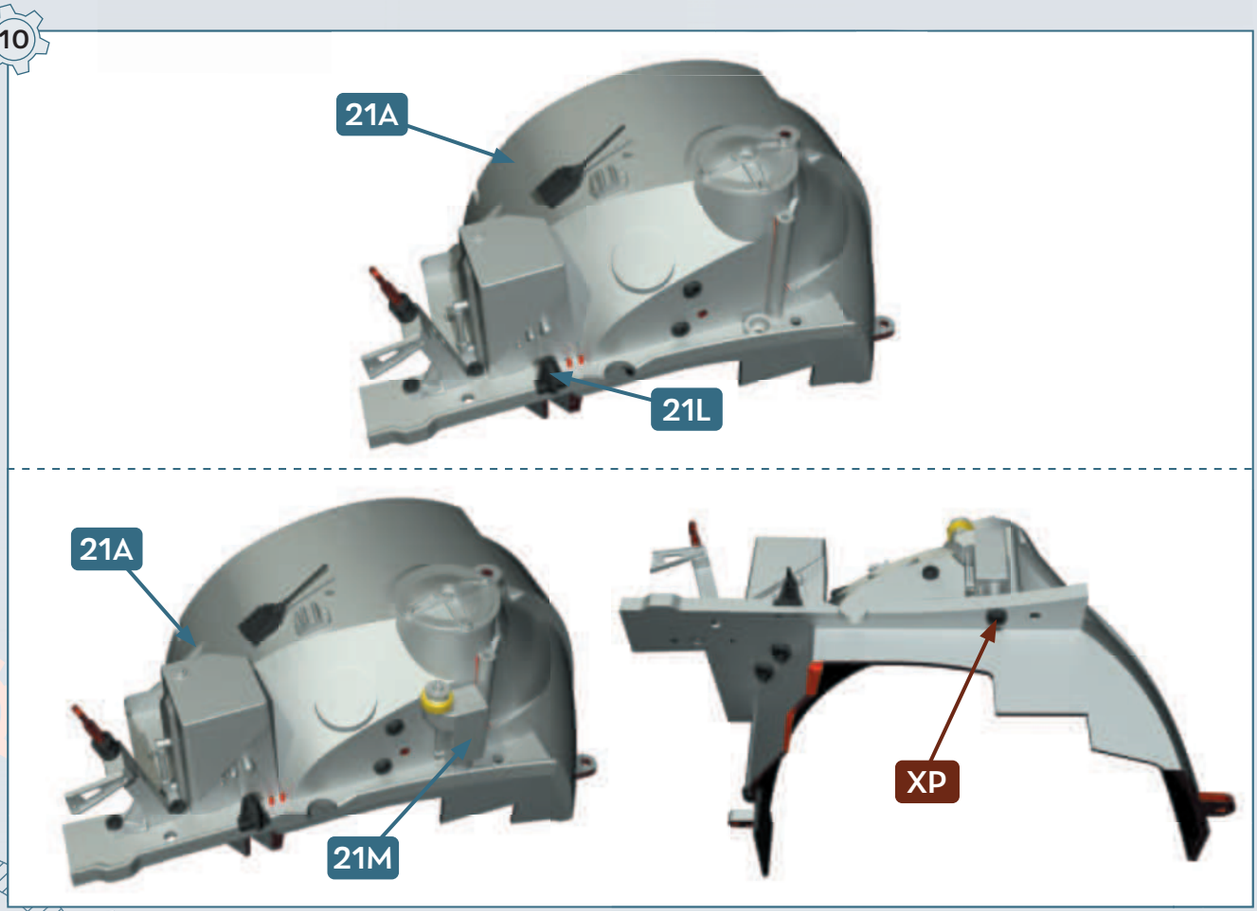

ROUE AVANT DROITE
•
RIGHT FRONT WHEEL

22

PIÈCES • PARTS LIST



AM



22A



22B



22C



22D



22A Jante • Wheel rim
22B Écrous de roue • Wheel nuts **× 5**
22C Cercle intérieur de la jante • Wheel barrel
22D Pneumatique Pirelli pour l'asphalte • Pirelli tyre for asphalt

AM Vis • Screws 1.7 × 4 mm **× 4**

FR *Veuillez vous référer aux pas à pas n° 16 (p. 77)*
ENG *Please follow the step by step instructions N°16 (p. 77)*

23

FREIN AVANT DROIT

•

RIGHT FRONT DISC BRAKE

PIÈCES • PARTS LIST



ADP



23A



23B



23C



23D



23E

23A Disque de frein avant droit 1 • Right front brake disc 1

23B Disque de frein avant droit 2 • Right front brake disc 2

23C Disque de frein avant droit 3 • Right front brake disc 3

23D Disque de frein avant droit 4 • Right front brake disc 4

23E Disque de frein avant droit 5 • Right front brake disc 5

ADP Vis • Screws 2.0 × 4 mm **× 3**

1

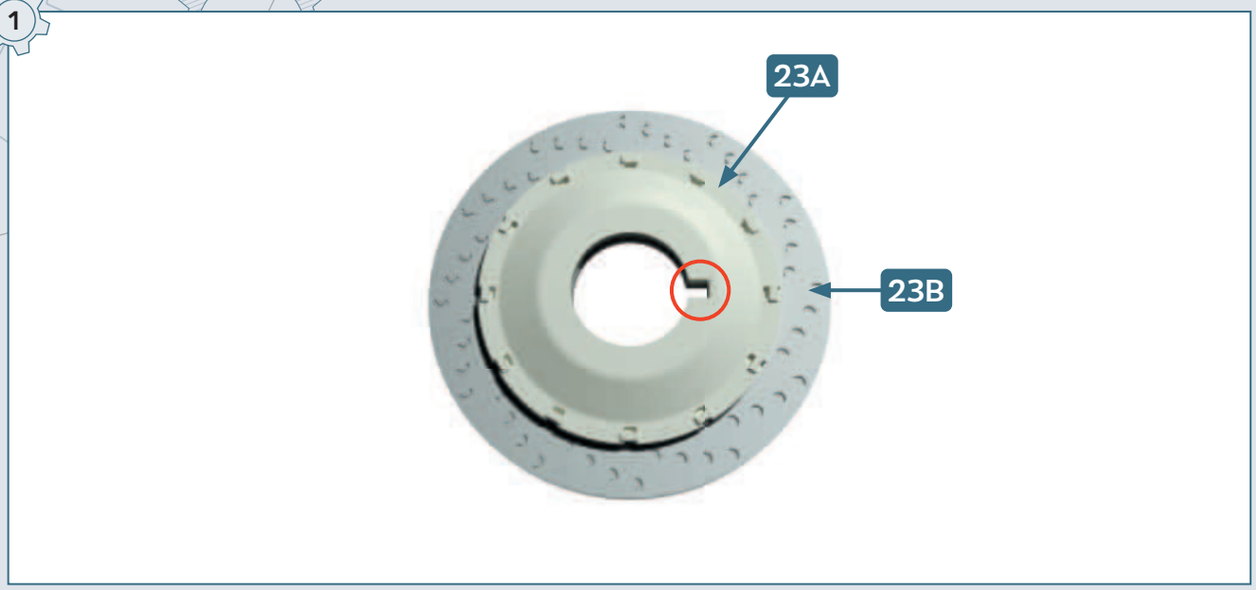

2

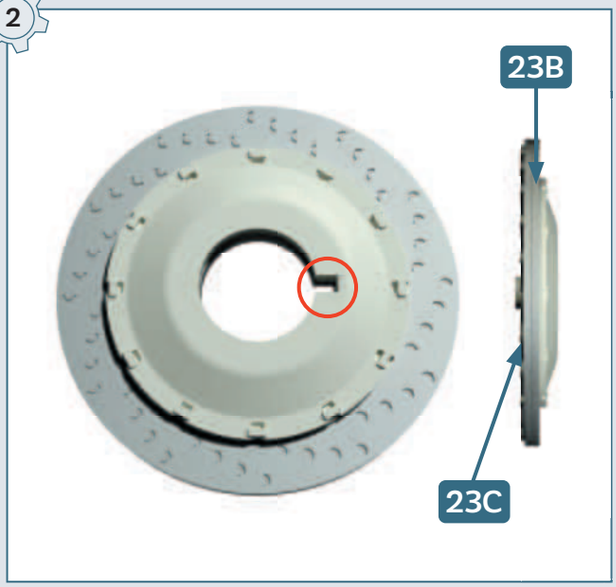

3

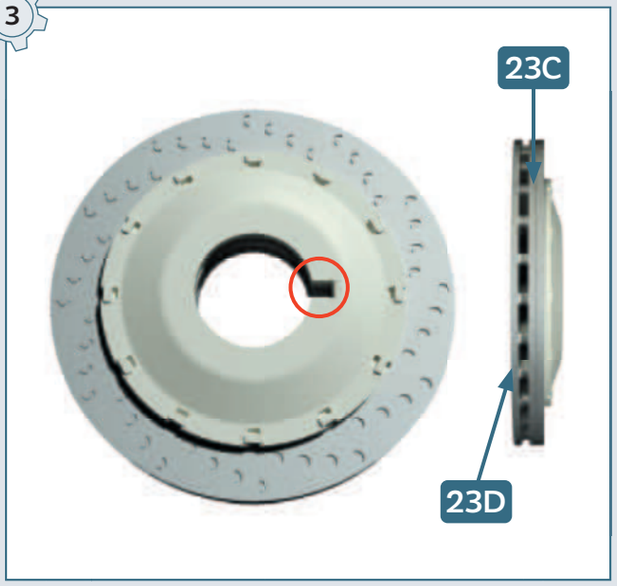

4

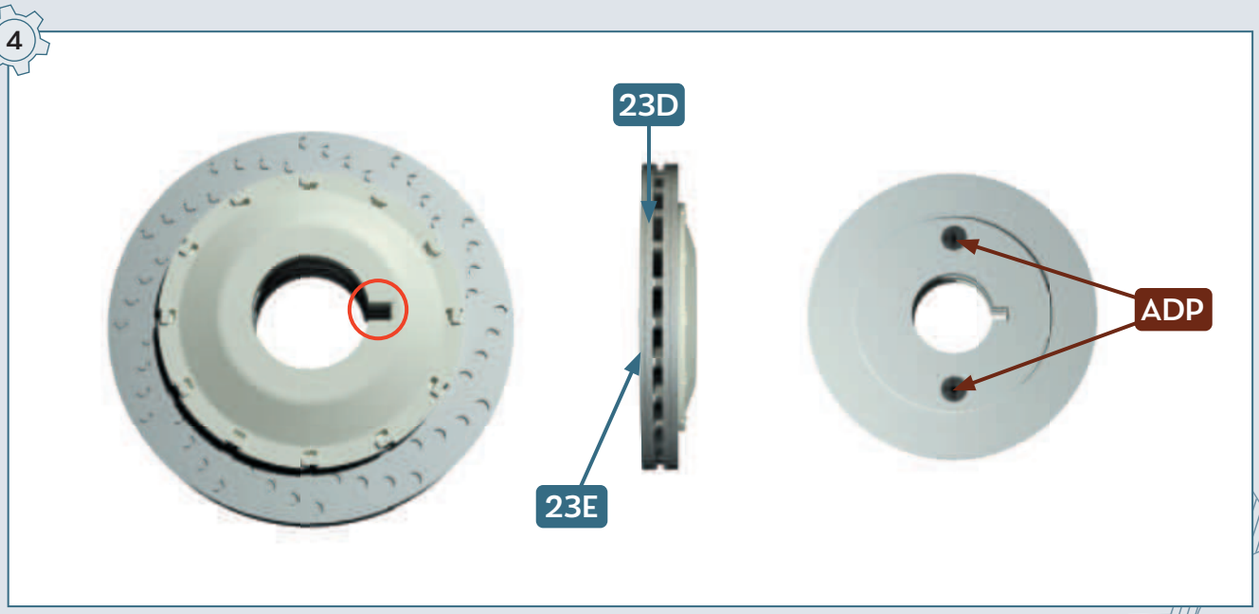

24

ÉTRIER DE FREIN AVANT DROIT

•

RIGHT FRONT BRAKE CALLIPERS

PIÈCES • PARTS LIST


AM


AP


24A


24B


24C


24D


24E


24F


24G


24H

24A Porte-roue avant droit 1 • Right front wheel base 1
24B Porte-roue avant droit 2 • Right front wheel base 2
24C Écope de refroidissement du frein avant droit • Right front brake cooling scoop
24D Étrier de frein avant droit • Right front brake calliper
24E Raccords de l'étrier de frein • Brake calliper joints **× 3**
24F Protection du disque de frein avant droit • Right front brake disc protection
24G Arbre de roue avant droit • Right front wheel shaft
24H Soufflet extérieur de l'arbre de roue avant • Front wheel shaft bellow

AM Vis • Screws 1.7 × 4 mm **× 5**
AP Vis • Screws 1.7 × 4 mm **× 3**

1

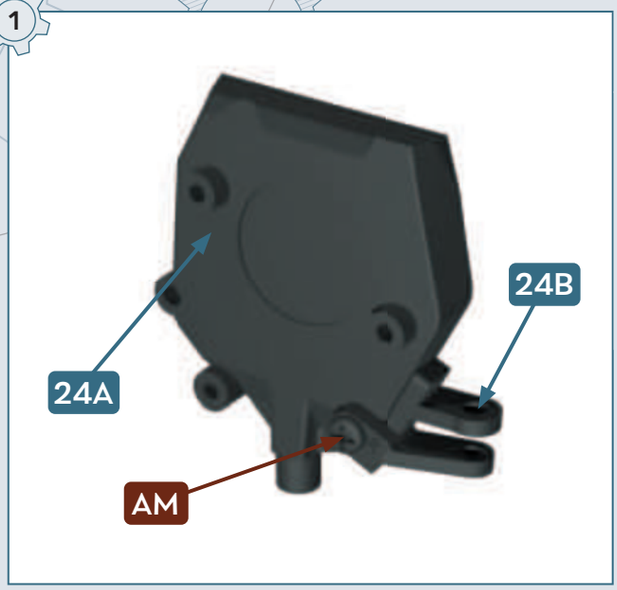
24A
24B
AM

2

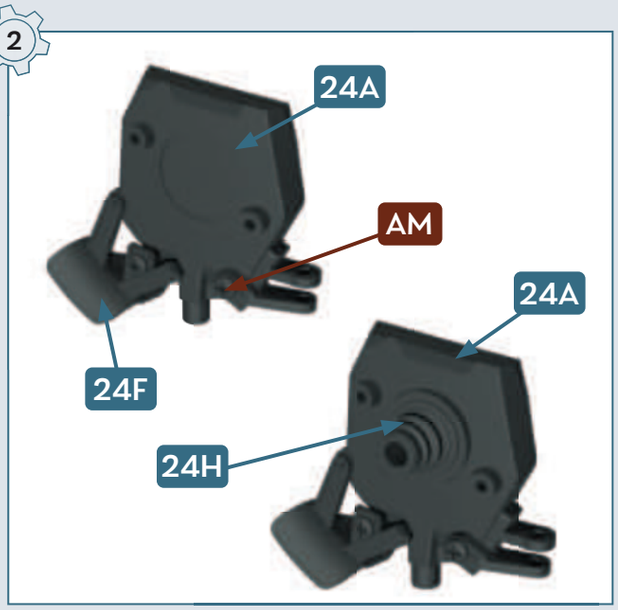
24A
AM
24A
24F
24H

3

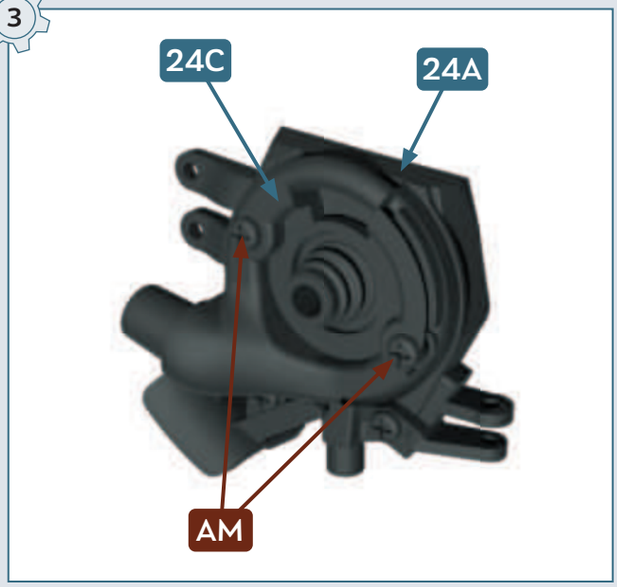
24C
24A
AM

4

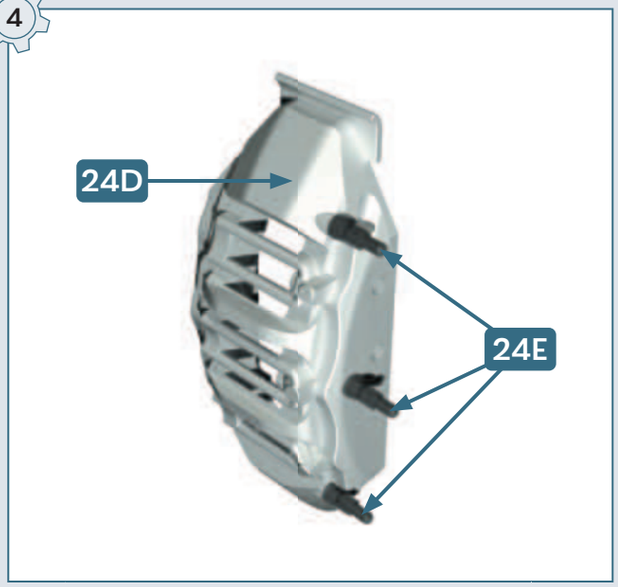
24D
24E

5

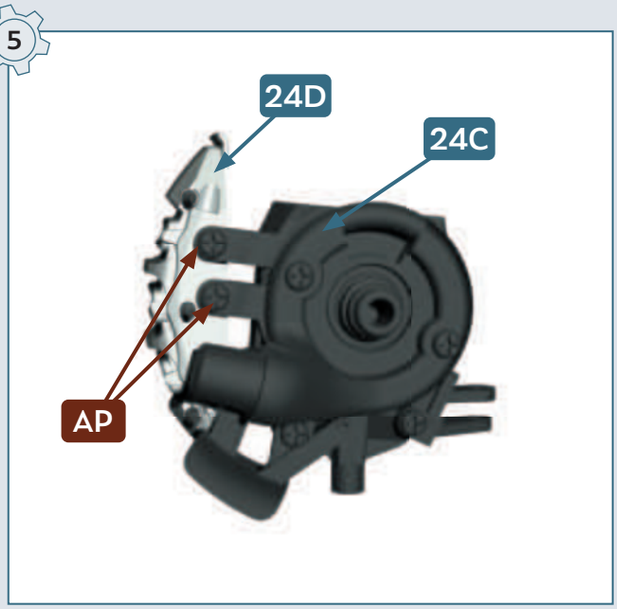
24D
24C
AP

6

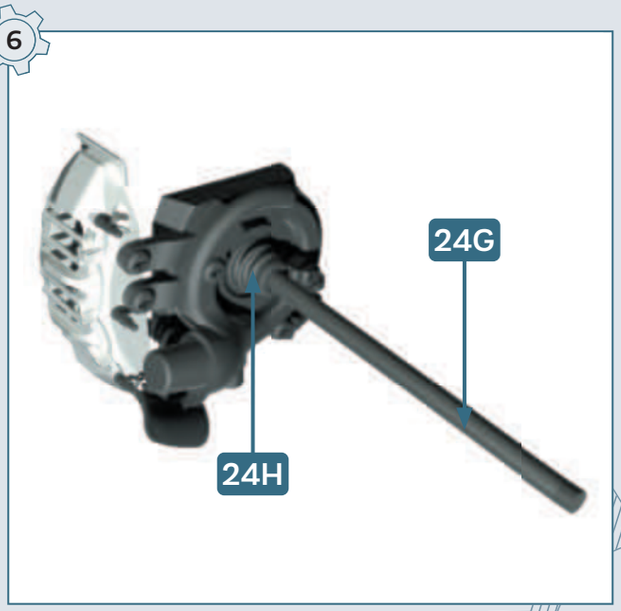
24G
24H

25

SUSPENSION AVANT GAUCHE • LEFT FRONT SUSPENSION

PIÈCES • PARTS LIST


CM


EM


GM


AM


ABM


25A


25B


25C


25D


25E


25F


25G

25A Faux-châssis du train avant • Front axle sub-frame
25B Barres de renfort du faux-châssis du train avant • Front axle sub-frame bars **× 2**
25C Boîtier de crémaillère de direction 1 • Steering rack housing 1
25D Soufflet du boîtier de crémaillère de direction • Steering rack bellows
25E Bras inférieur de suspension avant gauche • Front left suspension arm
25F Tirant de suspension avant gauche • Front left suspension rod
25G Biellette de direction gauche • Left steering swivel arm

CM Vis • Screws 2.0 × 4 mm **× 8**
EM Vis • Screws 2.0 × 5 mm **× 2**
GM Vis • Screws 2.0 × 6 mm **× 2**
AM Vis • Screws 1.7 × 4 mm **× 2**
ABM Vis • Screws 1.7 × 6 mm **× 2**

1

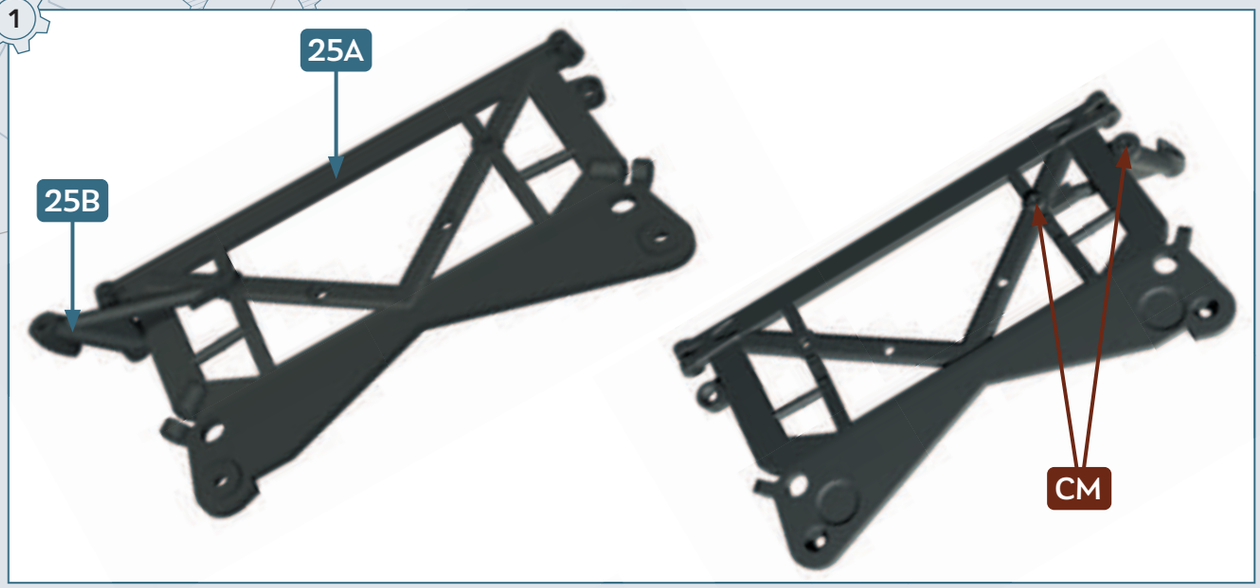

2



3

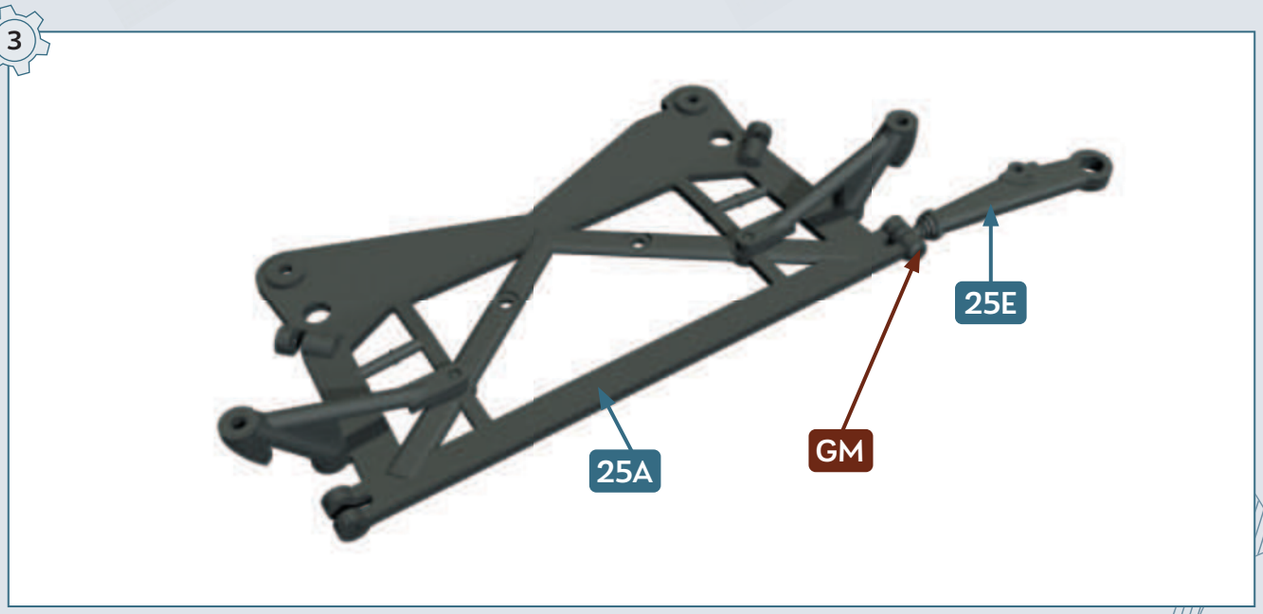

4

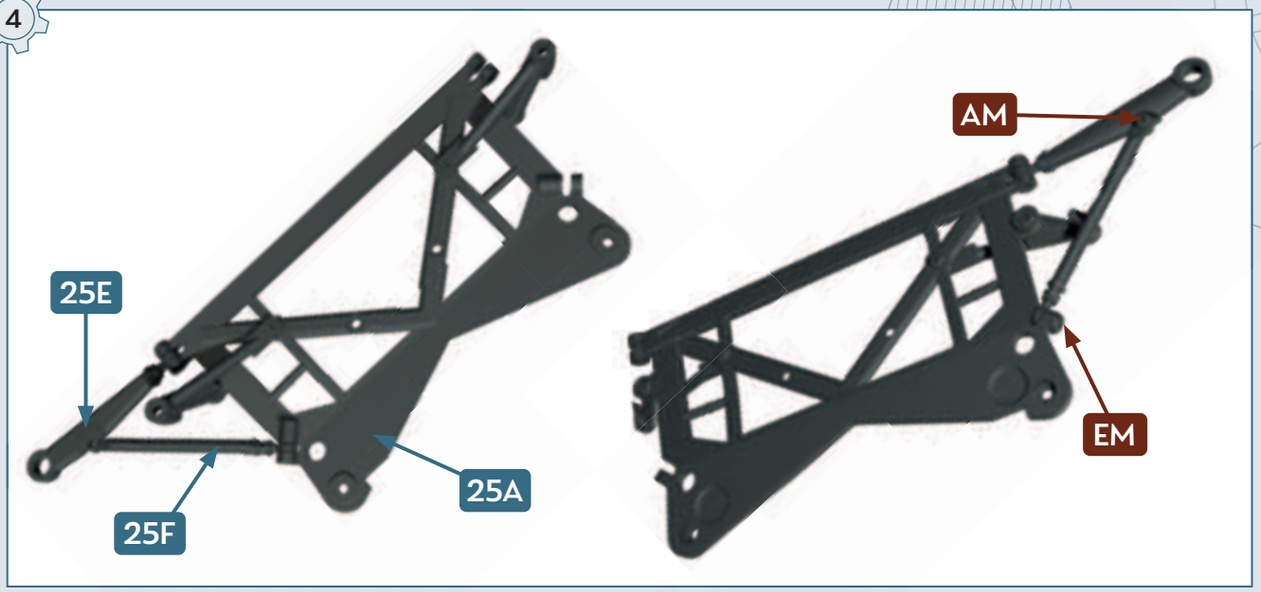

5

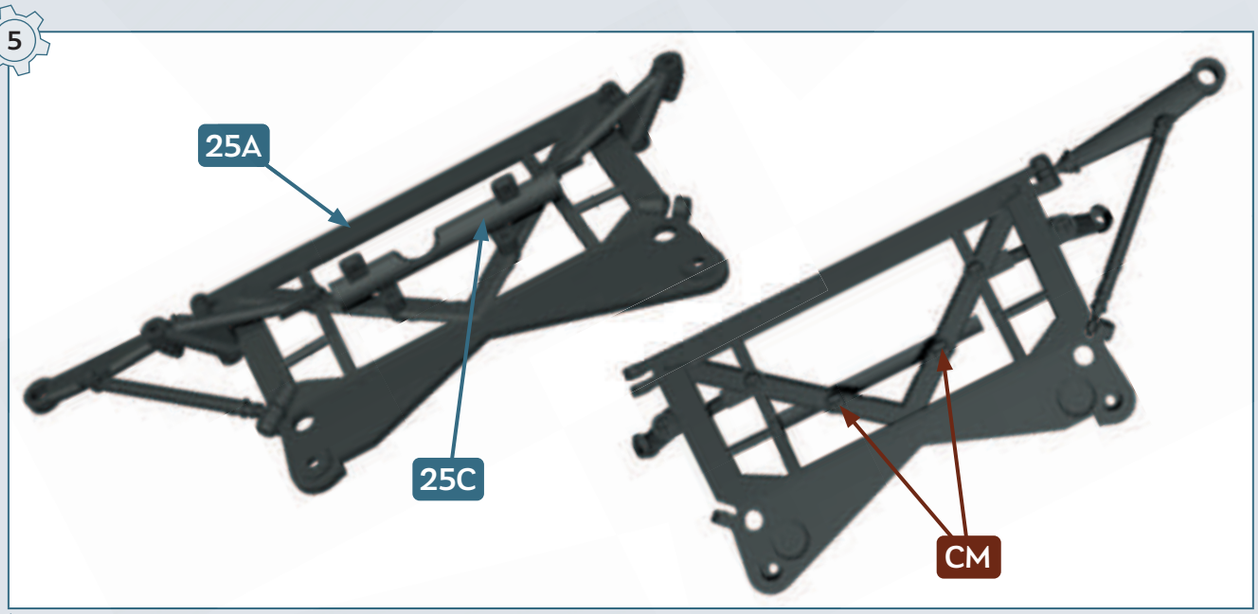

6



SUSPENSION AVANT DROITE

•

RIGHT FRONT SUSPENSION

26

PIÈCES • PARTS LIST


EM


GM


AM


ABM


26A


26B


26C


26D


26E


26F

26A Soufflet du boîtier de crémaillère de direction • Steering rack bellows
26B Bras inférieur de suspension avant droite • Front right suspension arm
26C Tirant de suspension avant droite • Front right suspension rod
26D Biellette de direction droite • Right steering swivel arm
26E Crémaillère de direction • Steering rack
26F Boîtier de crémaillère de direction 2 • Steering rack housing 2

EM Vis • Screws 2.0 × 5 mm **× 2**
GM Vis • Screws 2.0 × 6 mm **× 2**
AM Vis • Screws 1.7 × 4 mm **× 4**
ABM Vis • Screws 1.7 × 6 mm **× 2**

1

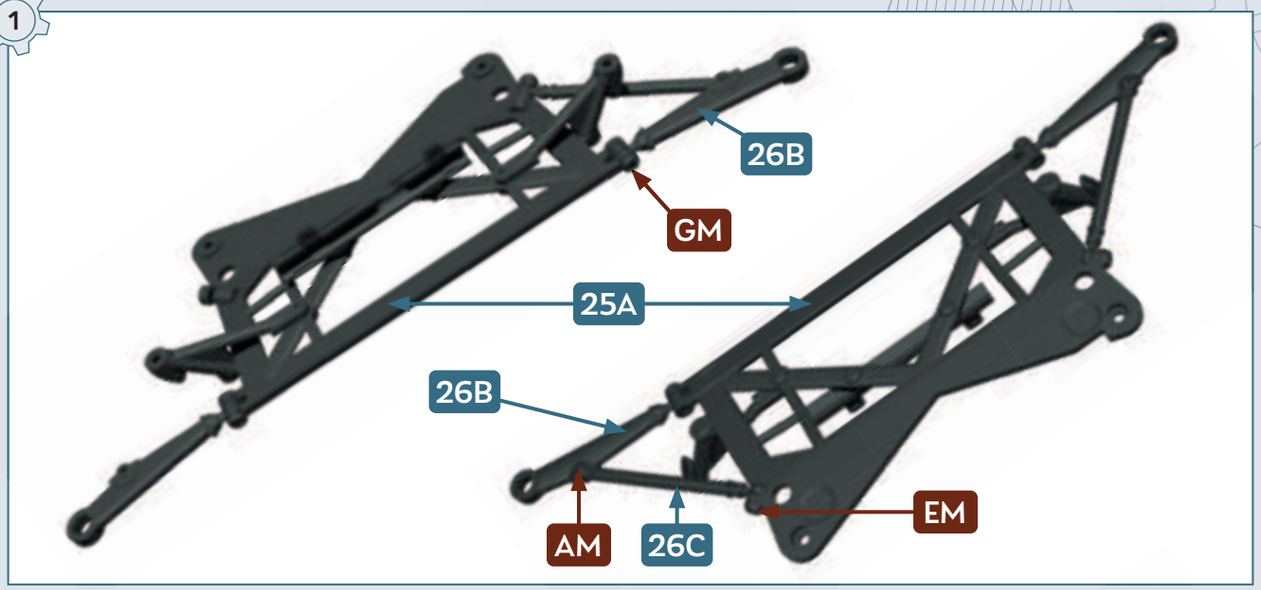

2

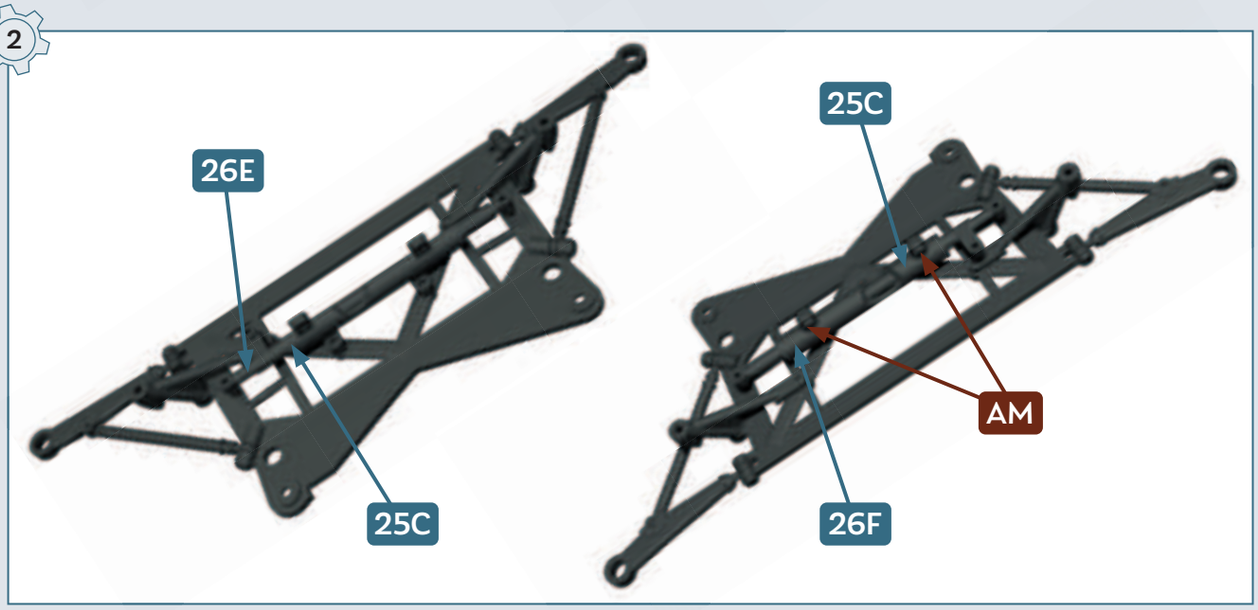

3

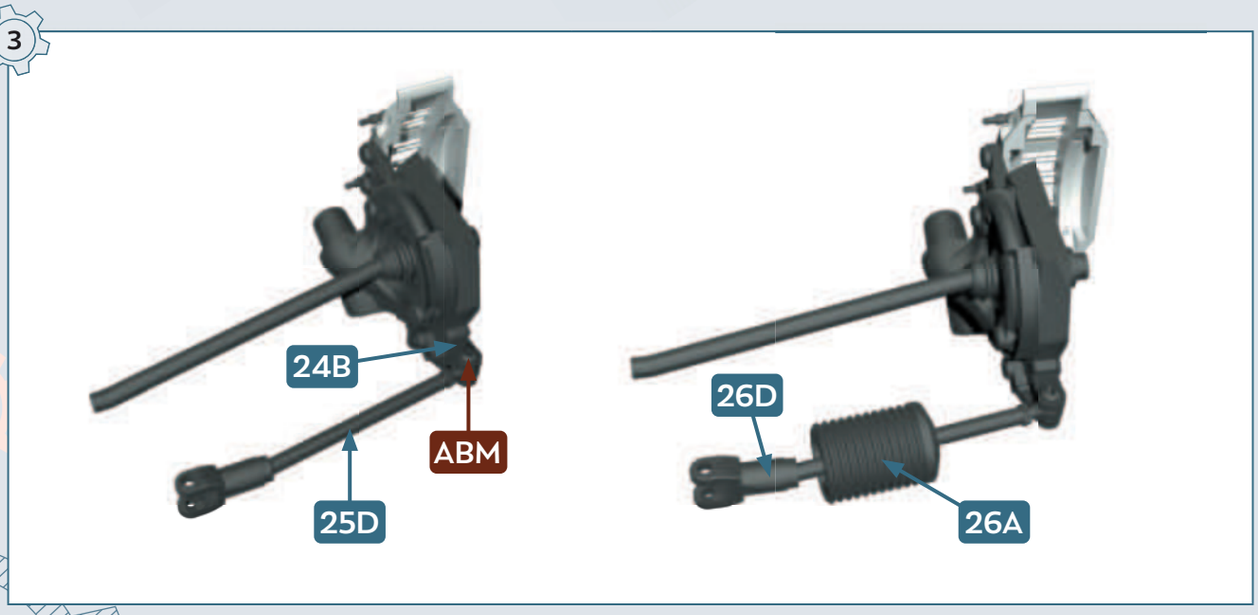

AMORTISSEUR AVANT GAUCHE

•

LEFT FRONT SHOCK ABSORBER

27

PIÈCES • PARTS LIST



27A Porte-roue avant gauche 3 • Left front wheel base 3
27B Amortisseur avant gauche 1 • Left front shock absorber 1
27C Amortisseur avant gauche 2 • Left front shock absorber 2
27D Amortisseur avant gauche 3 • Left front shock absorber 3
27E Amortisseur avant gauche 4 • Left front shock absorber 4
27F Ressort de suspension avant 1 • Front suspension spring 1
27G Ressort de suspension avant 2 • Front suspension spring 2
27H Flexible de frein avant • Front brake flexible hose

CM Vis • Screws 2.0 × 4 mm **× 2**
AIM Vis • Screws 2.0 × 3 mm (W 6.0) **× 2**
AMM Vis • Screws 2.0 × 4 mm **× 3**

1

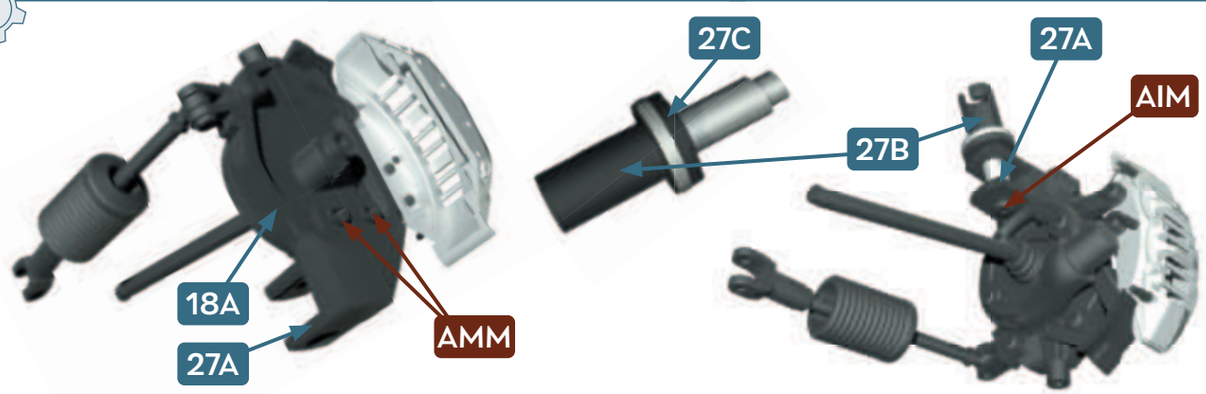

2

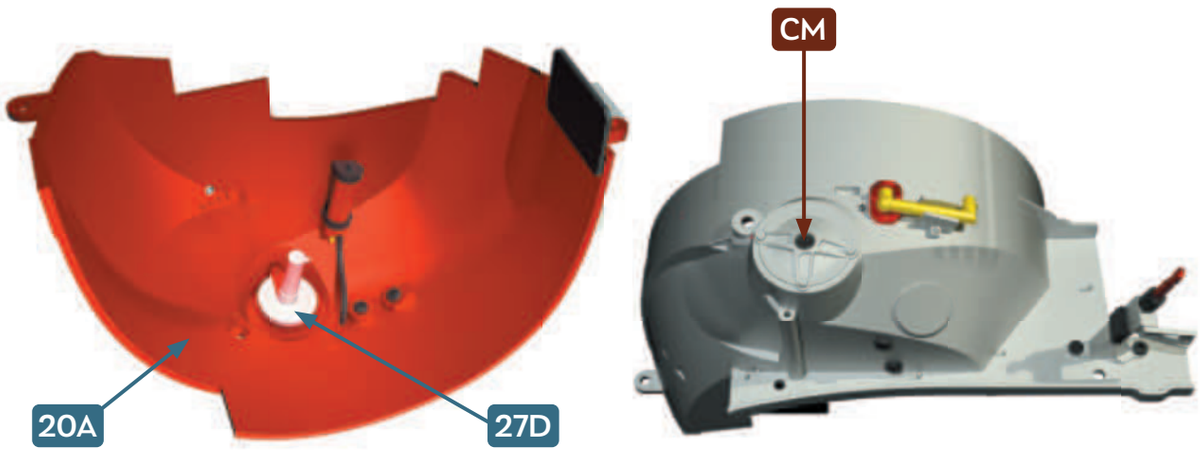

3

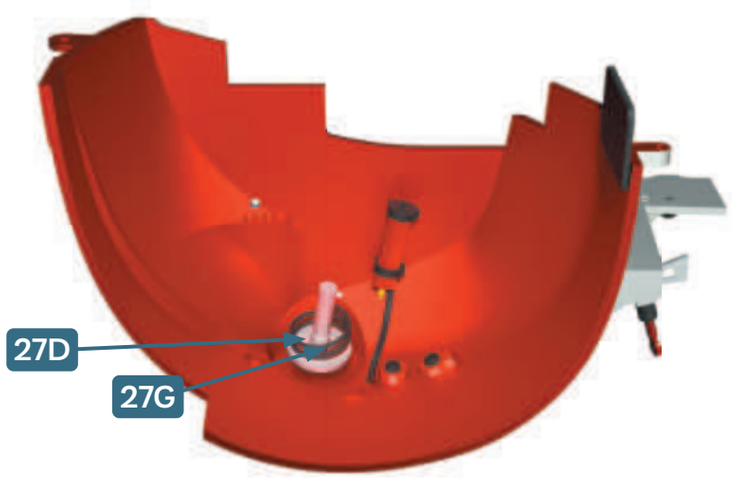

4

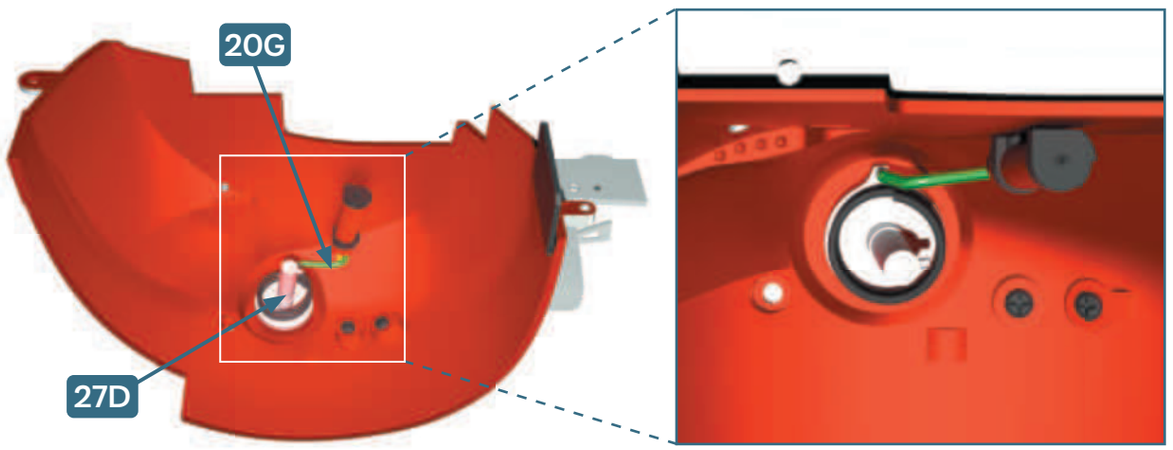

5

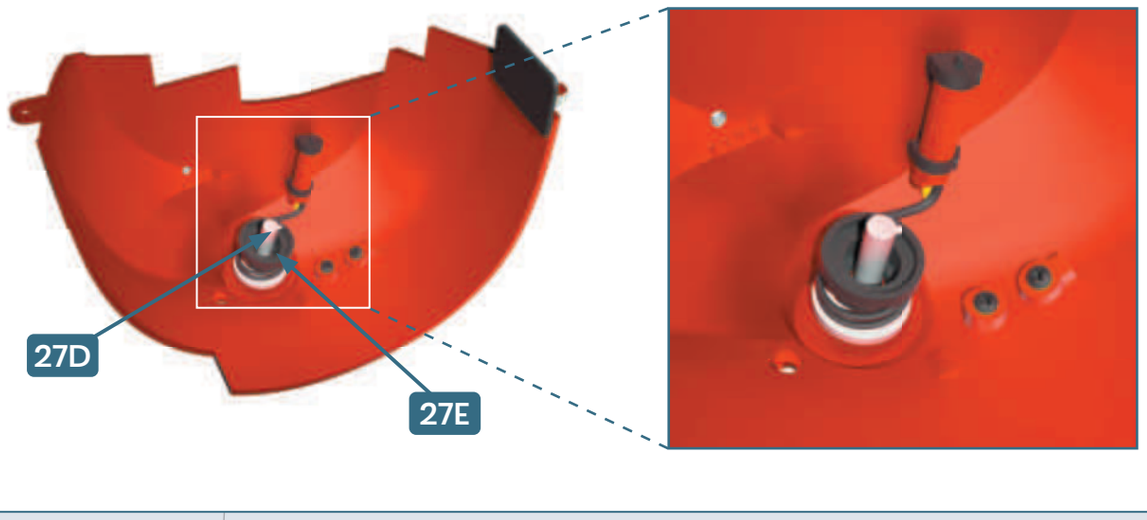

6

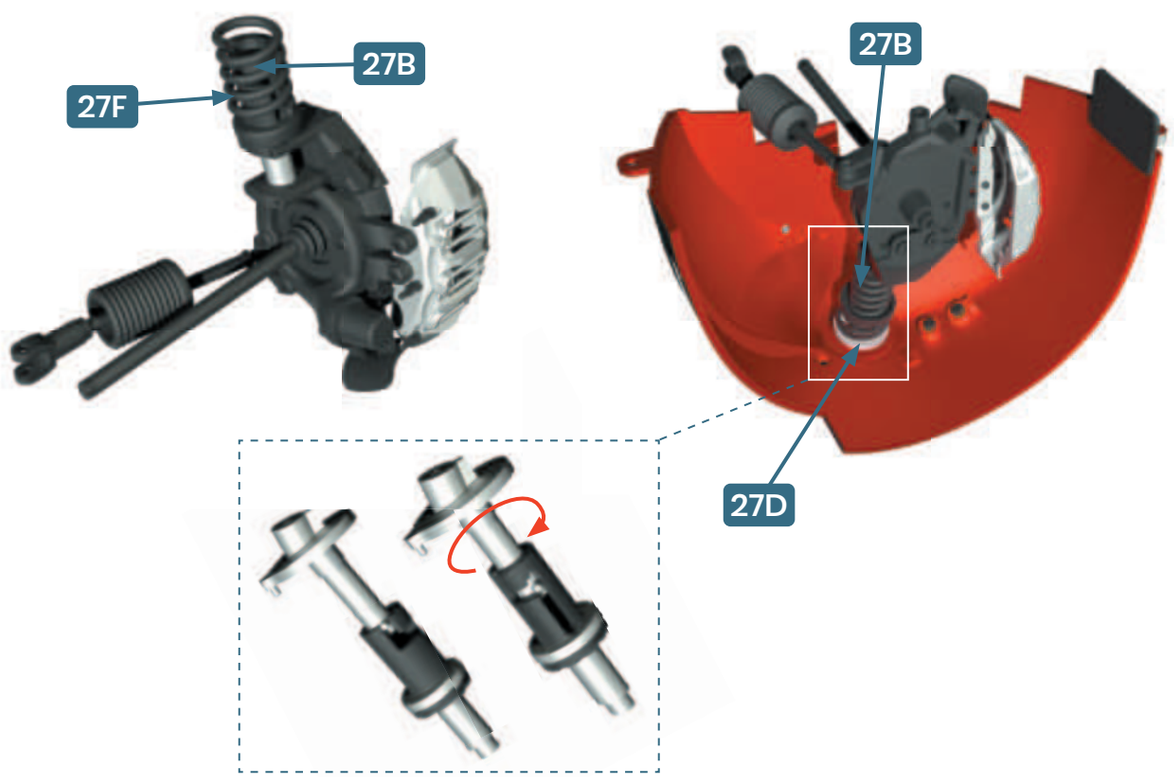

7

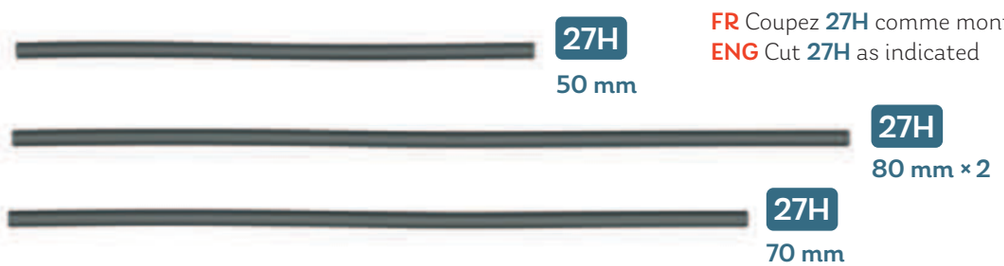

FR Coupez **27H** comme montré sur l'image
ENG Cut **27H** as indicated

8

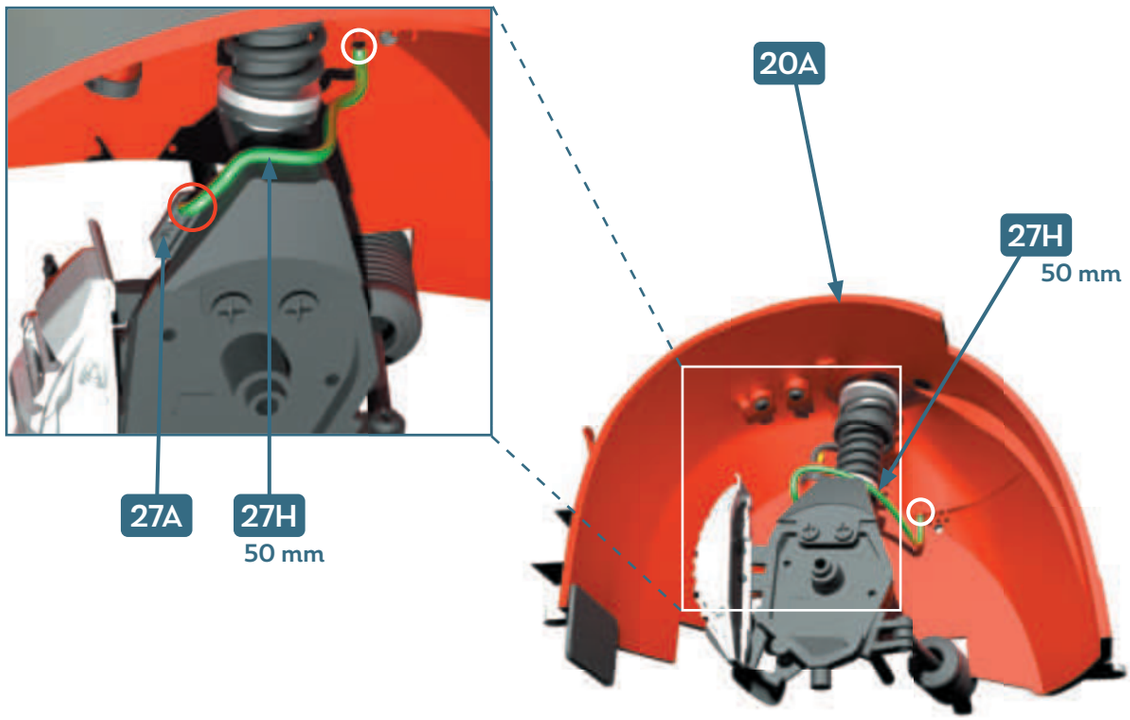

9

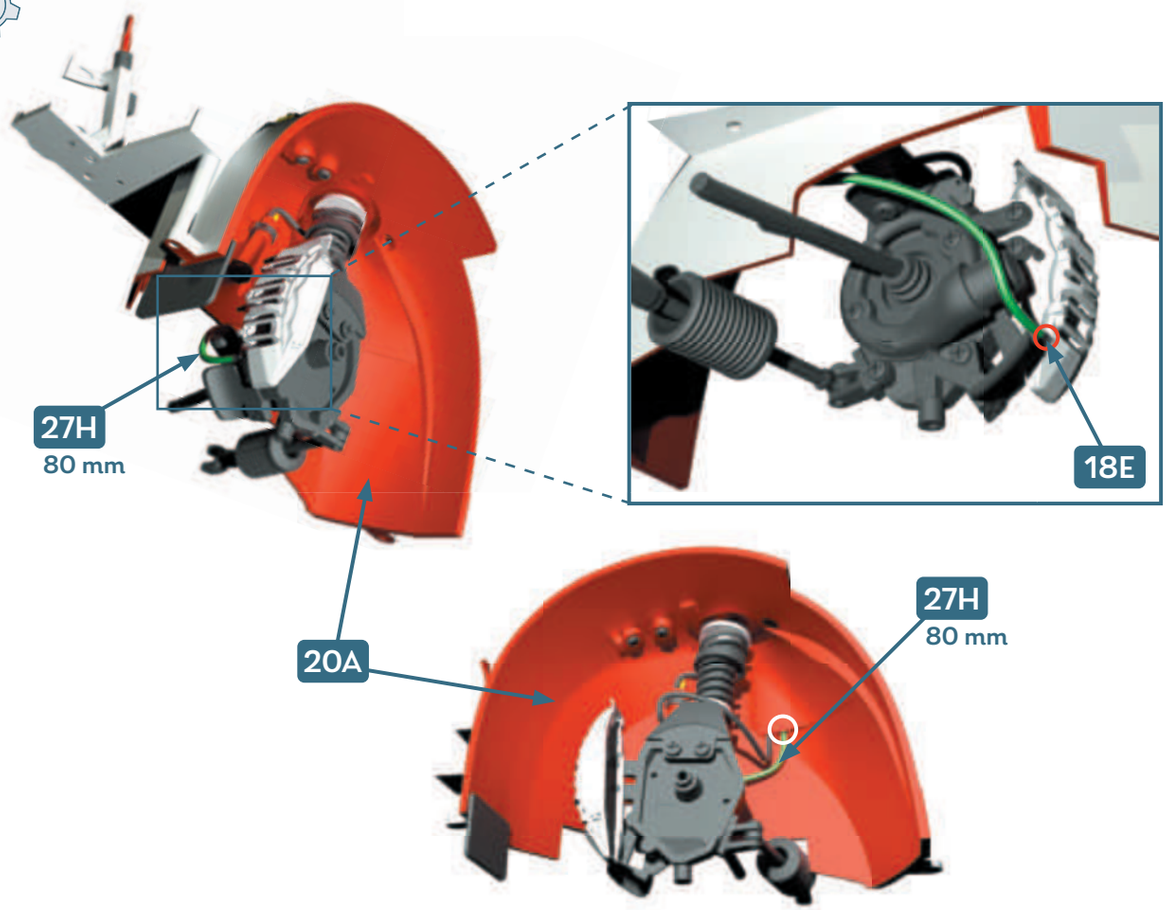

10

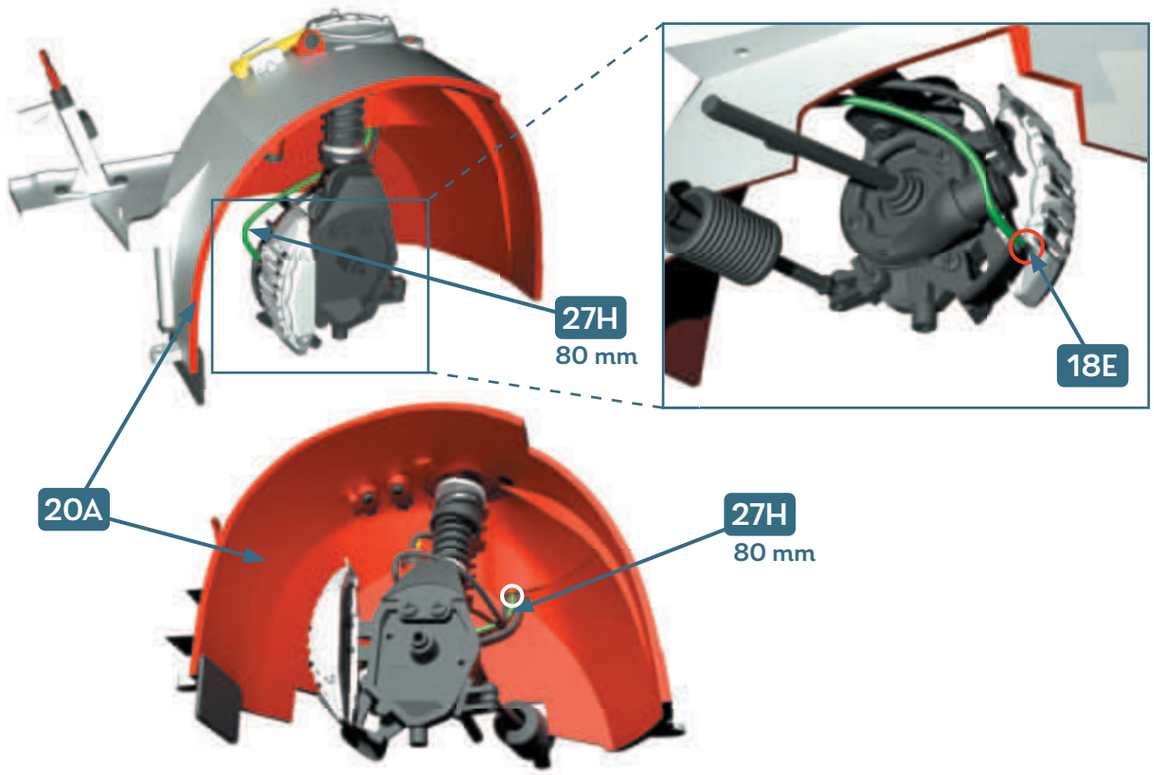

11

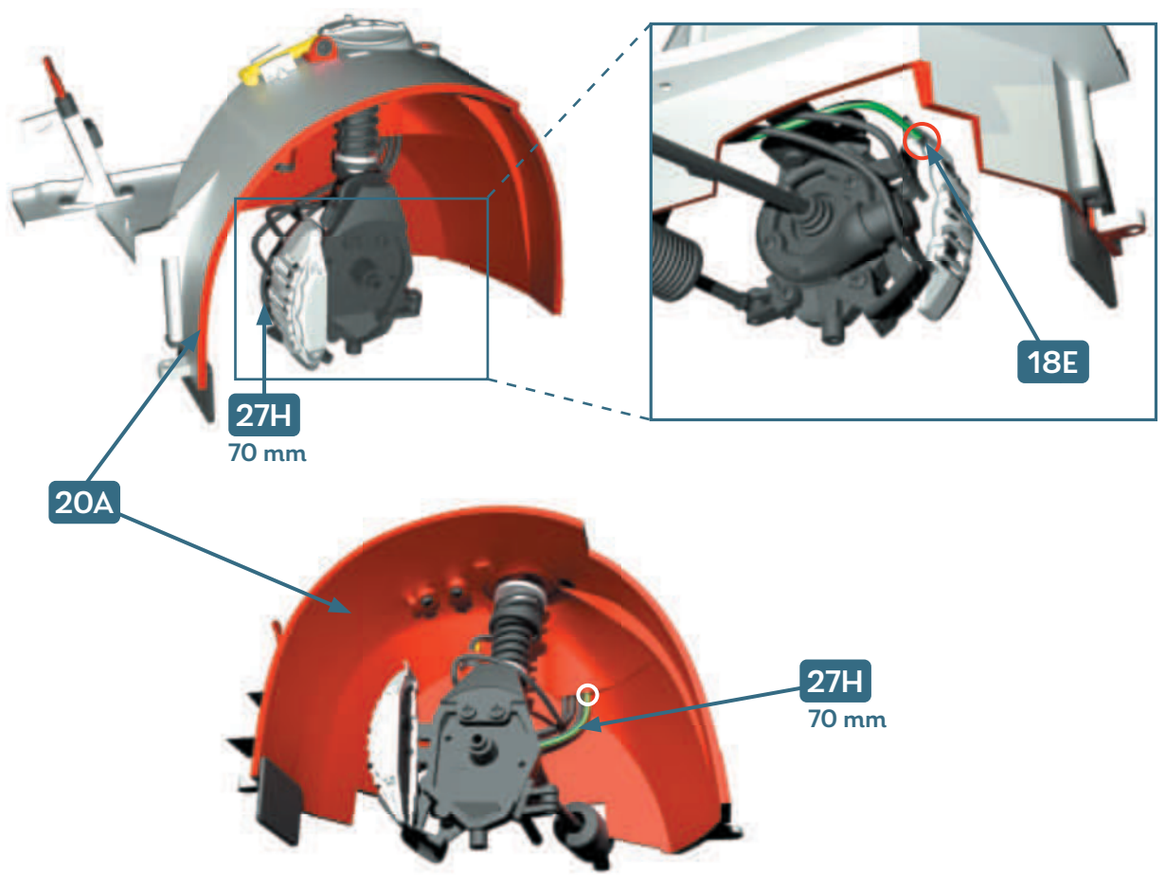

28

SUSPENSION AVANT DROITE

•

RIGHT FRONT SHOCK ABSORBER

PIÈCES • PARTS LIST

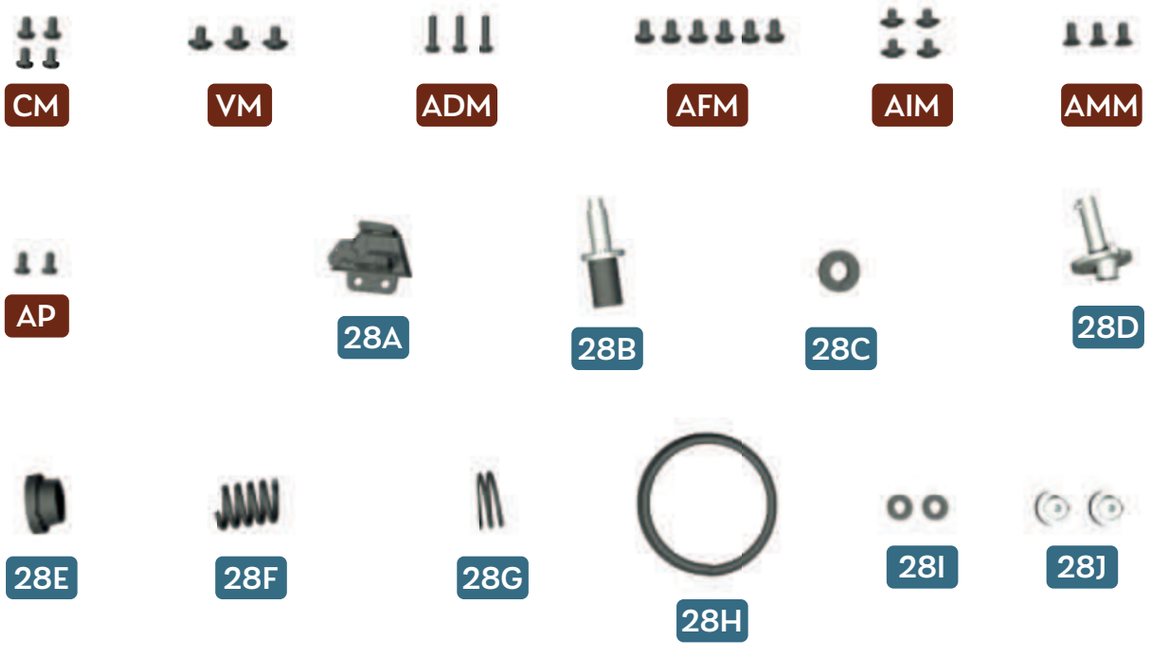

28A Porte-roue avant droit 3 • Right front wheel base 3
28B Amortisseur avant droit 1 • Right front shock absorber 1
28C Amortisseur avant droit 2 • Right front shock absorber 2
28D Amortisseur avant droit 3 • Right front shock absorber 3
28E Amortisseur avant droit 4 • Right front shock absorber 4
28F Ressort de suspension avant 1 • Front suspension spring 1
28G Ressort de suspension avant 2 • Front suspension spring 2
28H Flexible de frein avant • Front brake flexible hose
28I Rondelles • Washers **× 2**
28J Couvercles de moyeu de roue • Wheel hub caps **× 2**

CM Vis • Screws 2.0 × 4 mm **× 4**
VM Vis • Screws 2.3 × 4 mm (W 6.0) **× 3**
ADM Vis • Screws 1.7 × 8 mm **× 3**
AFM Vis • Screws 2.3 × 4 mm **× 6**
AIM Vis • Screws 2.0 × 3 mm (W 6.0) **× 4**
AMM Vis • Screws 2.0 × 4 mm **× 3**
AP Vis • Screws 1.7 × 4 mm **× 2**

1

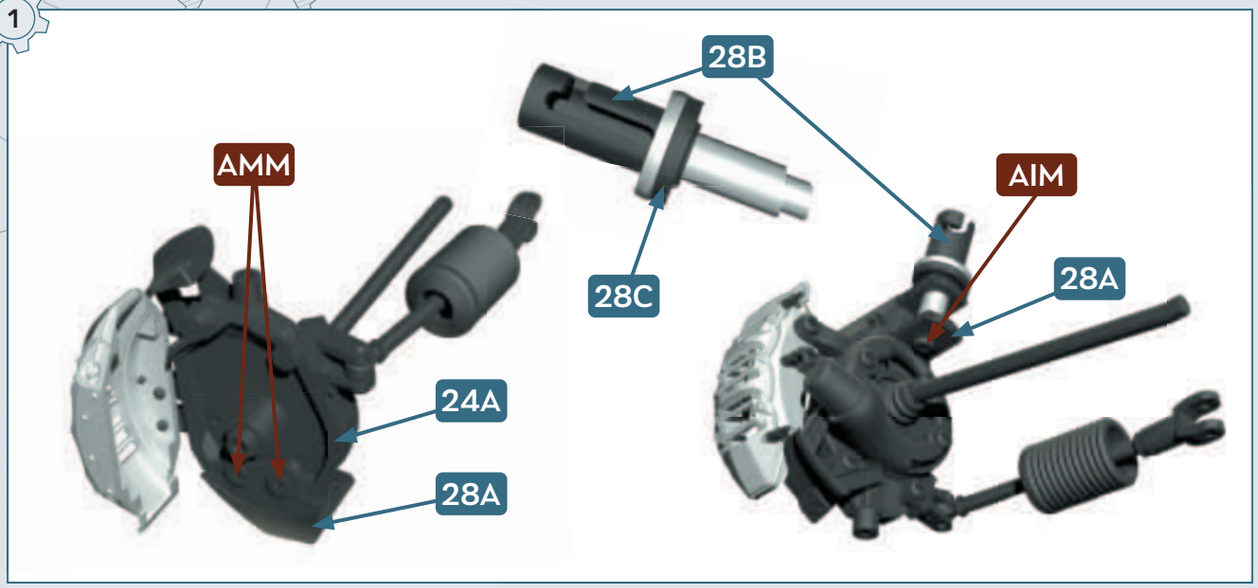

2

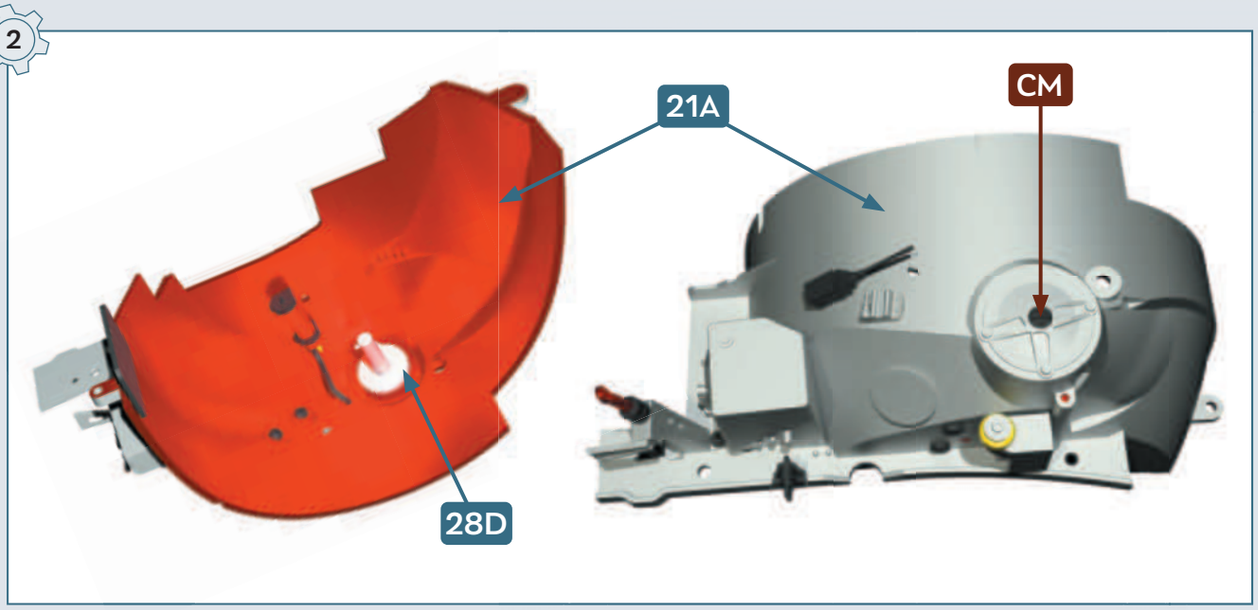

3

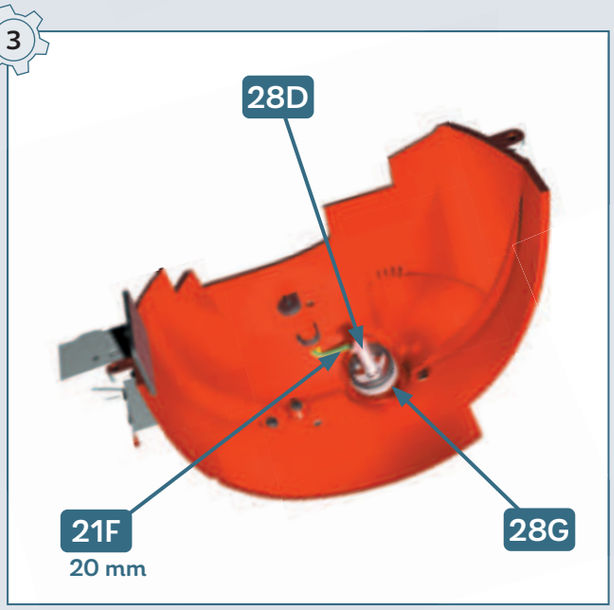

4

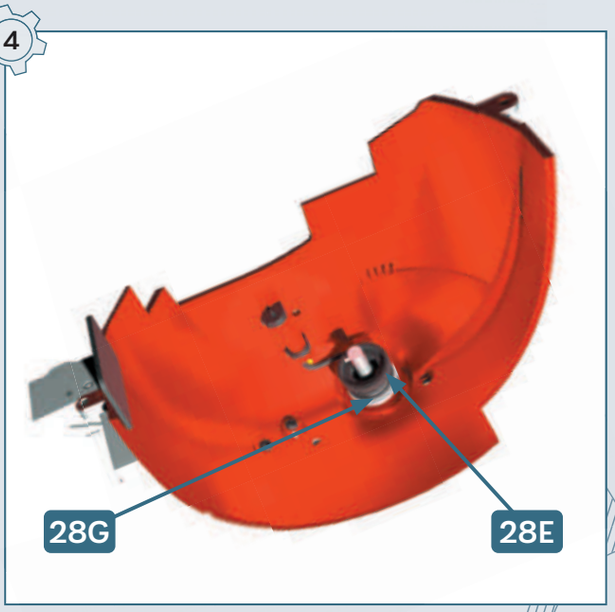

5

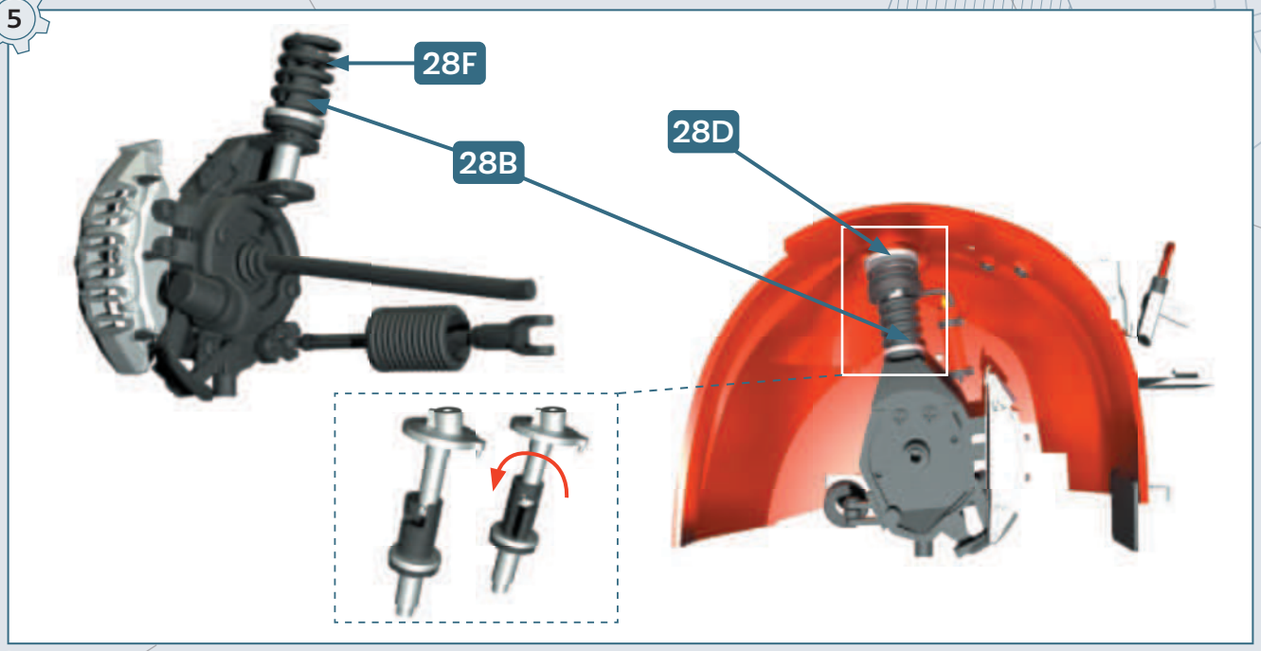

6

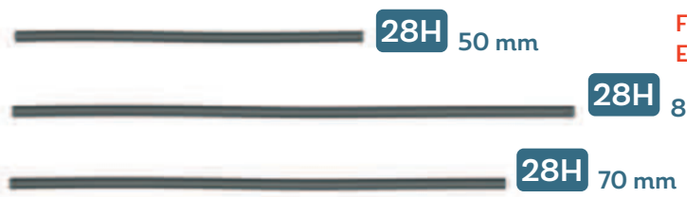

FR Coupez **28H** comme montré sur l'image
ENG Cut **28H** as indicated

7

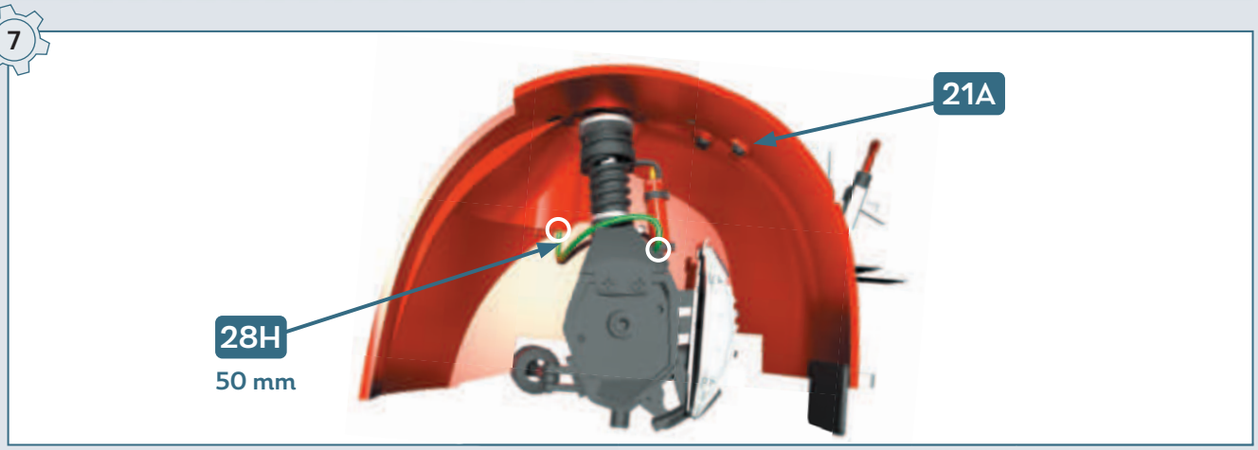

8

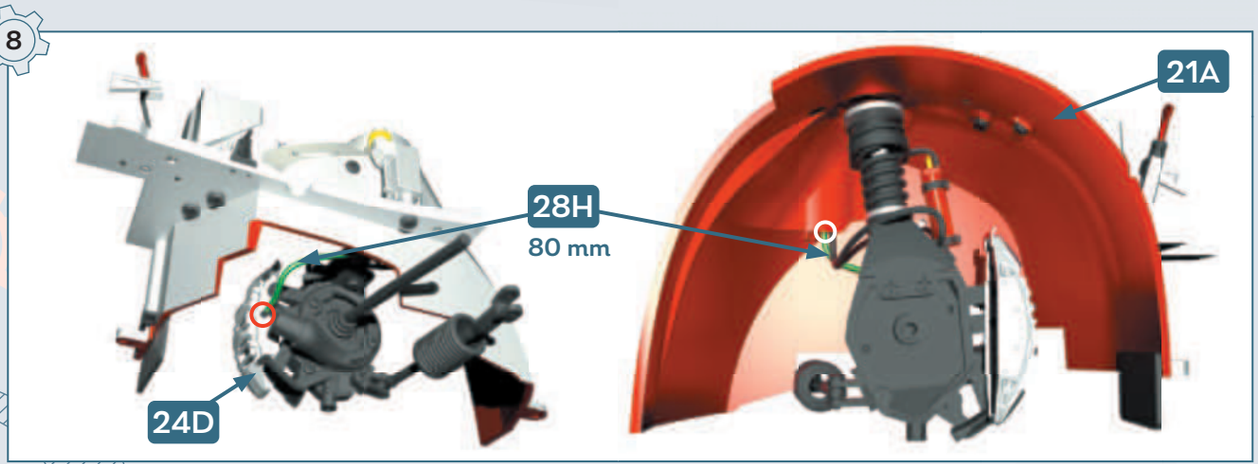

9

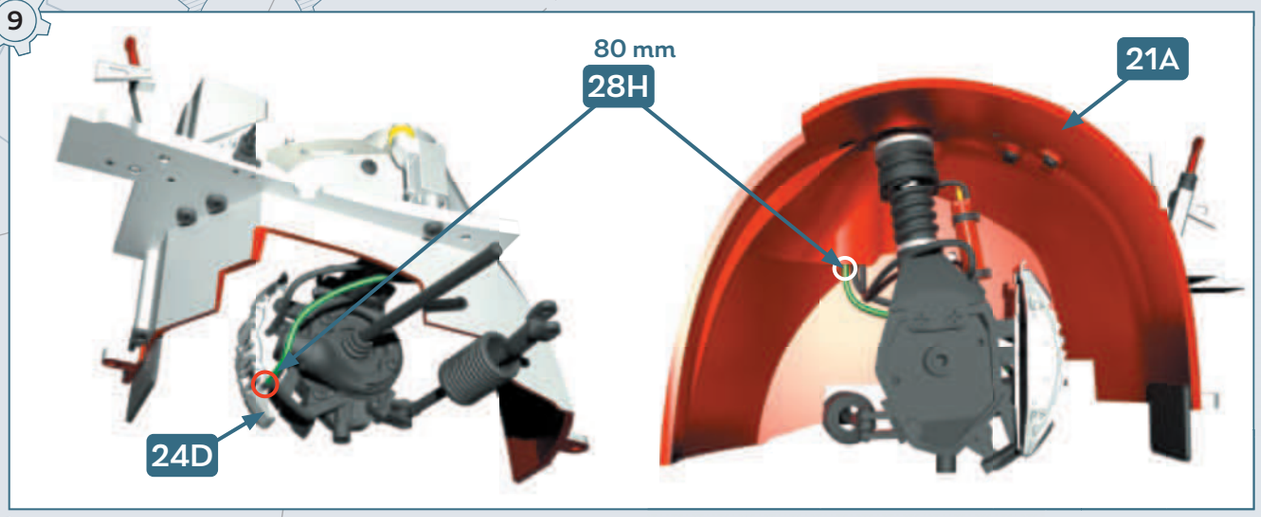
80 mm
28H
21A
24D

10

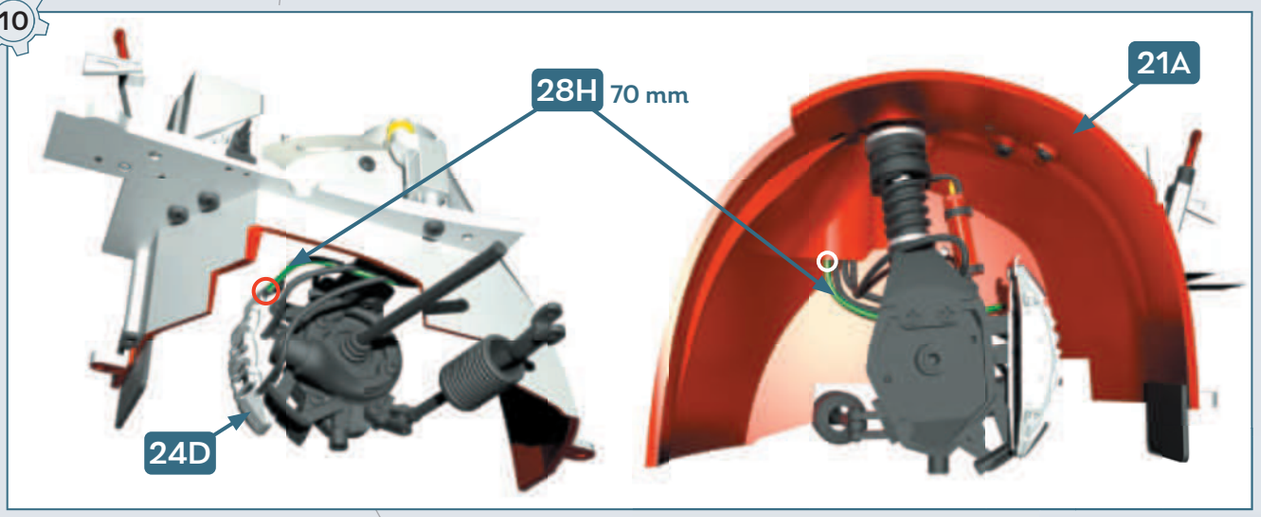
28H 70 mm
21A
24D

11

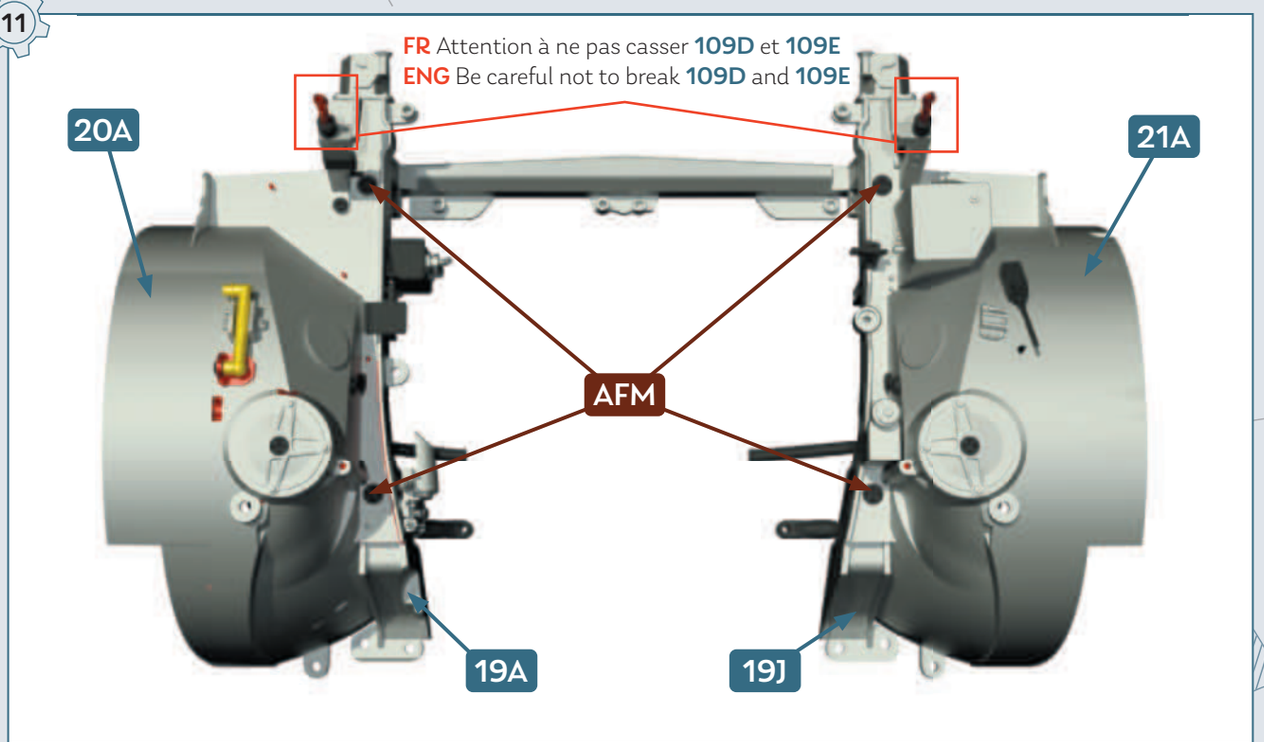
FR Attention à ne pas casser 109D et 109E
ENG Be careful not to break 109D and 109E
20A
21A
AFM
19A
19J

12

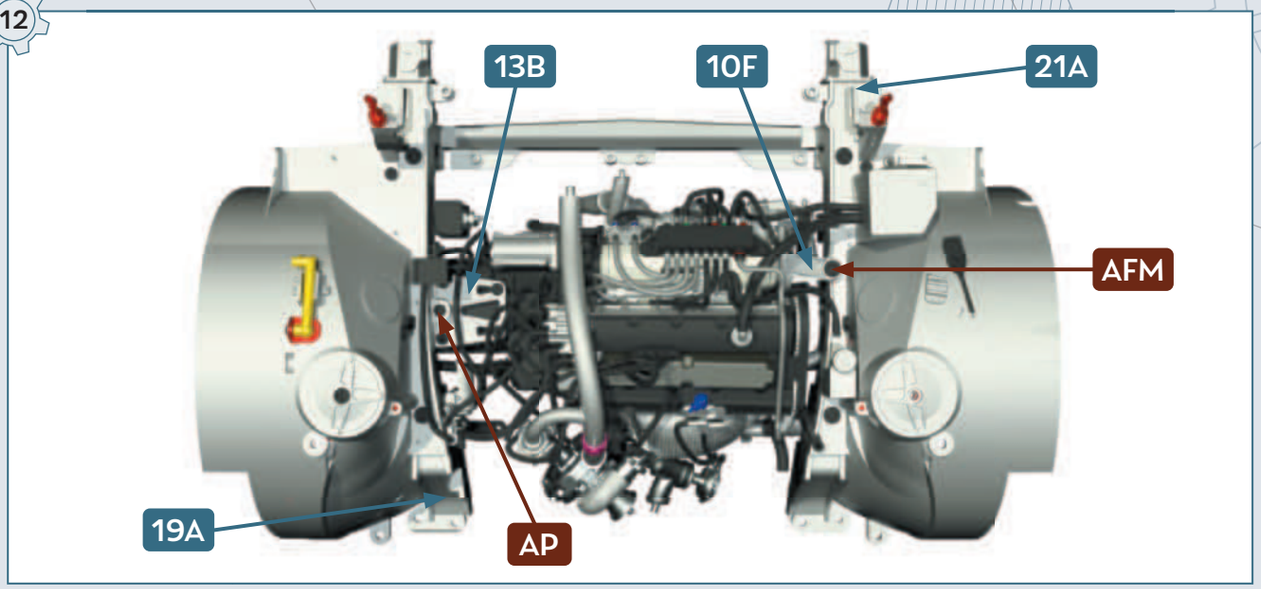

13

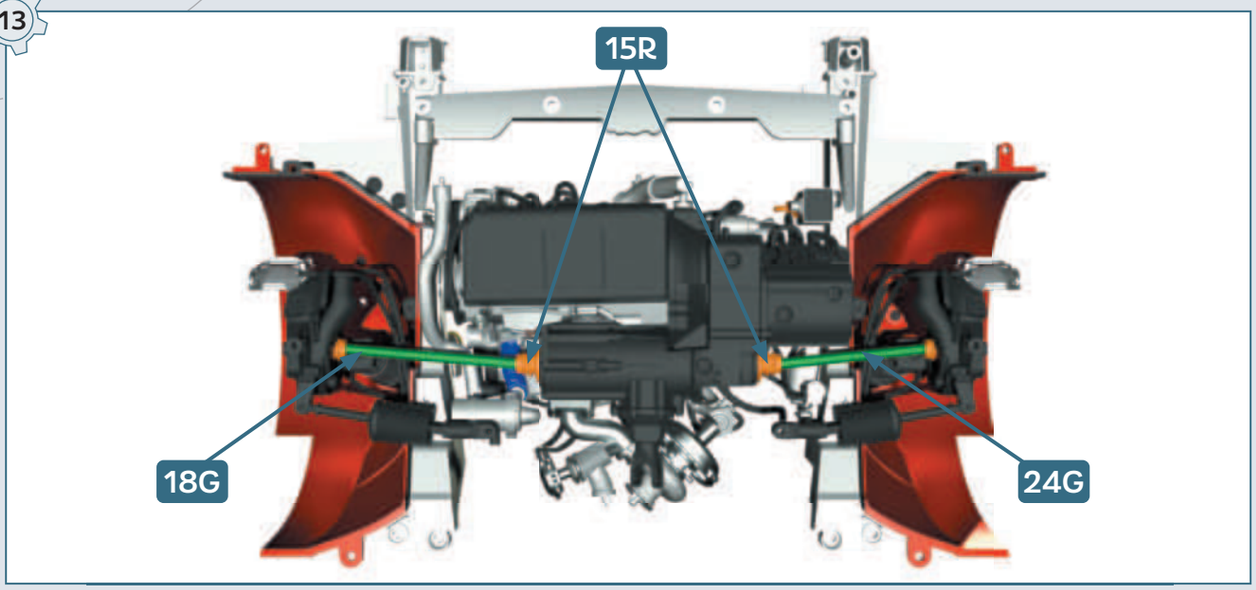

14

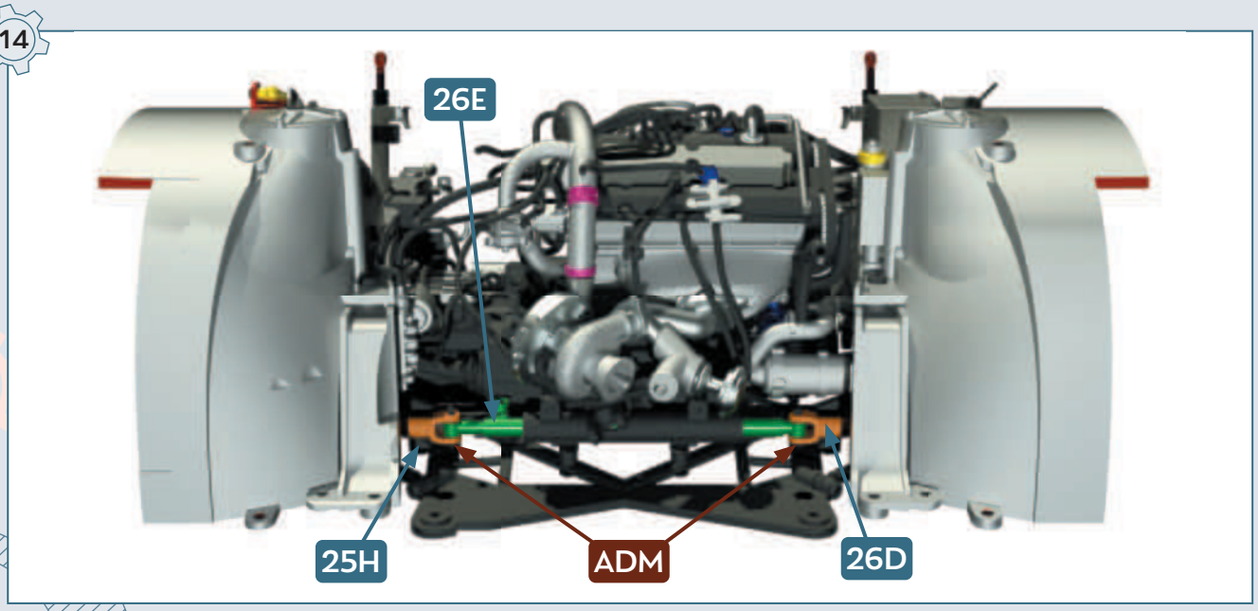

15

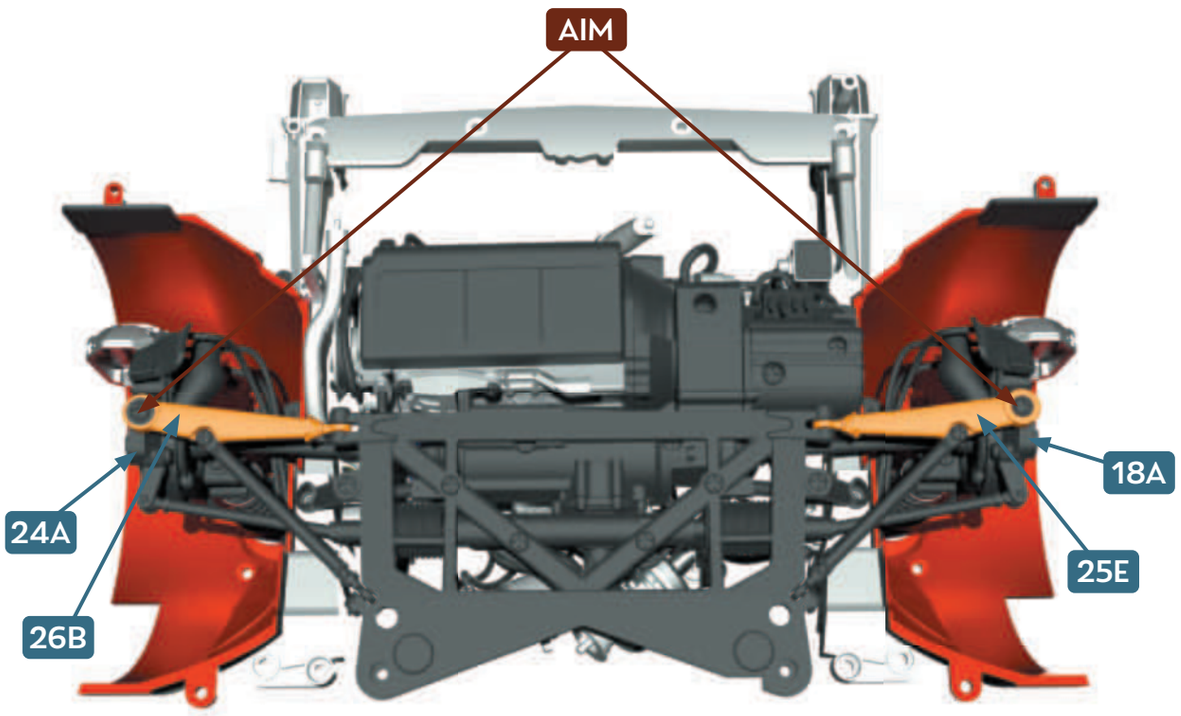

16

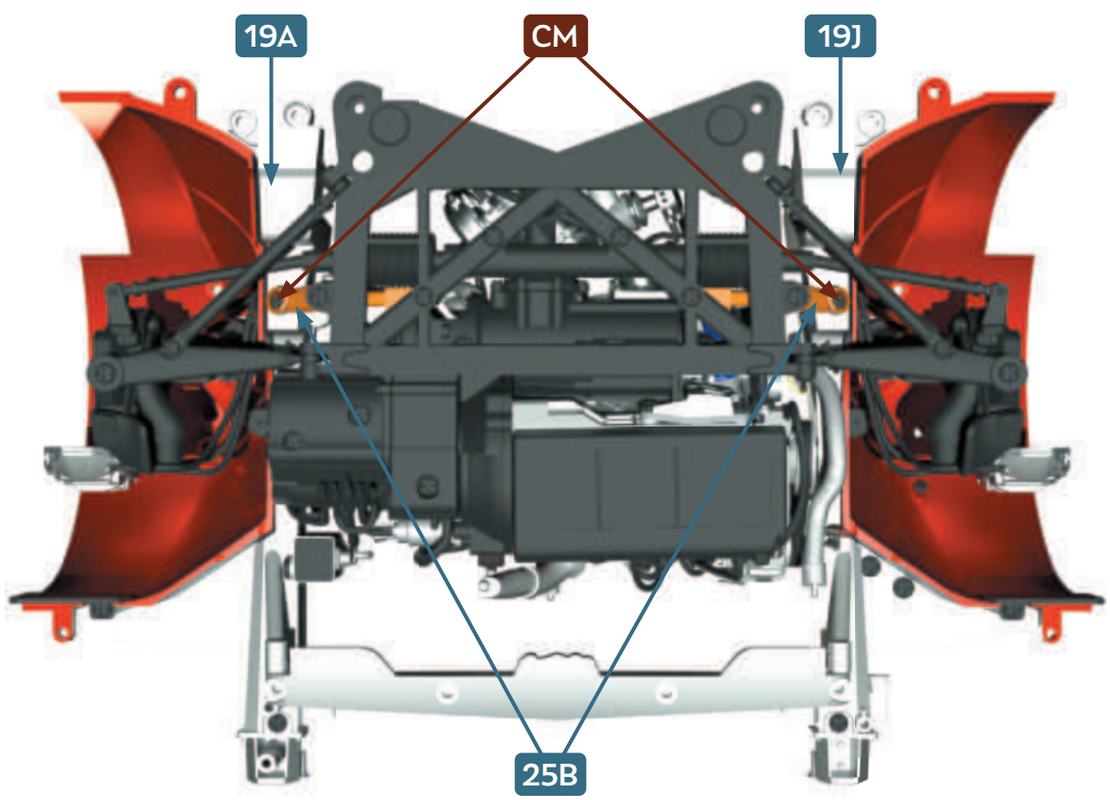

17

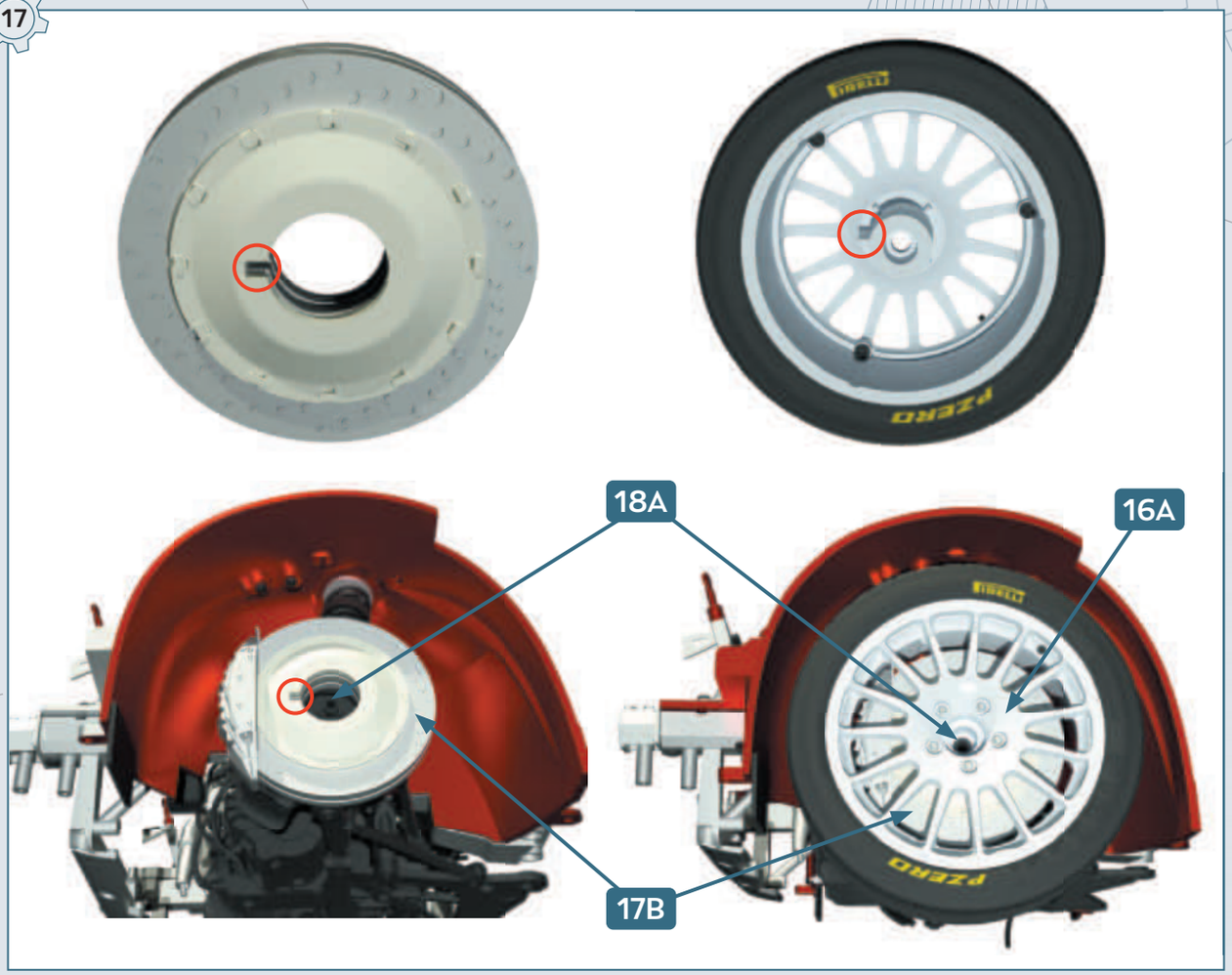

18

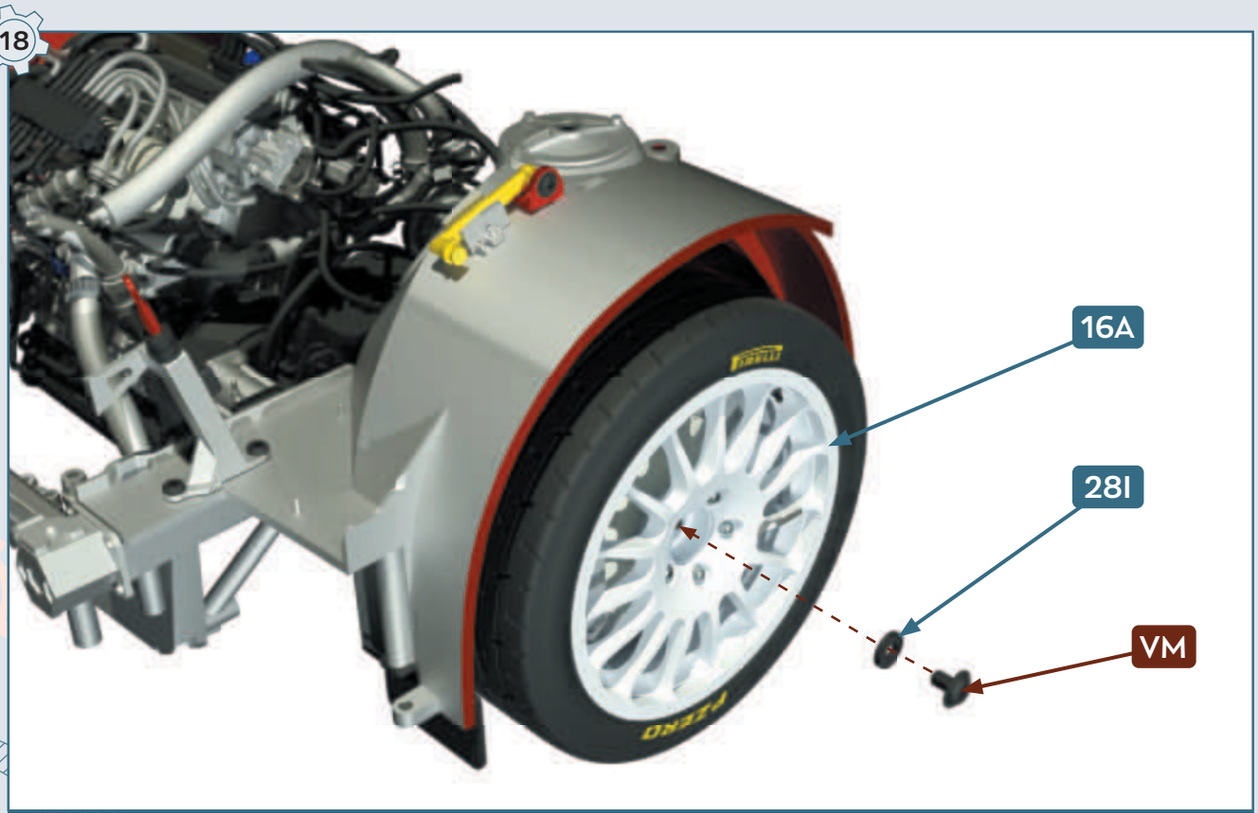

19

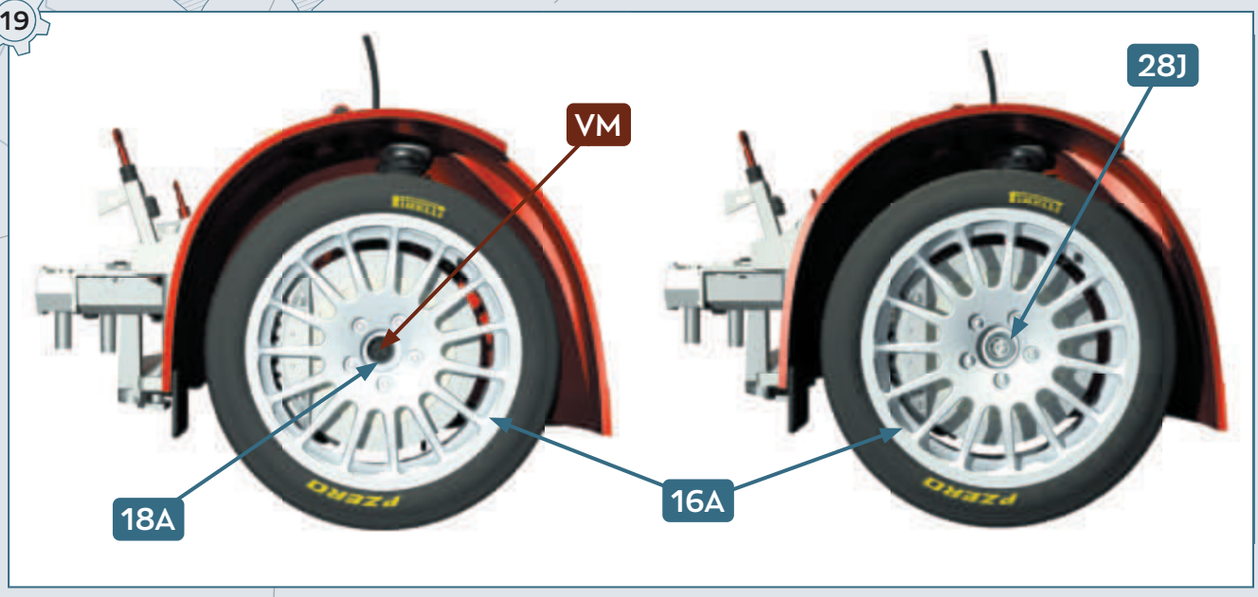

20

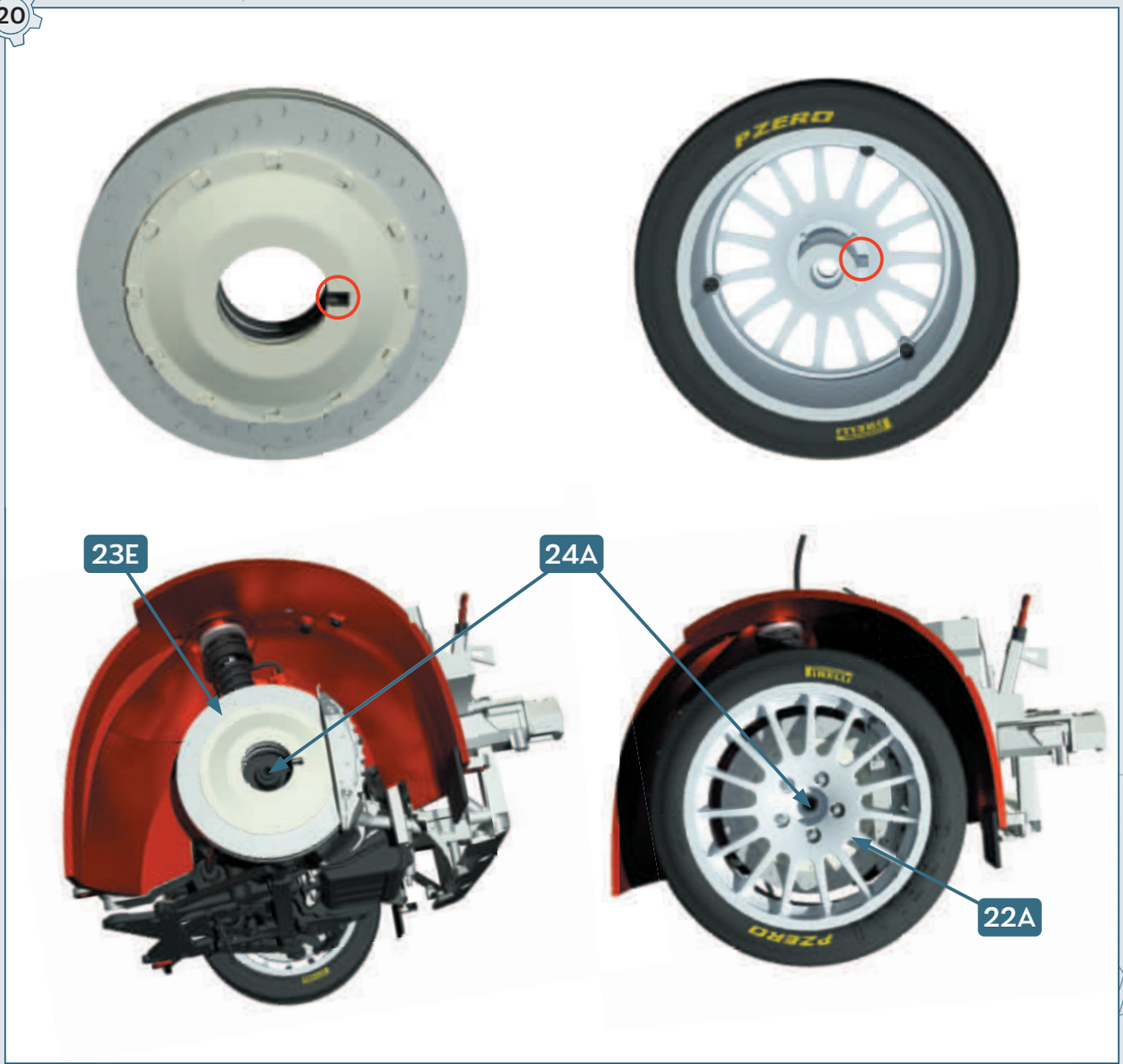

21

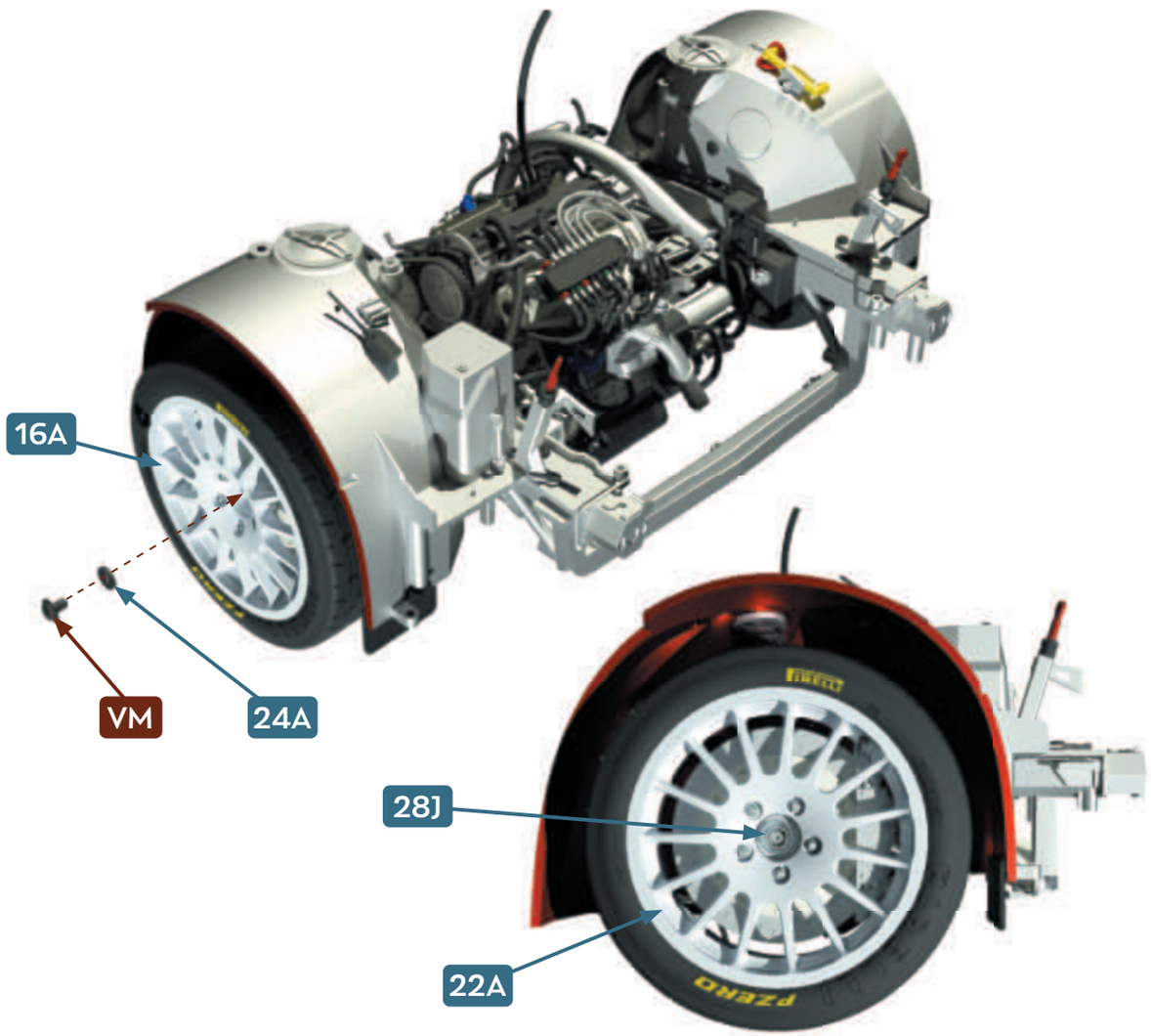

RÉSULTAT DE MONTAGE • FINAL RESULT

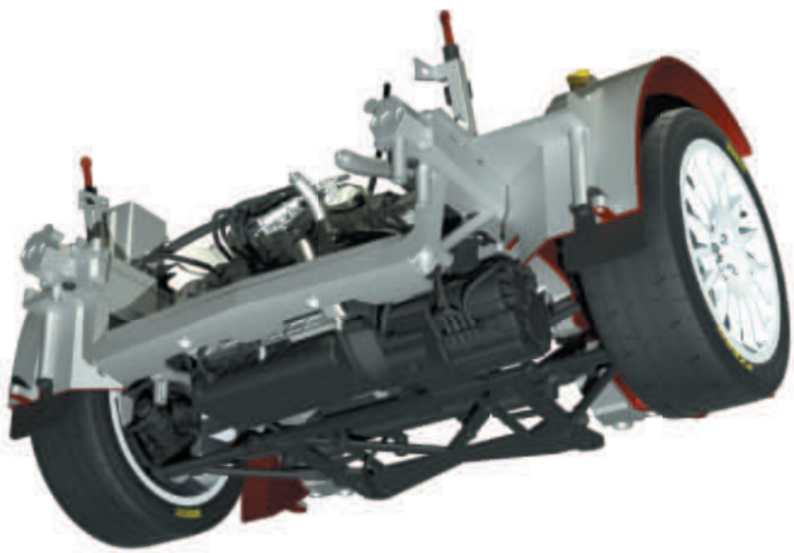

INTERCOOLER
•
INTERCOOLER

29

PIÈCES • PARTS LIST


CM


CP


29A


29B


29C


29D


29E


29F

29A Face avant de l'intercooler • Intercooler front plate
29B Réservoir supérieur de l'intercooler • Intercooler upper reservoir
29C Tube supérieur avec bride de l'intercooler • Upper intercooler pipe with clamp
29D Bride de l'intercooler • Intercooler clamp
29E Face arrière de l'intercooler • Intercooler rear plate
29F Support • Mounting

CM Vis • Screws 2.0 × 4 mm **× 3**
CP Vis • Screws 2.0 × 4 mm **× 5**

1

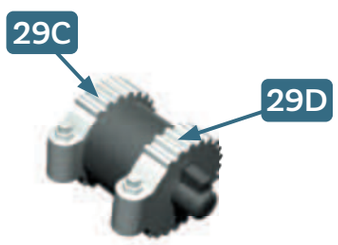

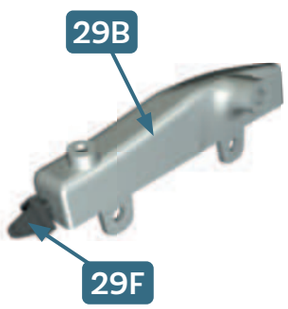

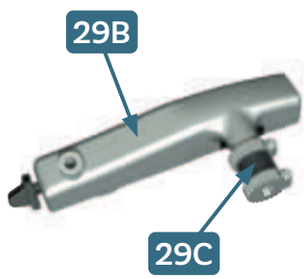

2

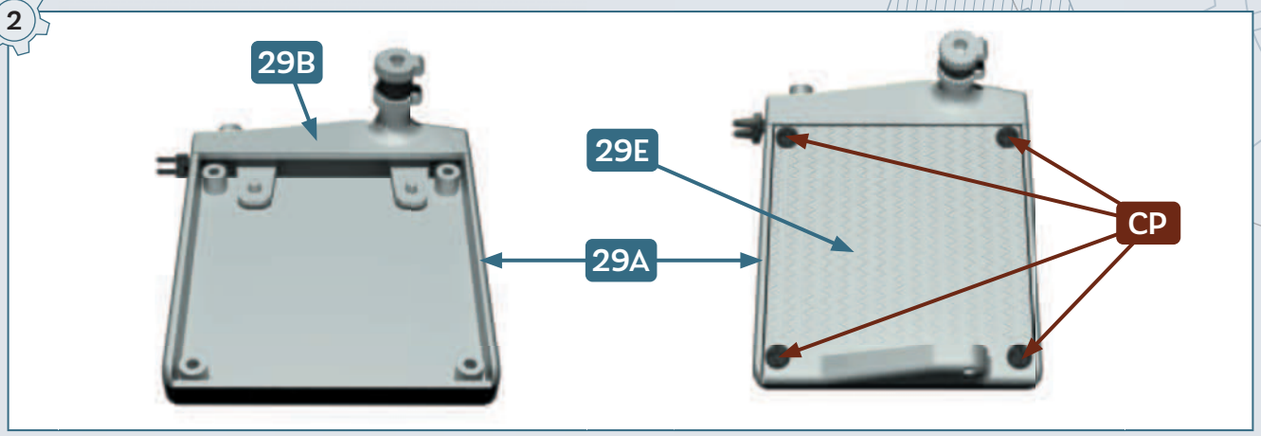

3

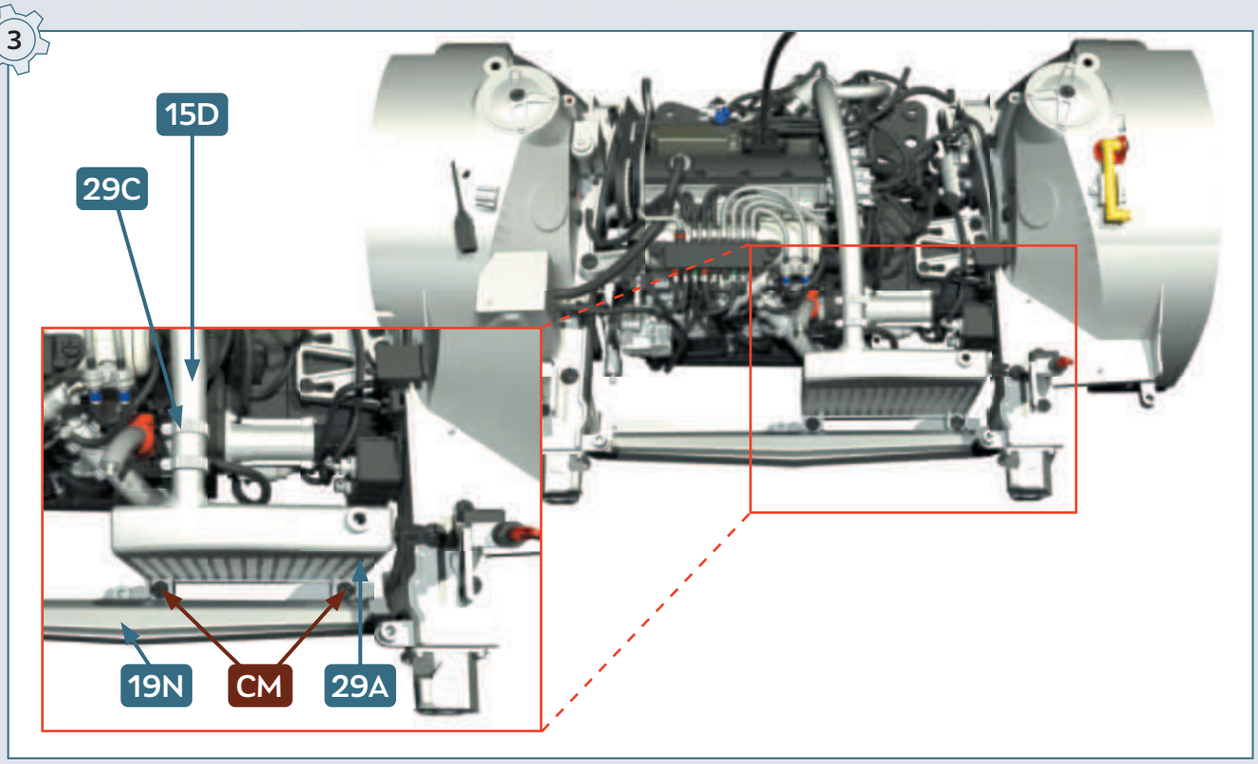

4

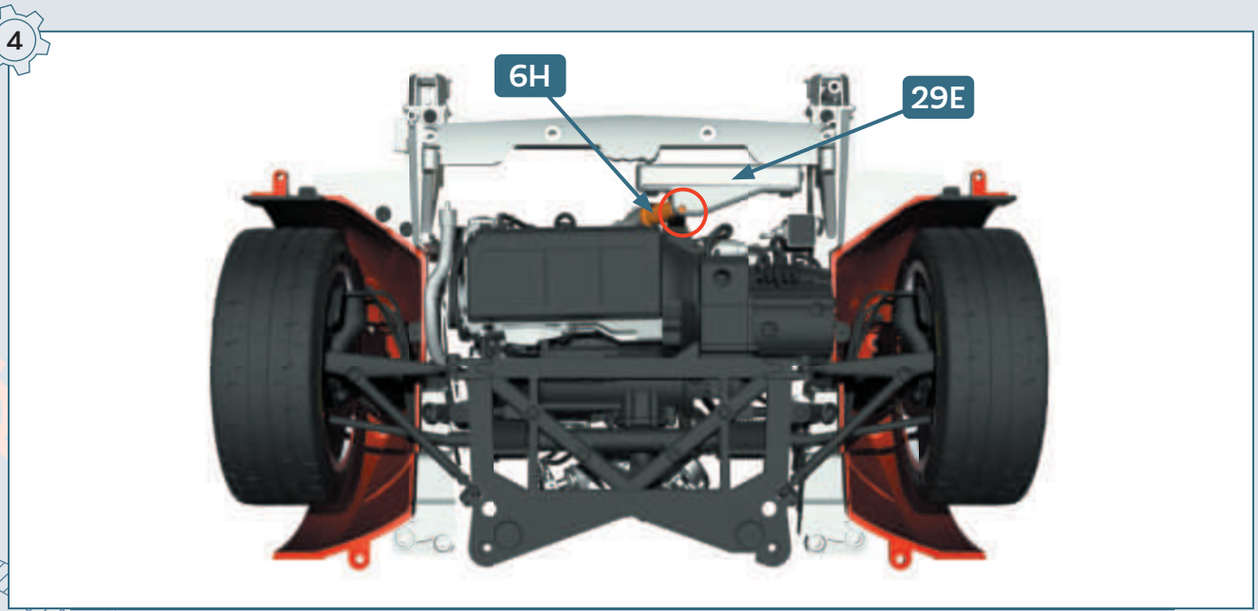

RADIATEUR
•
COOLER

30

PIÈCES • PARTS LIST







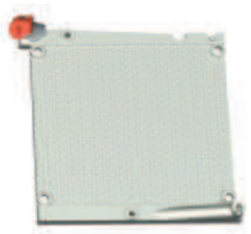

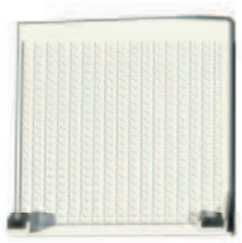







30A	Arrière du radiateur • Heater rear plate	**CM**	Vis • Screws 2.0 × 4 mm **× 3**
30B	Avant du radiateur • Heater front plate	**AP**	Vis • Screws 1.7 × 4 mm **× 4**
30C	Carénage du ventilateur • Air duct	**CP**	Vis • Screws 2.0 × 4 mm **× 6**
30D	Ventilateur • Ventilator		
30E	Bouchon du radiateur • Heater cap		

1

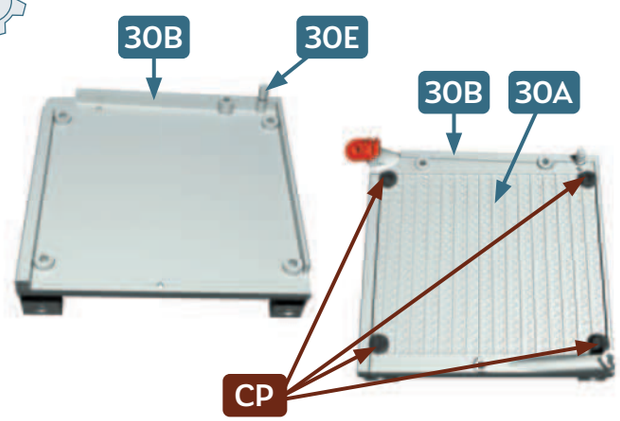

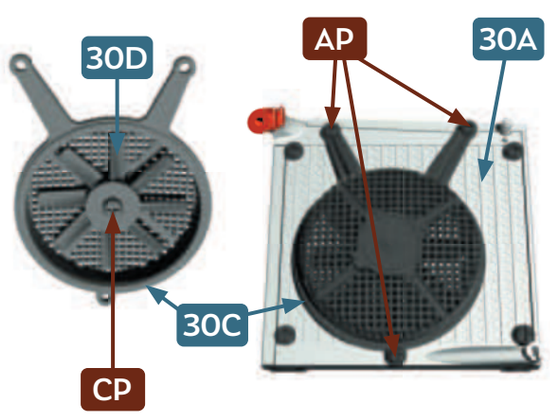

2

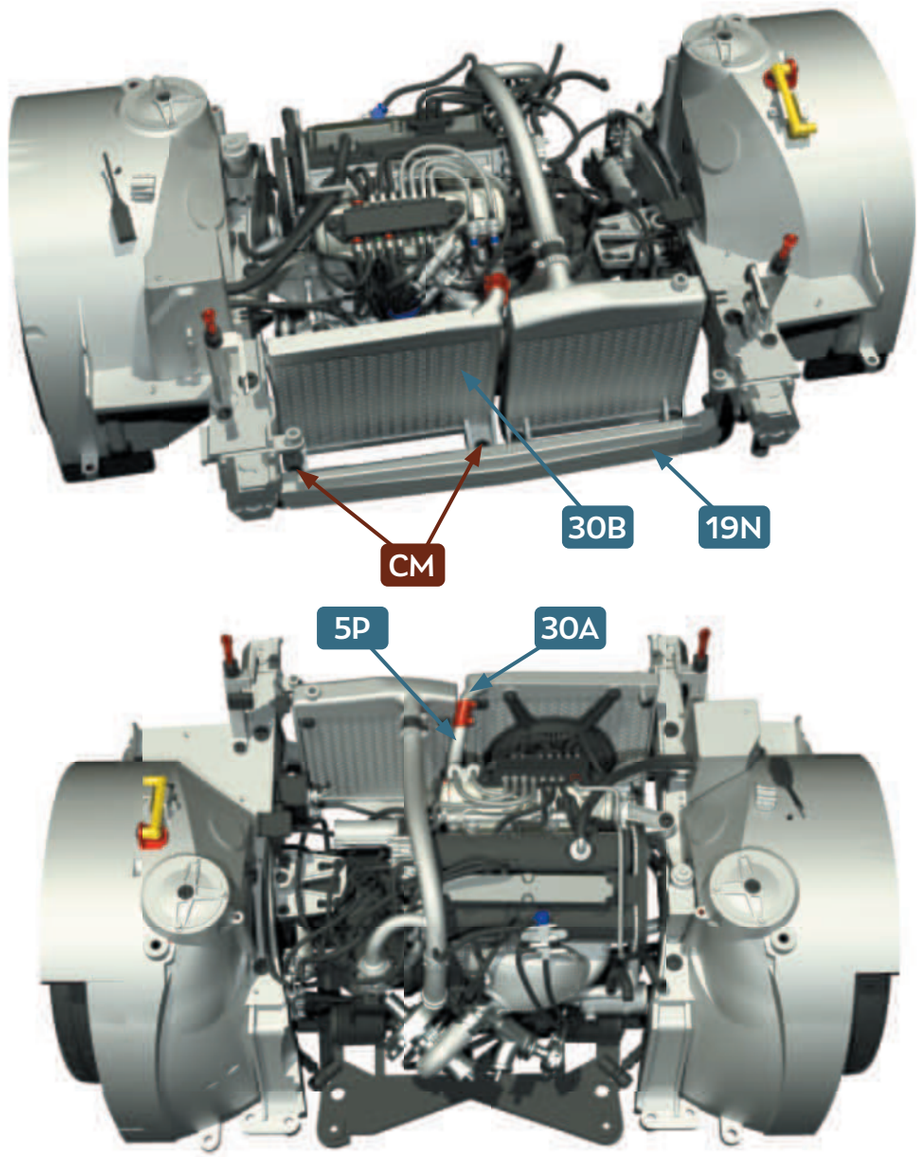

3

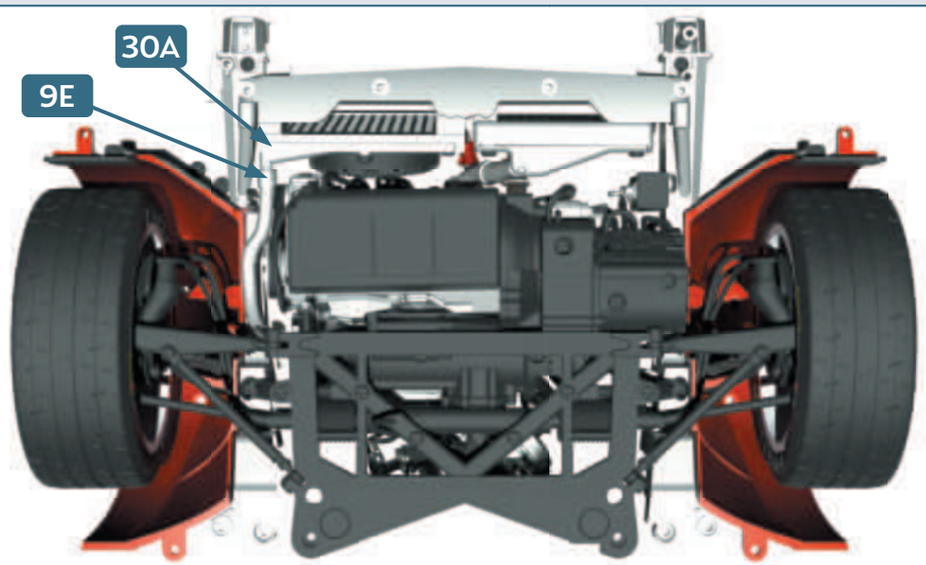

CIRCUIT HYDRAULIQUE ET PLANCHER

•

FLUID CIRCUIT AND FLOOR

31

PIÈCES • PARTS LIST

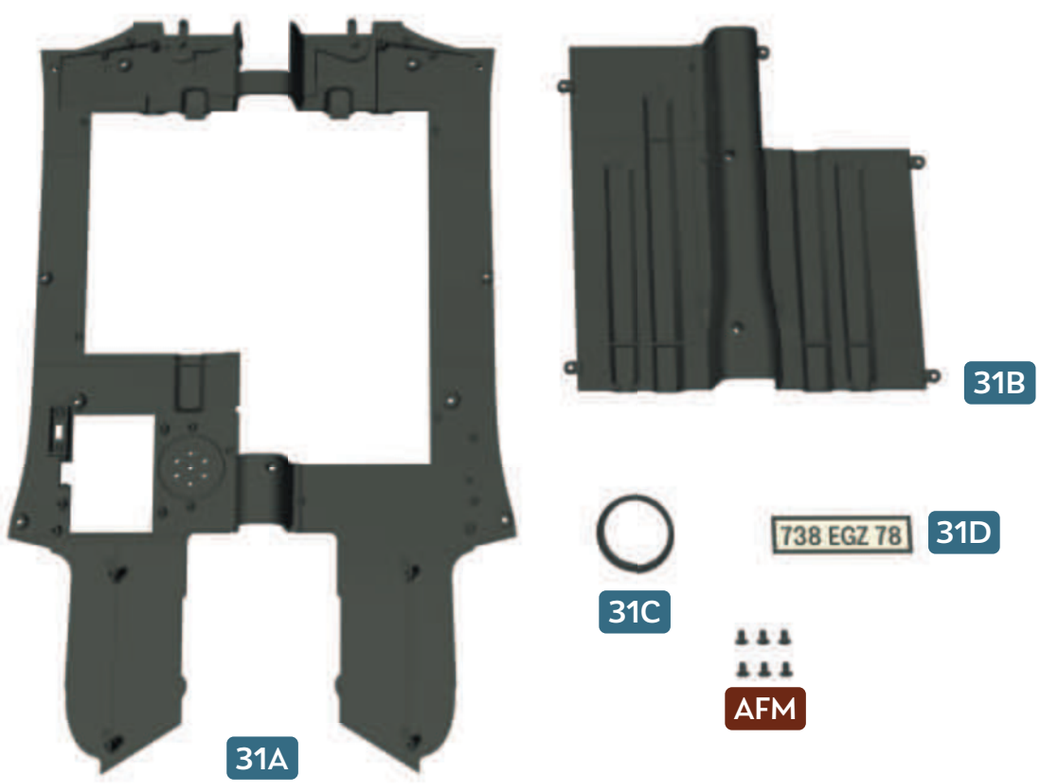

31A Plancher 1 • Floor 1
31B Plancher 2 • Floor 2
31C Tuyau du circuit hydraulique • Fluid circuit pipe
31D Plaque d'immatriculation avant • Front number plate

AFM Vis • Screws 2.3 × 4 mm **× 6**

1

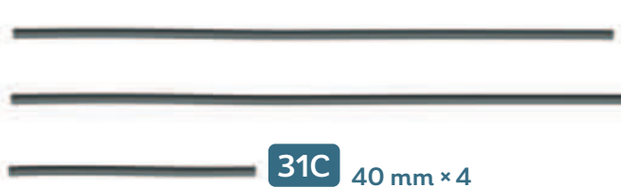

FR Coupez **31C** comme montré sur l'image
ENG Cut **31C** as indicated

2

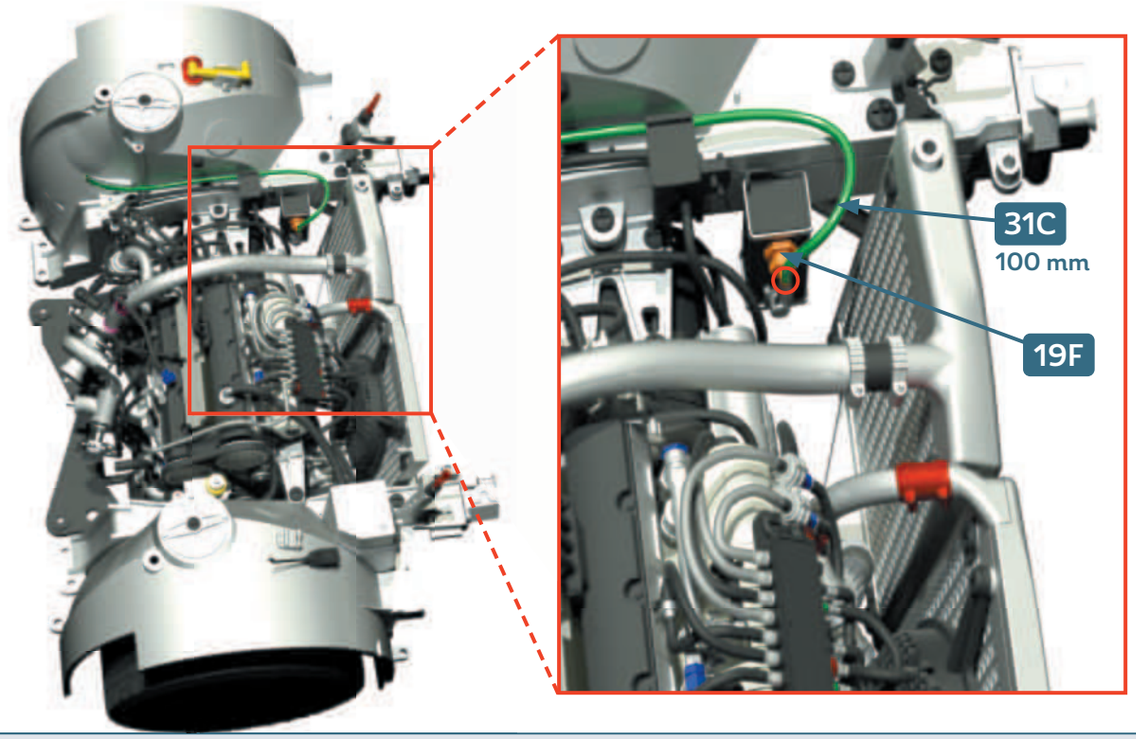

3

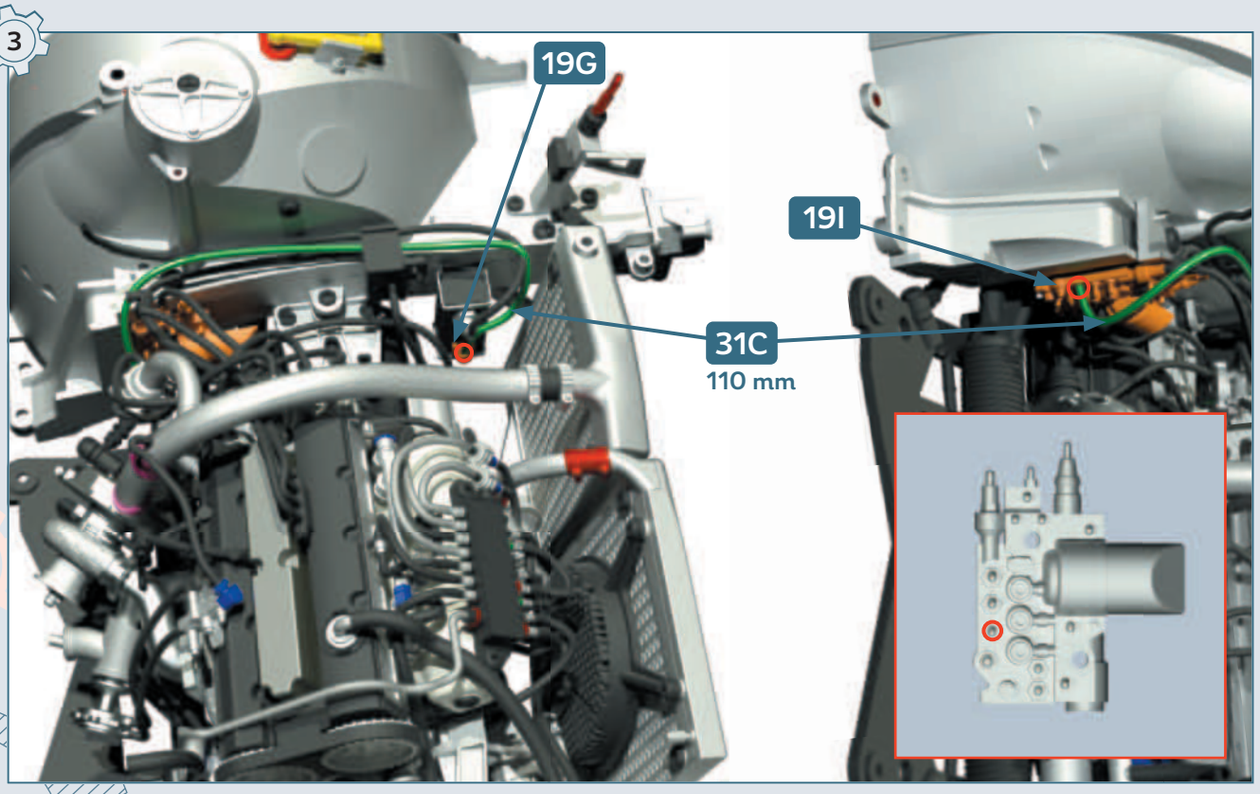

4

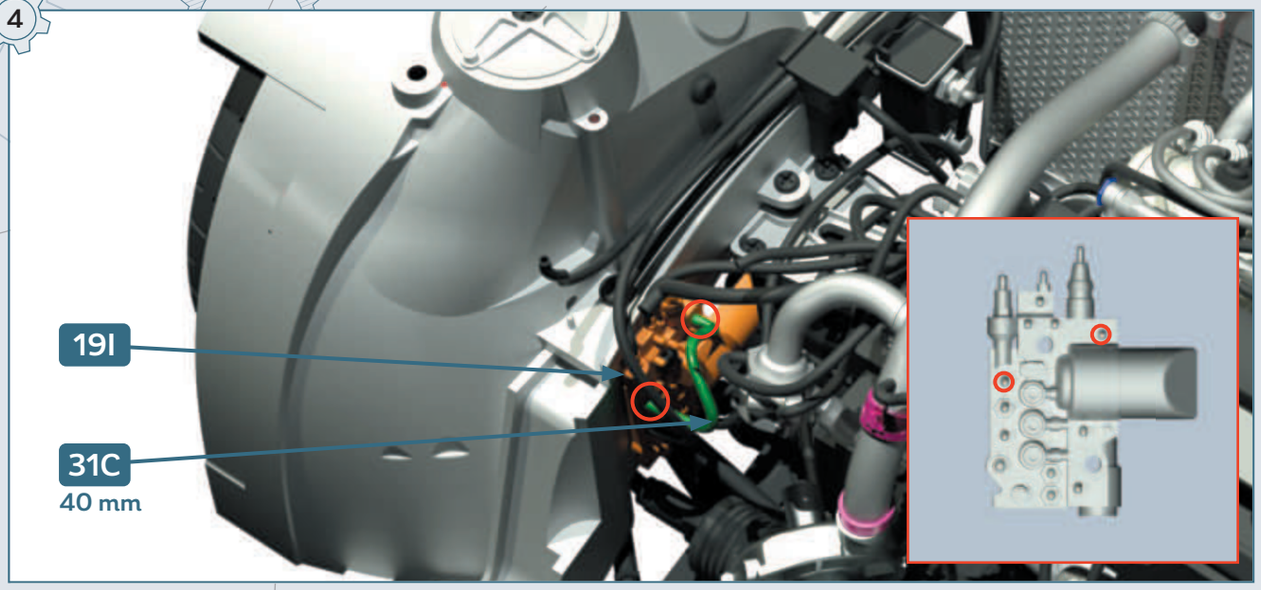

5

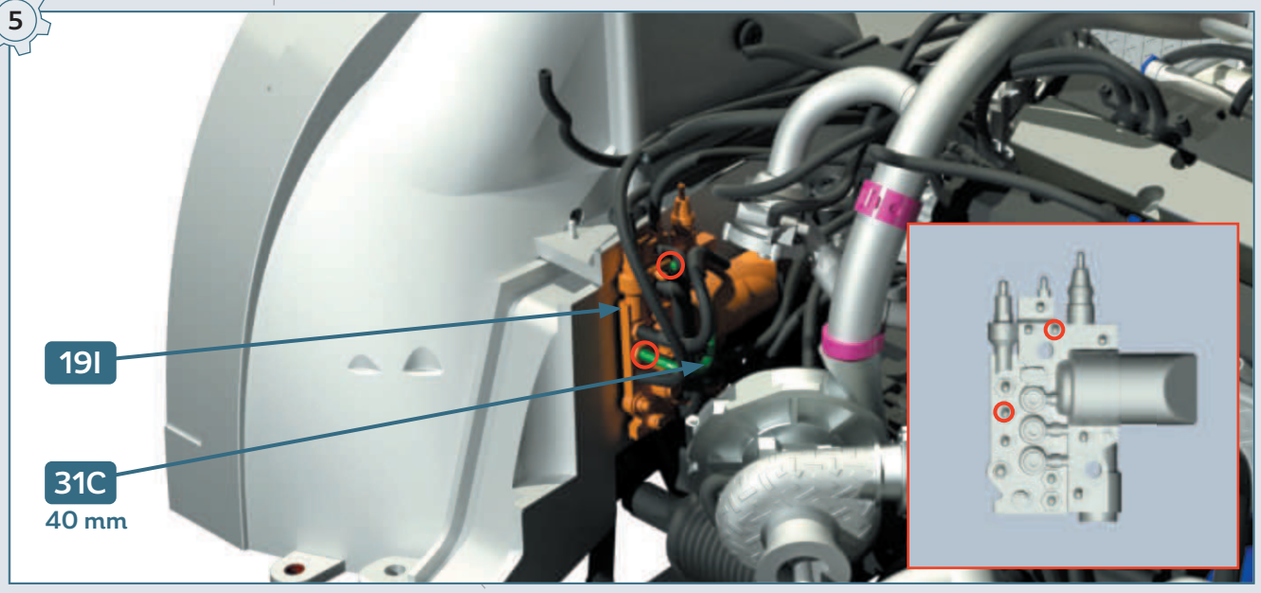

6

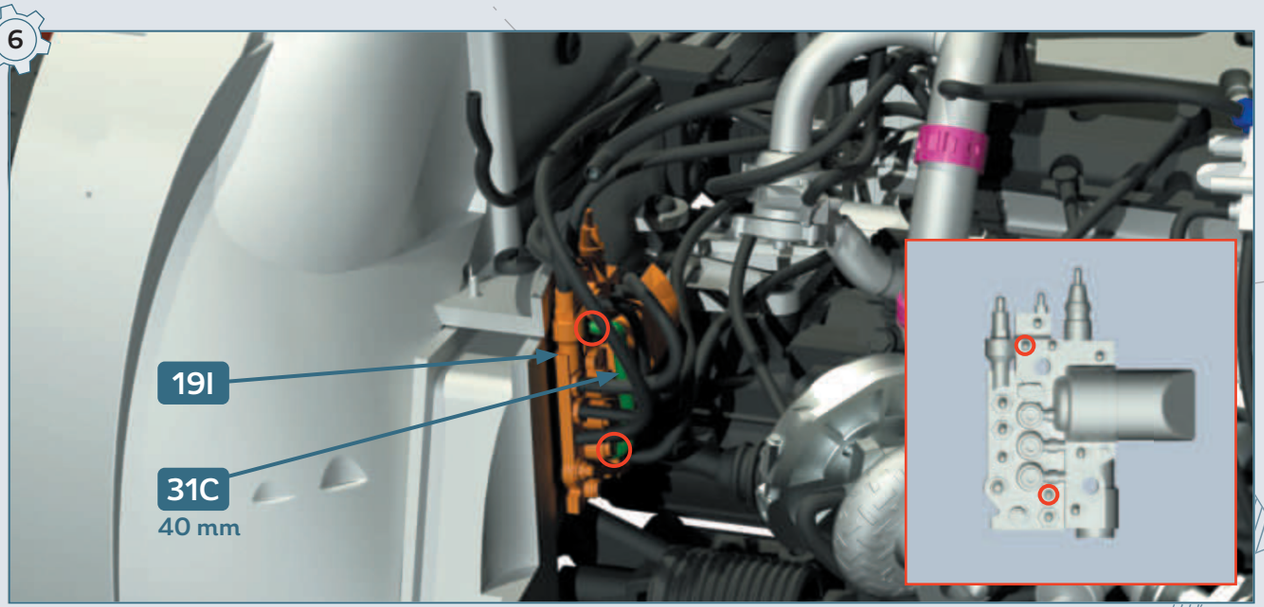

7

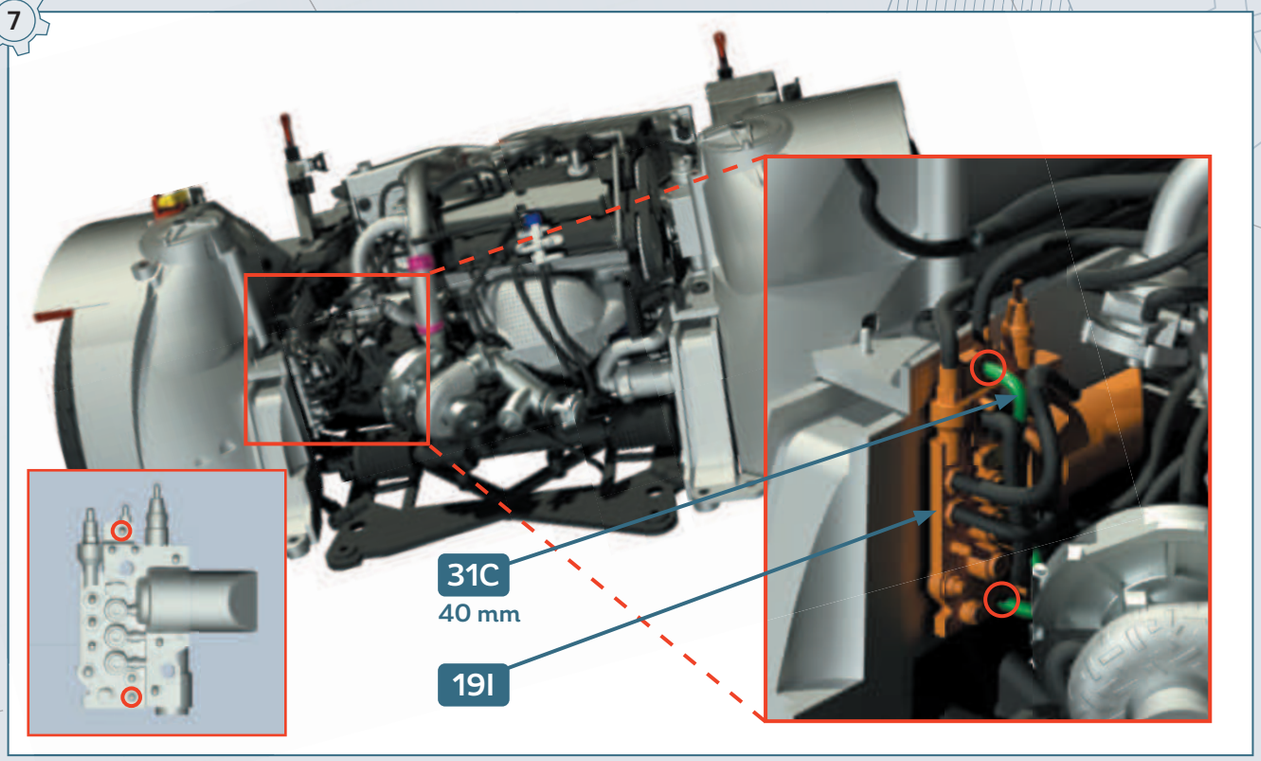

8

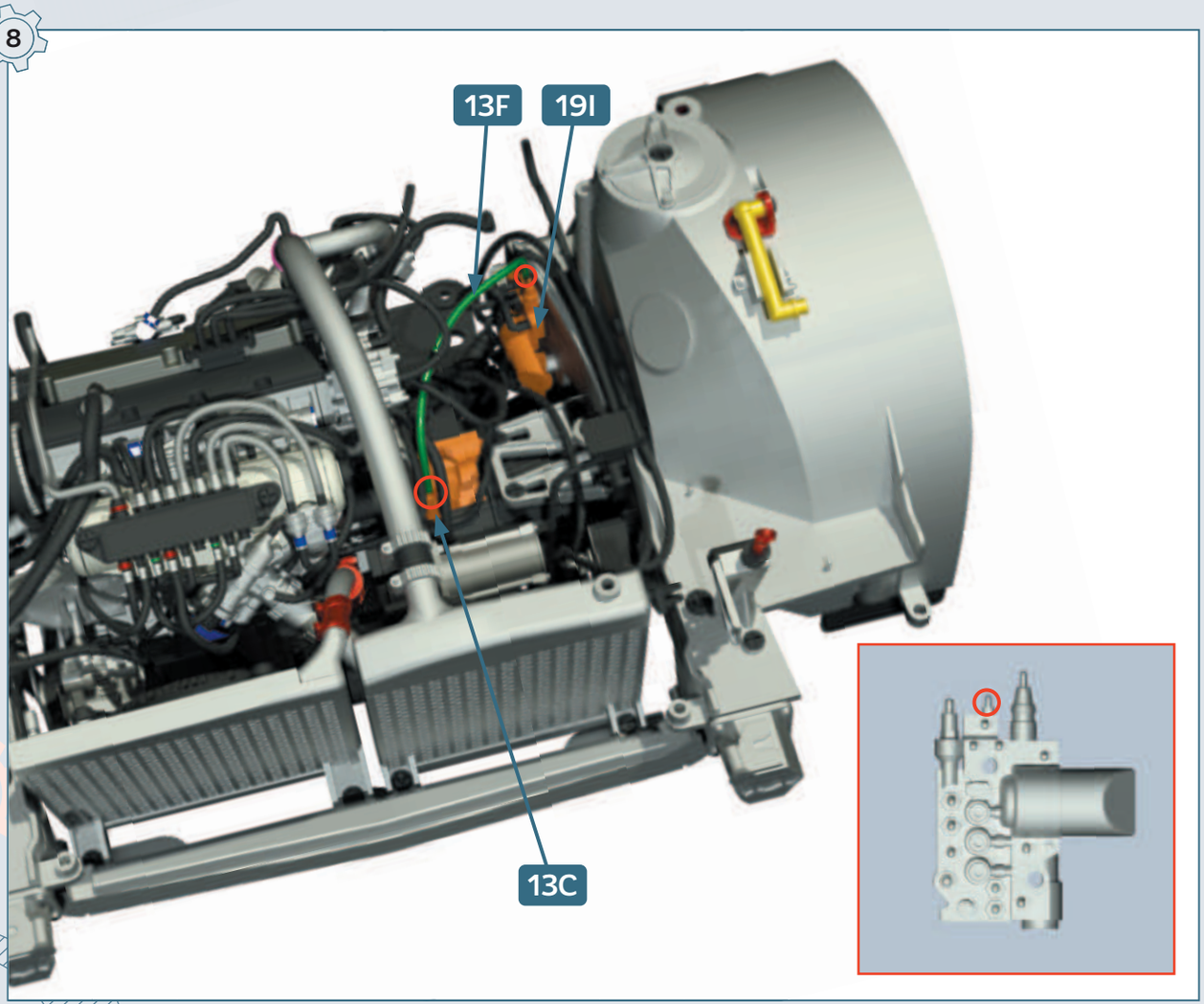

9

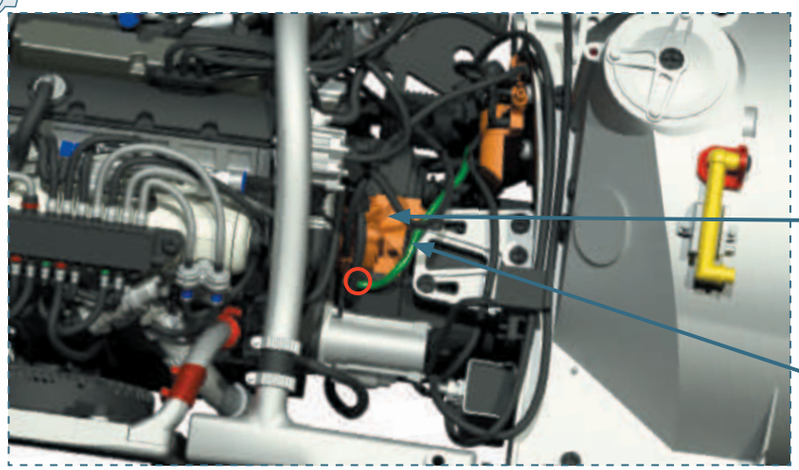

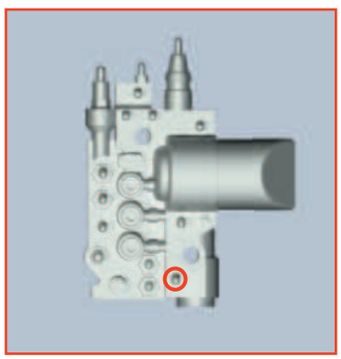

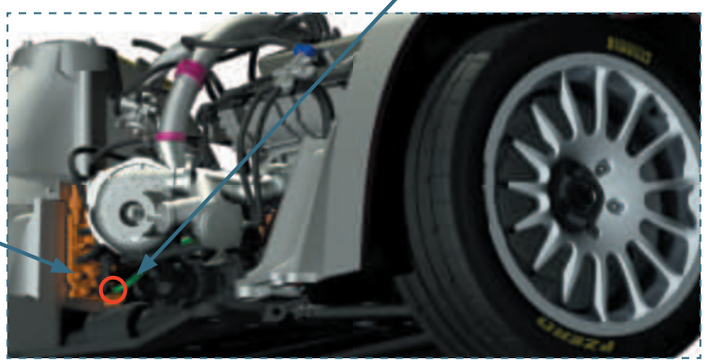

10

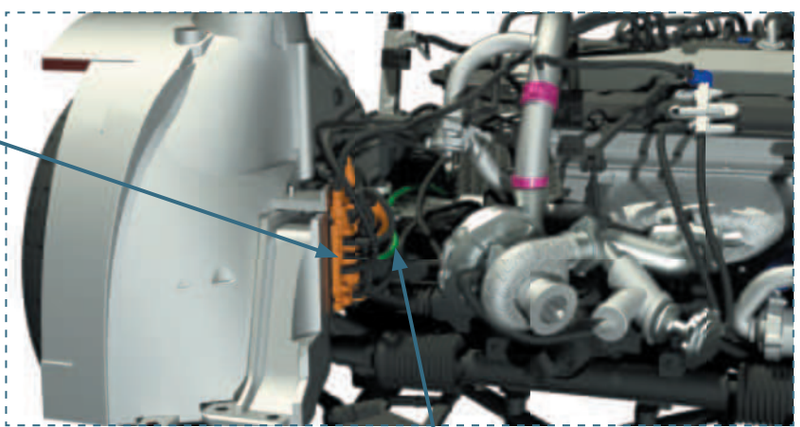

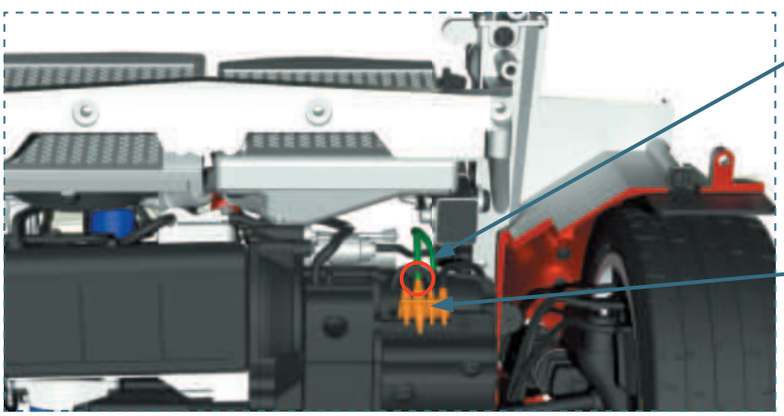

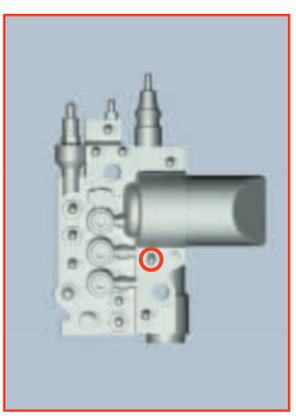

11

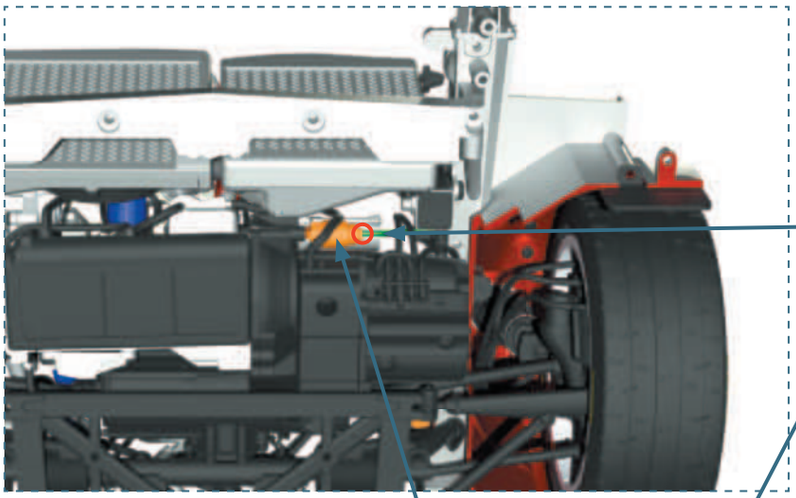

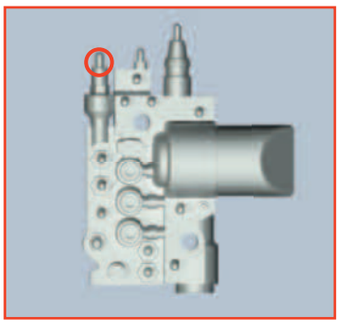



12

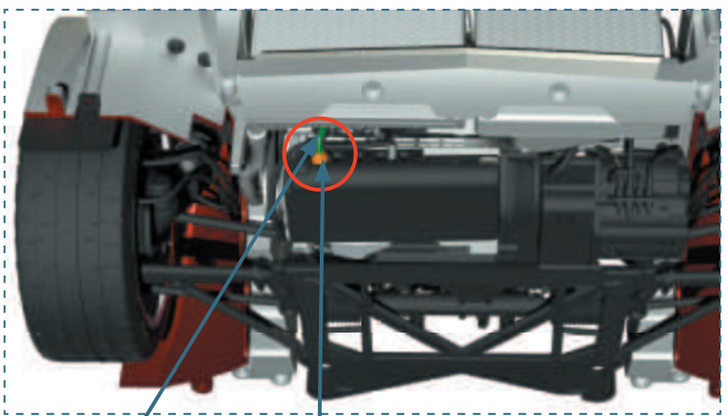

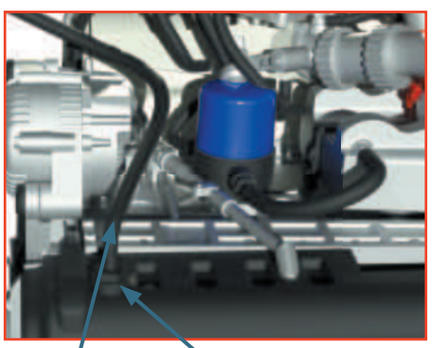

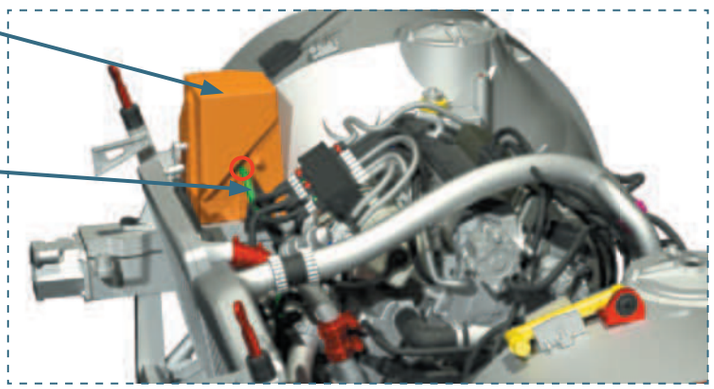

13

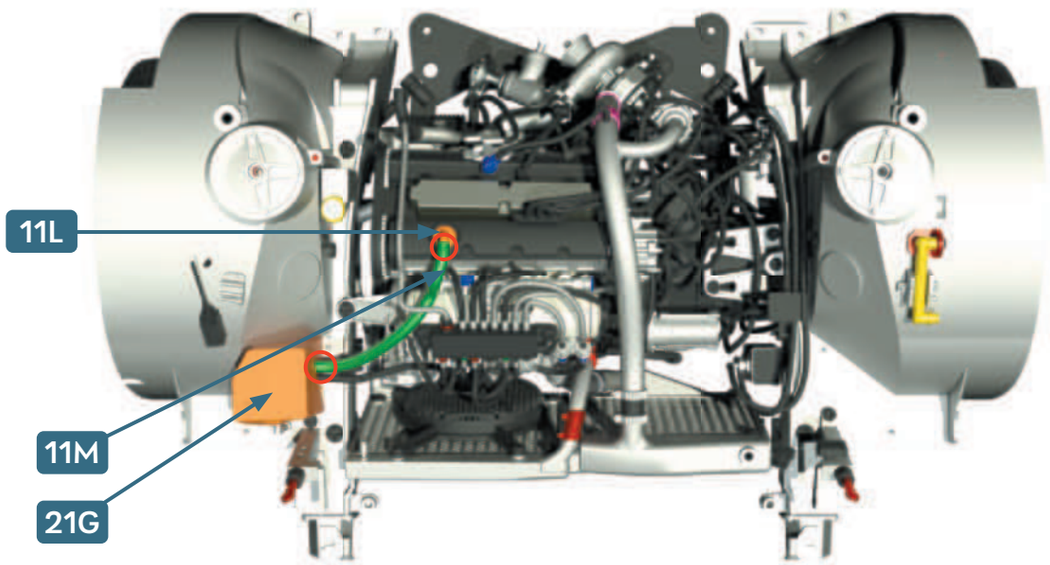

14

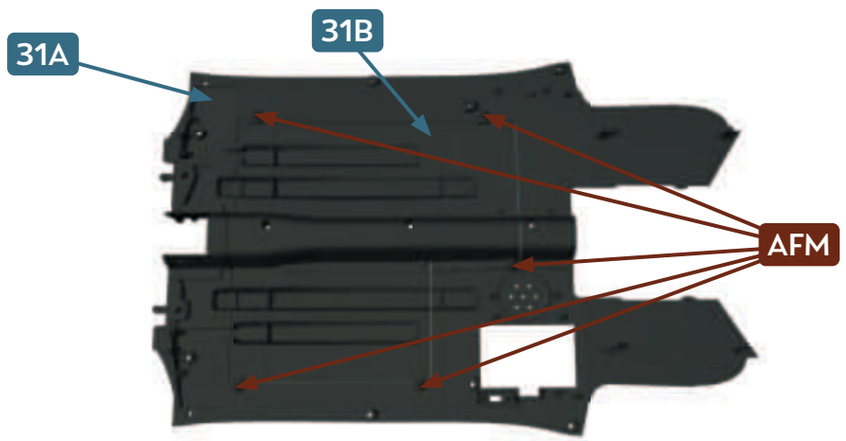

15



32

RADIATEUR DE LIQUIDE DE DIRECTION

•

STEERING FLUID COOLER

PIÈCES • PARTS LIST

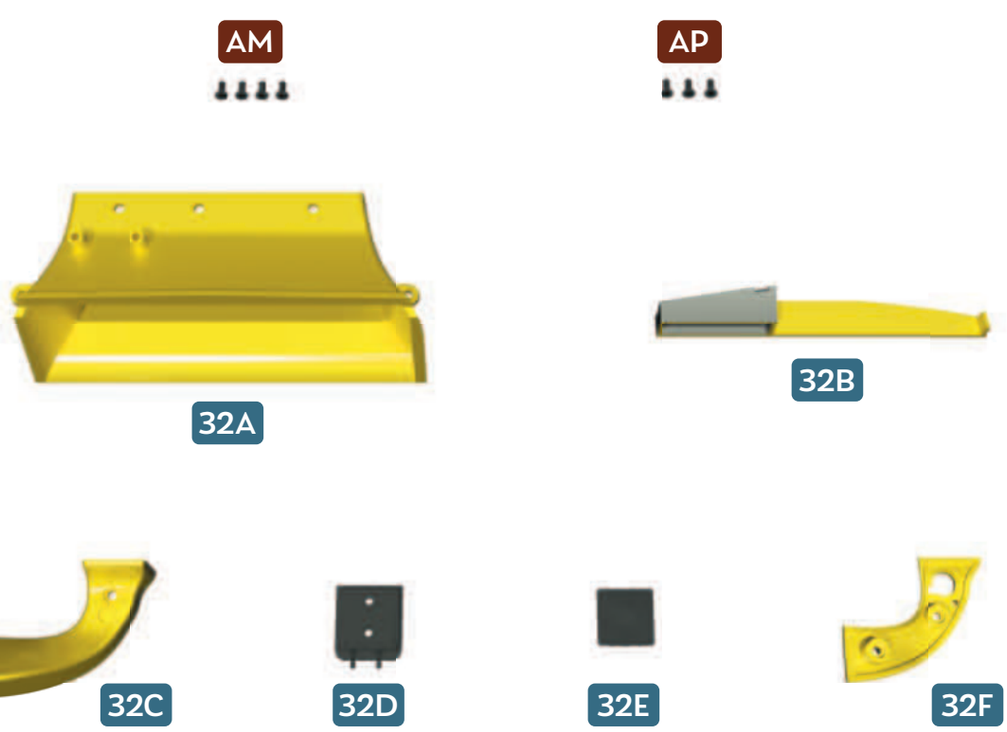

32A Conduit d'air • Air duct
32B Entrée d'air 1 • Air inlet 1
32C Conduit d'air du radiateur de liquide hydraulique 1 • Hydraulic fluid cooler air duct 1
32D Radiateur de liquide hydraulique • Hydraulic fluid cooler
32E Ventilateur du radiateur de liquide hydraulique • Hydraulic fluid cooler ventilator
32F Conduit d'air du radiateur de liquide hydraulique 2 • Hydraulic fluid cooler air duct 2

AM Vis • Screws 1.7 × 4 mm **× 4**
AP Vis • Screws 1.7 × 4 mm **× 3**

1

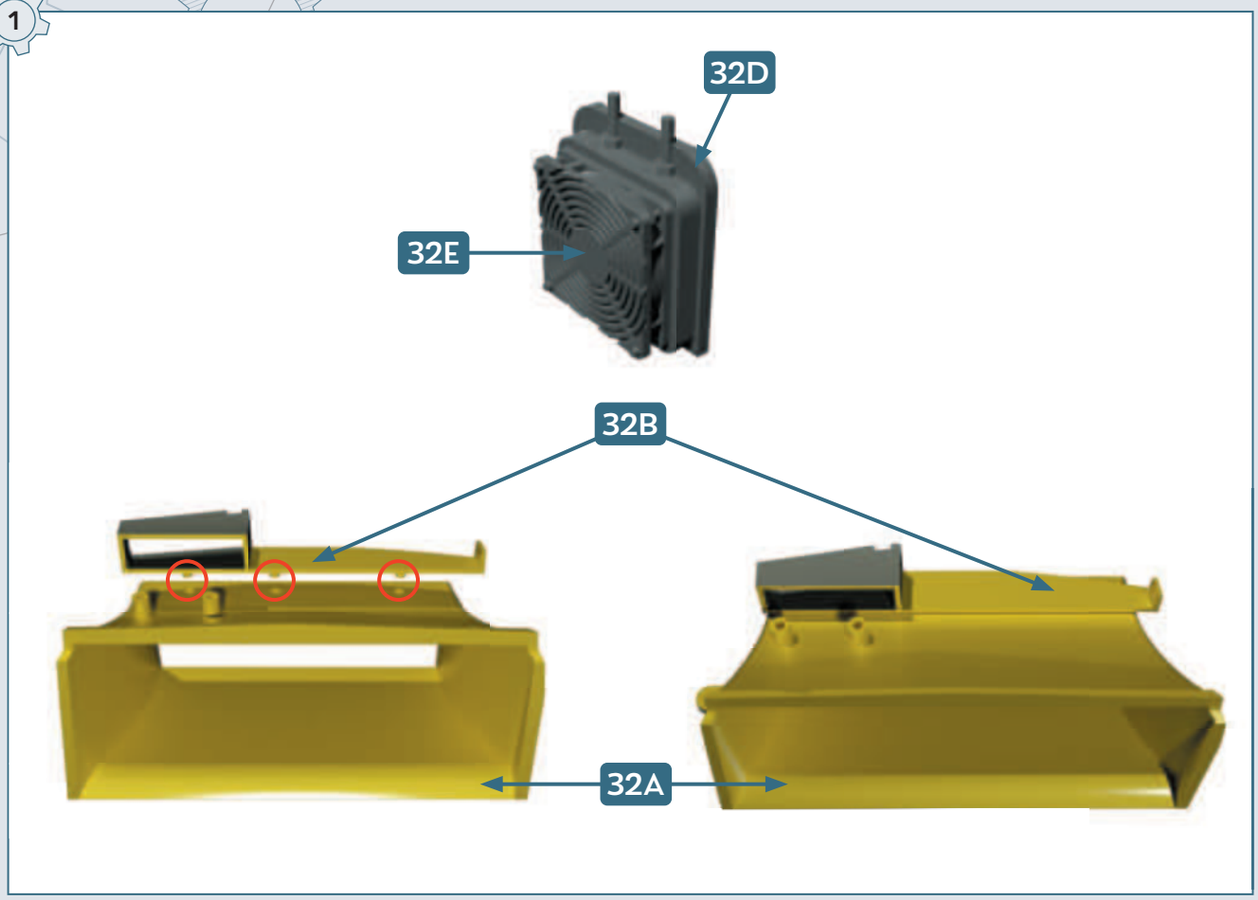

2

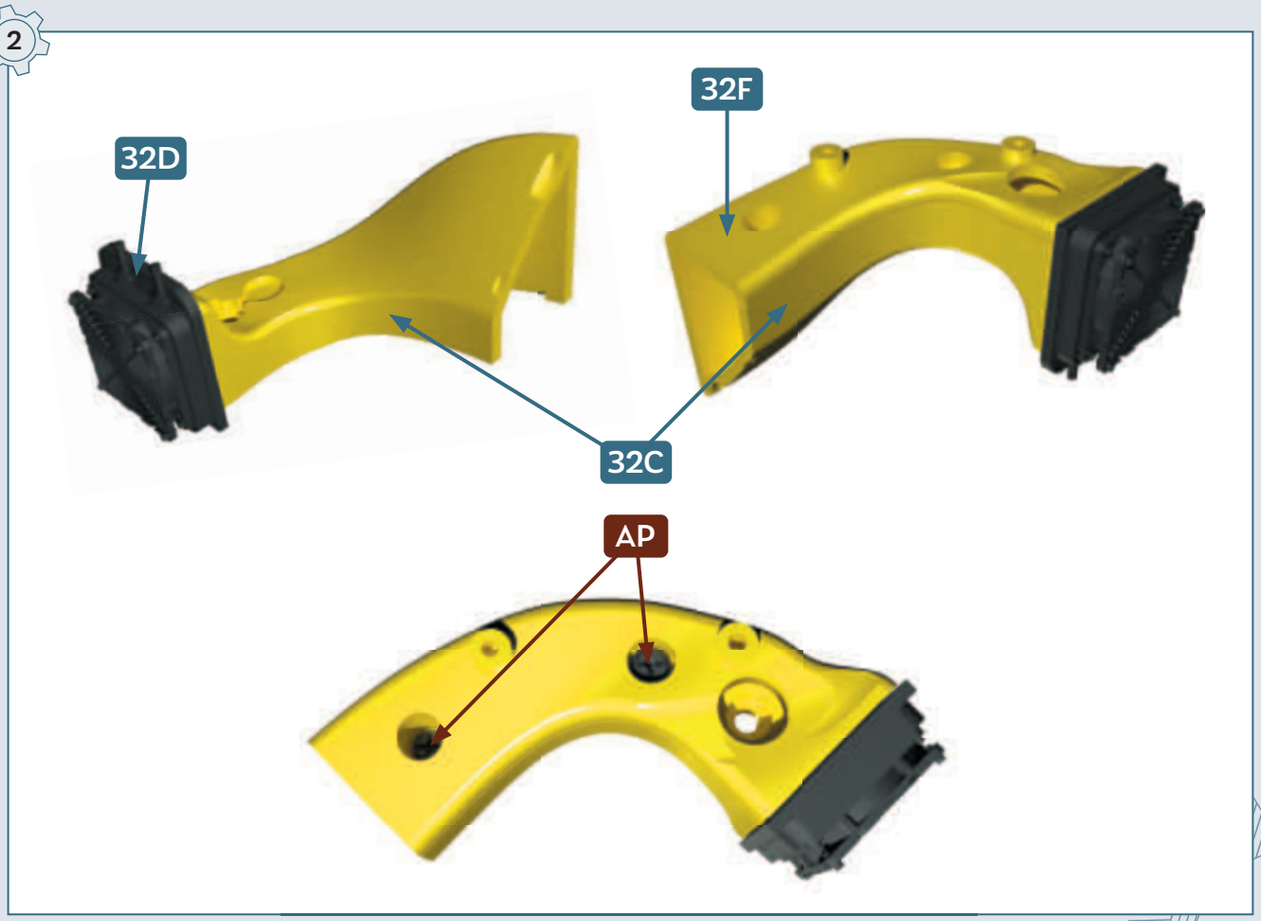

3

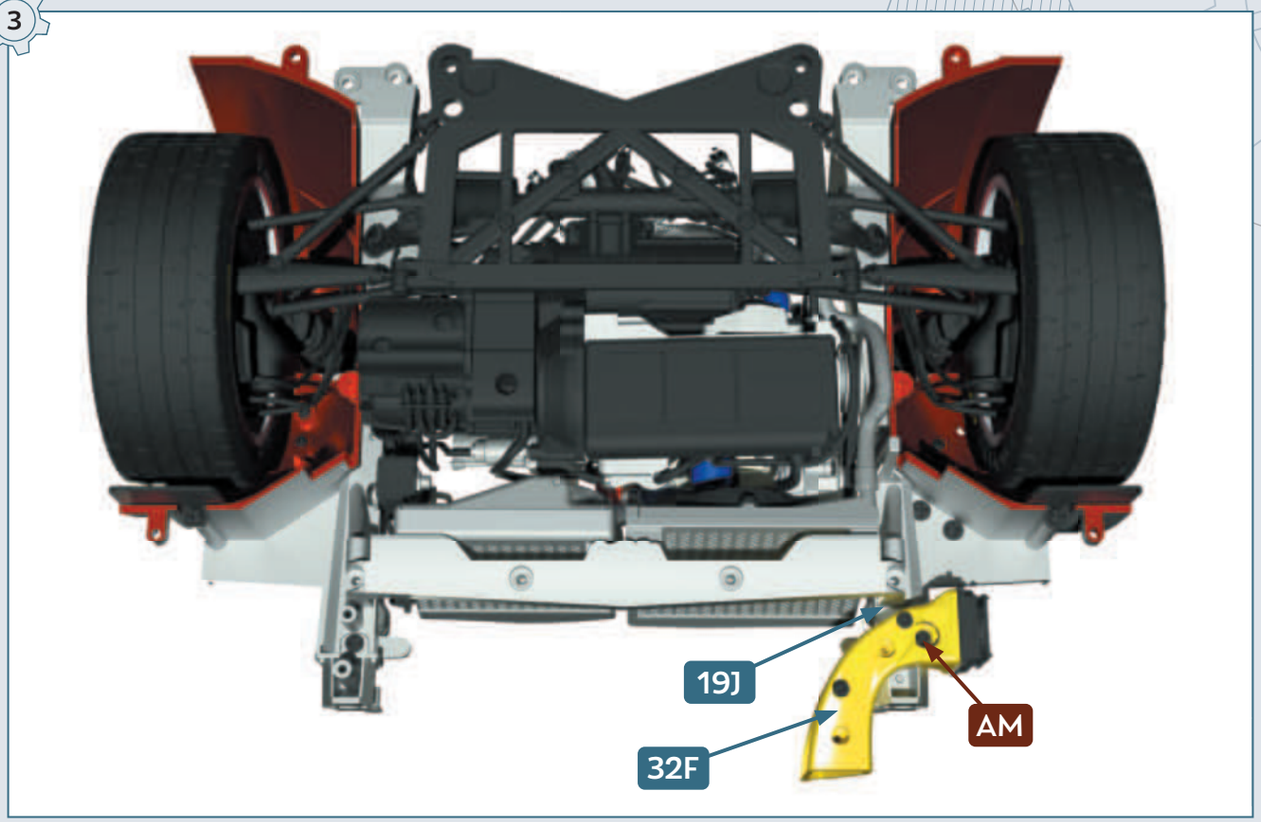

4

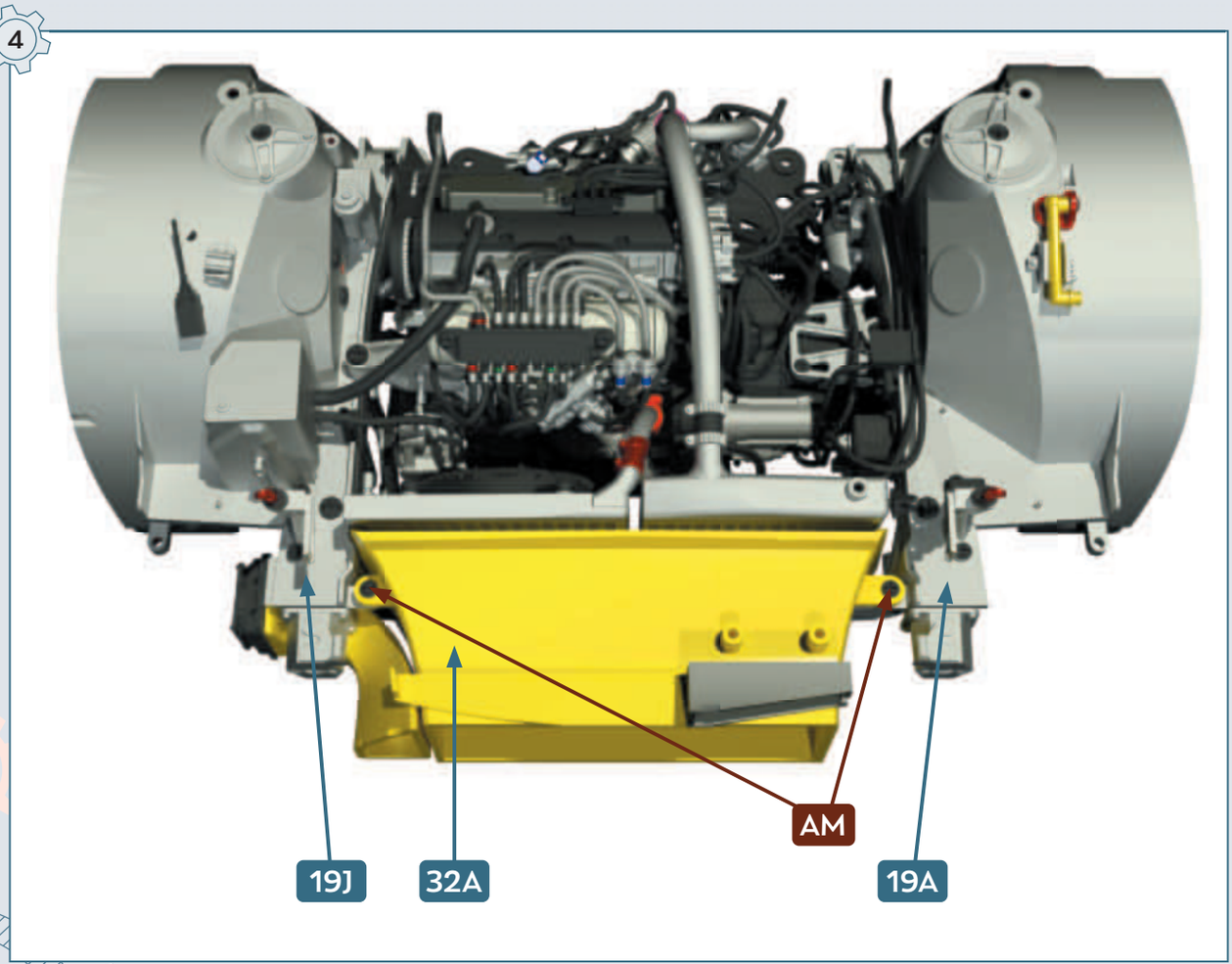

ENTRÉE D'AIR DU MOTEUR

•

AIR INLETS

33

PIÈCES • PARTS LIST


CP


33A


33B


33C


33D


33E


33F


33G

33A Entrée d'air 2 • Air inlet 2
33B Entrée d'air 3 • Air inlet 3
33C Clapet d'entrée d'air • Air inlet valve
33D Entrée d'air 4 • Air inlet 4
33E Entrée d'air 5 • Air inlet 5
33F Entrée d'air 6 • Air inlet 6
33G Câble électrique • Wire

CP Vis • Screws 2.0 × 4 mm **× 10**

1

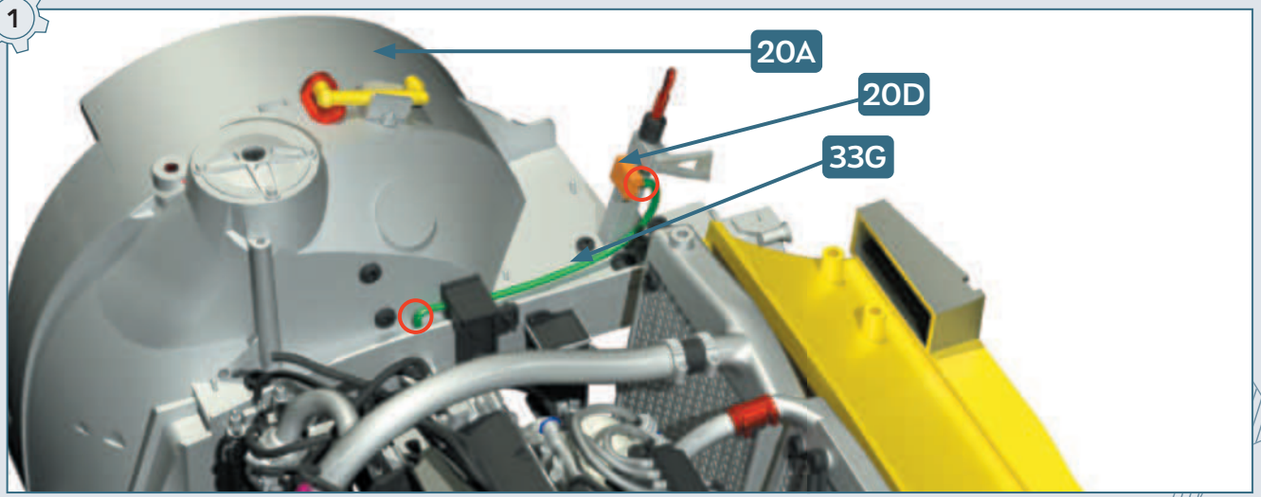

2

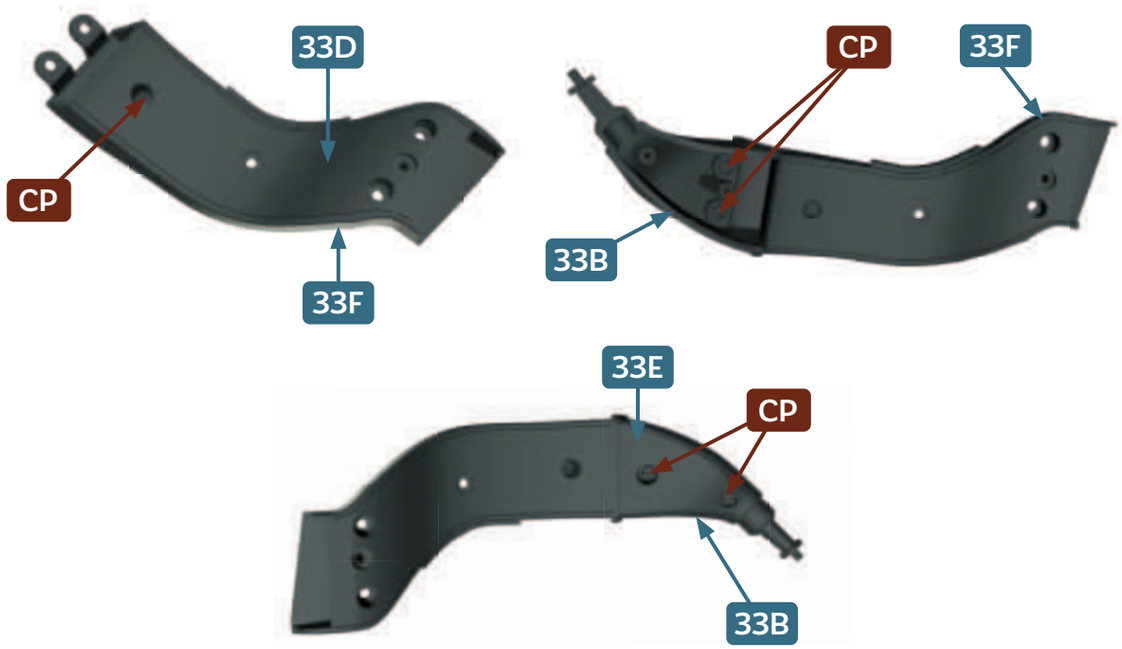

3

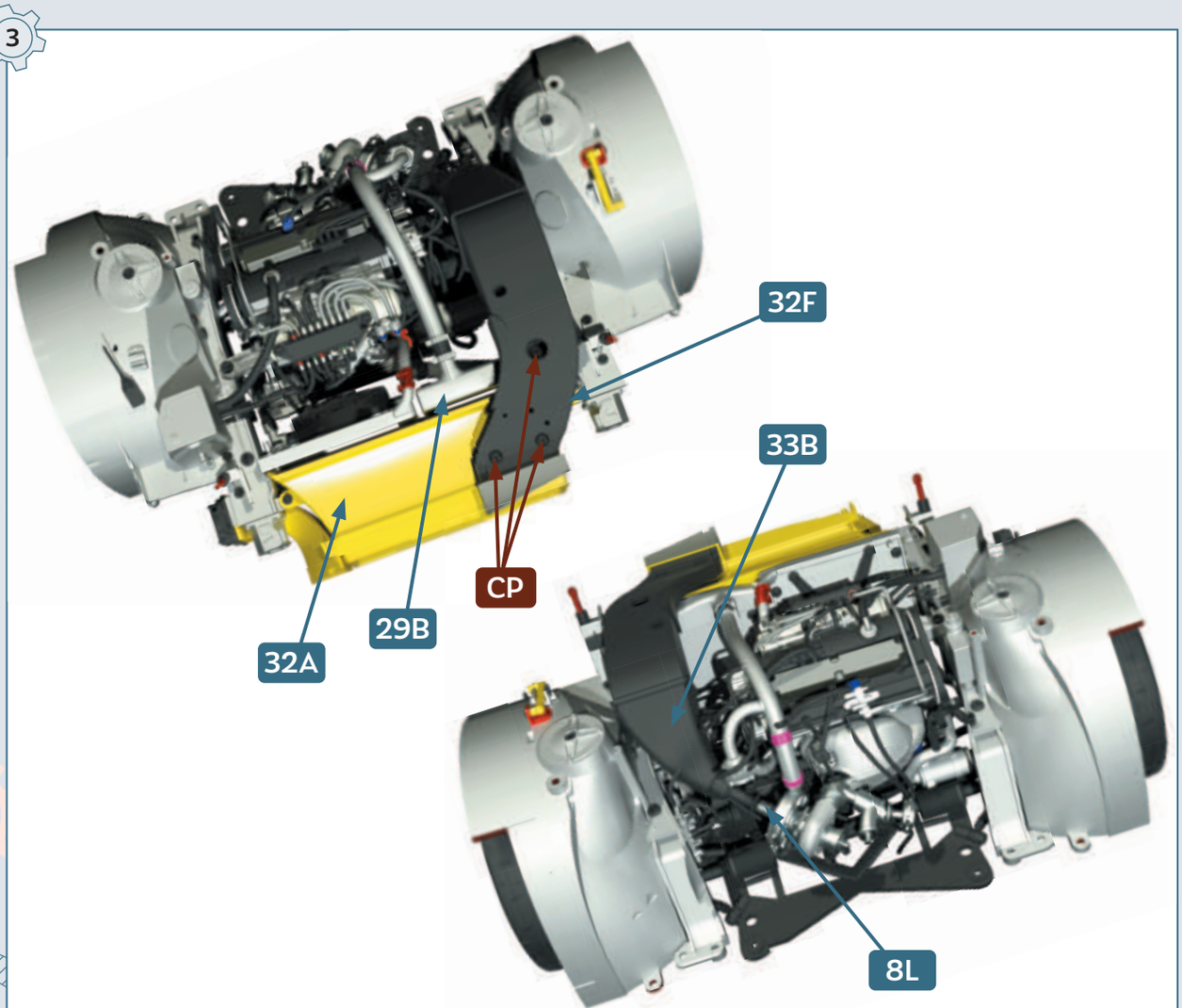

4

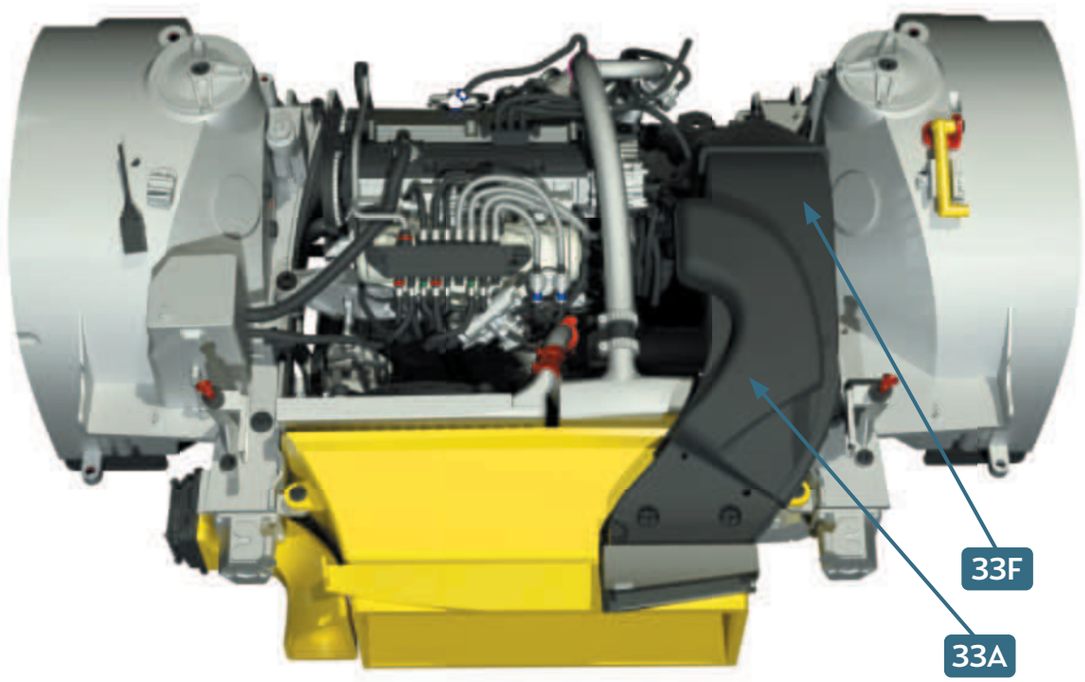

5

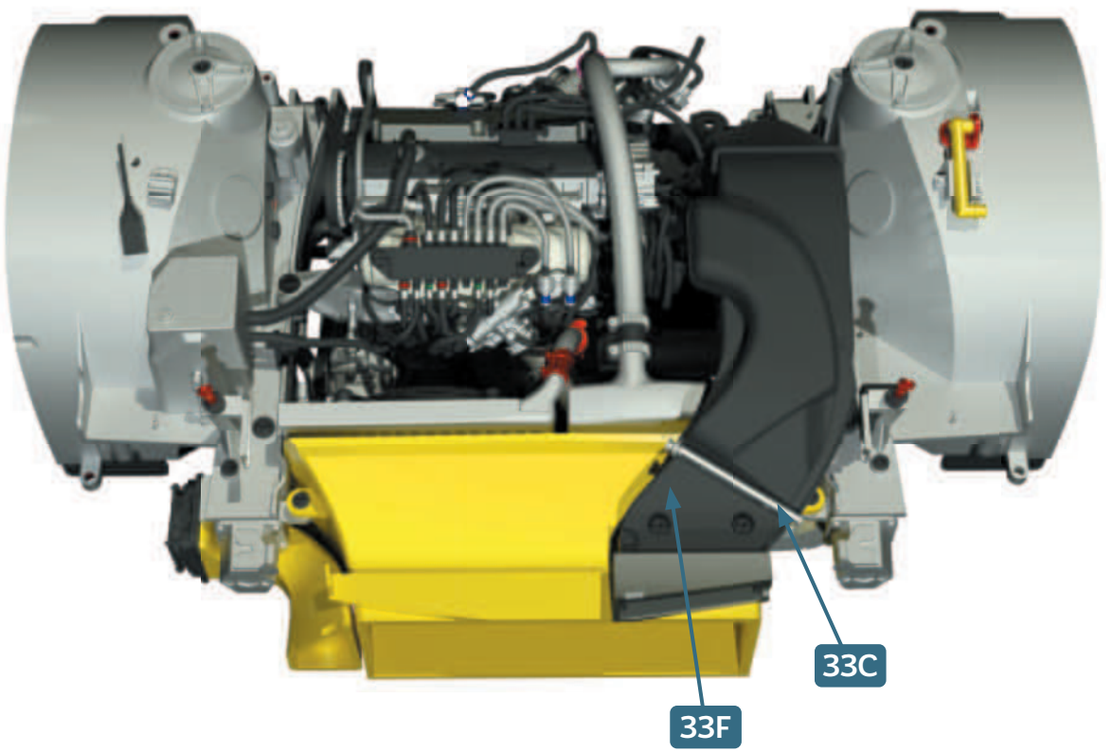

34

REFROIDISSEMENT DES FREINS AVANT

•

BRAKE COOLING SYSTEM

PIÈCES • PARTS LIST


CM


AP


CP


34A


34B


34C


34D


34E

34A Conduit de refroidissement du frein avant gauche 1 • Front left brake cooling duct 1

34B Conduit de refroidissement du frein avant gauche 2 • Front left brake cooling duct 2

34C* Gaines de refroidissement des freins avant • Front brake cooling hoses **× 2**

34D Conduit de refroidissement du frein avant droit 1 • Front right brake cooling duct 1

34E Conduit de refroidissement du frein avant droit 2 • Front right brake cooling duct 2

CM Vis • Screws 2.0 × 4 mm **× 2**

AP Vis • Screws 1.7 × 4 mm **× 3**

CP Vis • Screws 2.0 × 4 mm **× 5**

* **FR** Veuillez utiliser **93C** à la place de **34C** (ces pièces sont trop rigides)
ENG Please use **93C** instead of **34C** (these are too stiff)

1

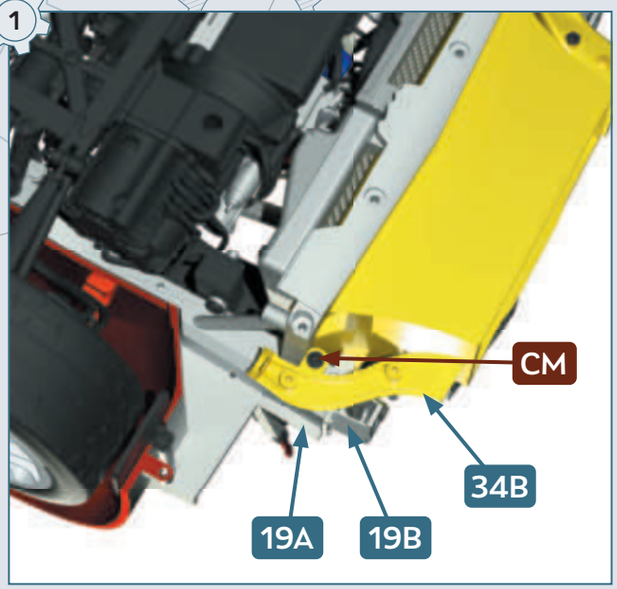
CM
34B
19A
19B

2

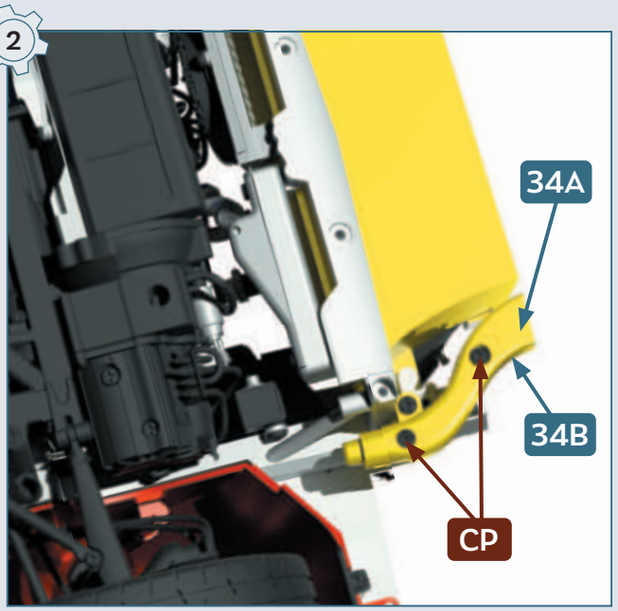
34A
34B
CP

3

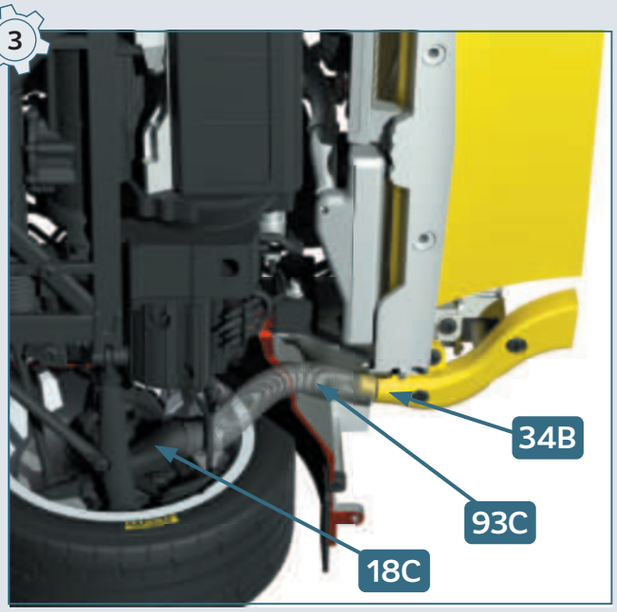
34B
93C
18C

4

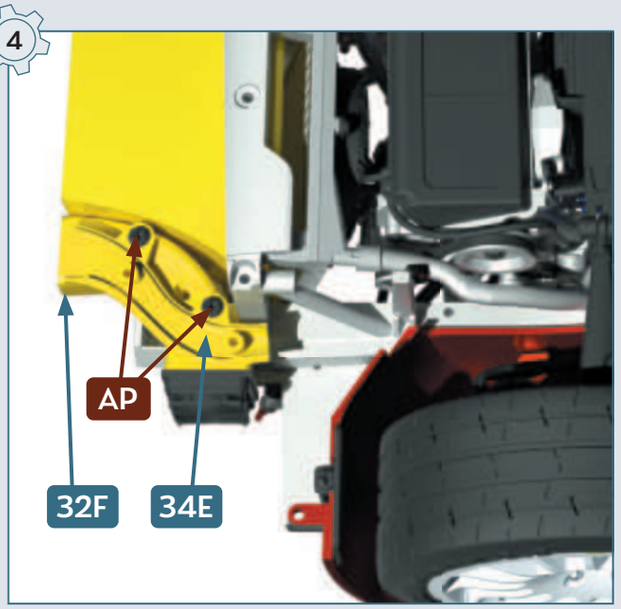
AP
32F
34E

5

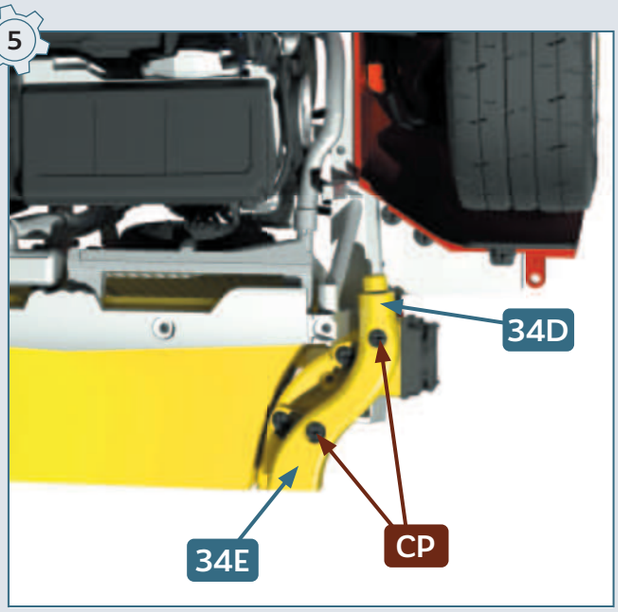
34D
34E
CP

6

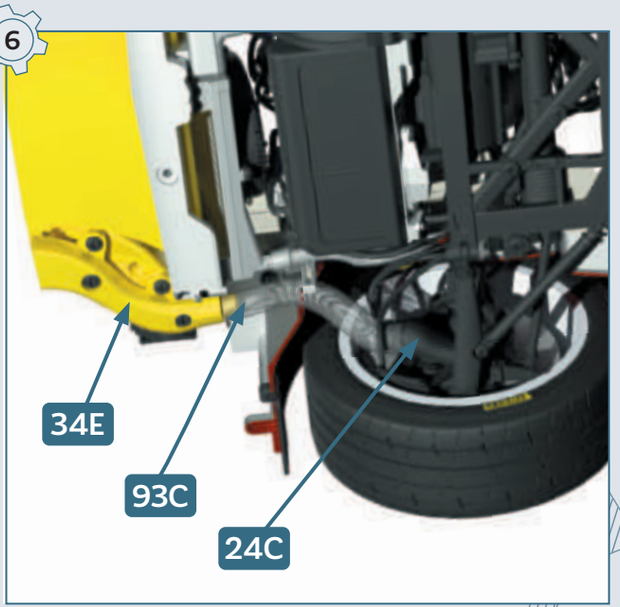
34E
93C
24C

35

PLAQUE DU BOUCLIER AVANT

•

FRONT SHIELD PLATE

PIÈCES • PARTS LIST



35A Plaque inférieure du bouclier avant • Front shield bottom plate

AAM Vis • Screws 2.3 × 5 mm **× 3**

1

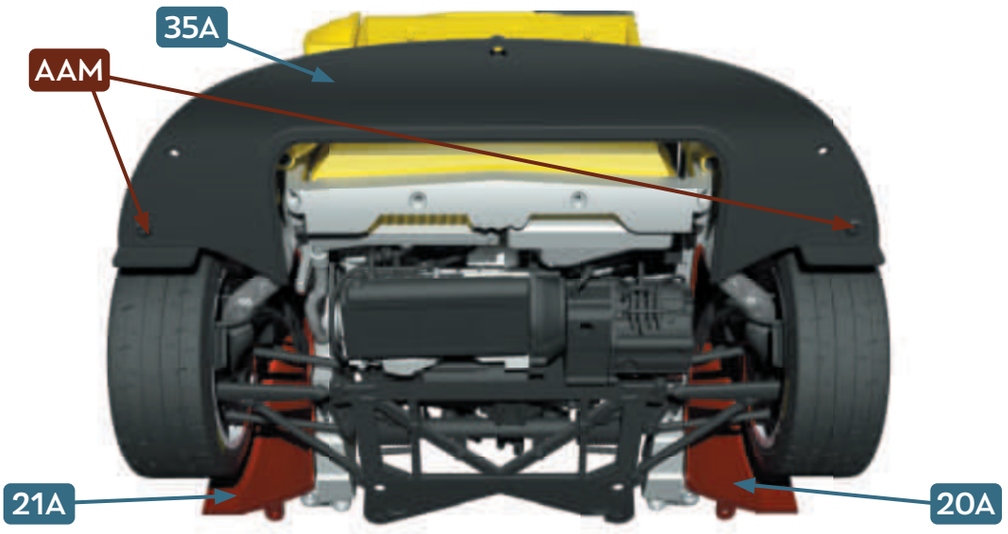

ROUE ARRIÈRE GAUCHE

•

LEFT REAR WHEEL

36

PIÈCES • PARTS LIST





36A Jante • Wheel rim
36B Écrous de roue • Wheel nuts **× 5**
36C Cercle intérieur de la jante • Wheel barrel
36D Pneumatique Pirelli pour l'asphalte • Pirelli tyre for asphalt

AM Vis • Screws 1.7 × 4 mm **× 4**

FR *Veuillez vous référer aux pas à pas n° 16 (p. 77)*
ENG *Please follow the step by step instructions N°16 (p. 77)*

37

FREIN ARRIÈRE GAUCHE

•

LEFT REAR DISC BRAKE

PIÈCES • PARTS LIST



ADP



37A



37B



37C



37D



37E

37A Disque de frein arrière gauche 1 • Left rear brake disc 1

37B Disque de frein arrière gauche 2 • Left rear brake disc 2

37C Disque de frein arrière gauche 3 • Left rear brake disc 3

37D Disque de frein arrière gauche 4 • Left rear brake disc 4

37E Disque de frein arrière gauche 5 • Left rear brake disc 5

ADP Vis • Screws 2.0 × 4 mm **× 3**

1

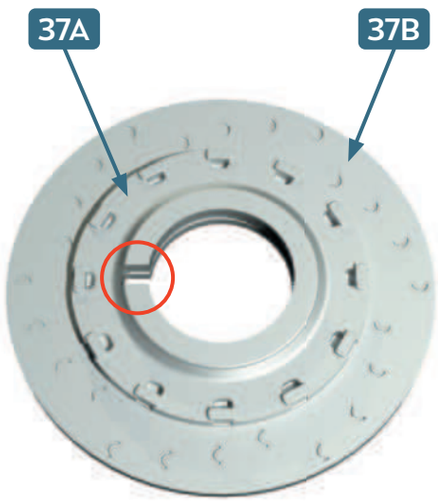

2

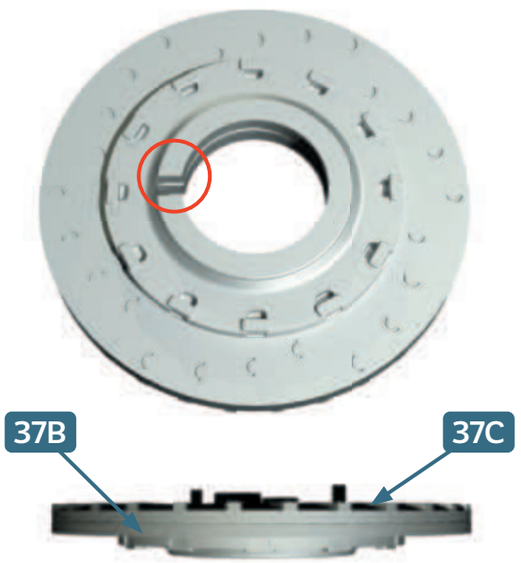

3

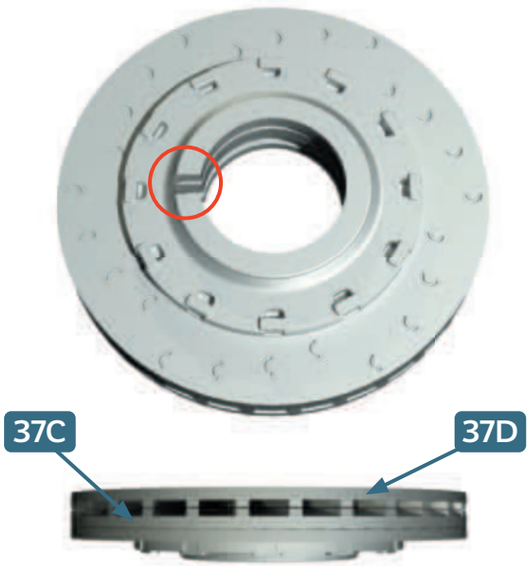

4

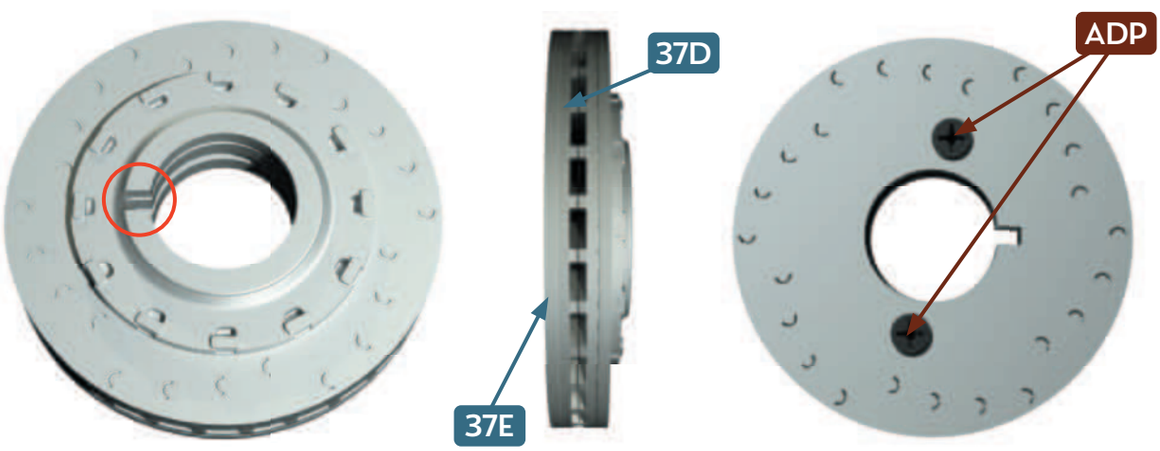

38

SUSPENSION ARRIÈRE GAUCHE

•

LEFT REAR SUSPENSION

PIÈCES • PARTS LIST


CM


AP


38A


38B


38C


38D


38E


38F


38G

38A Porte-roue arrière gauche 1 • Left rear wheel base 1
38B Étrier de frein arrière gauche • Left rear brake calliper
38C Raccords de l'étrier de frein • Brake calliper joints **× 3**
38D Arbre de roue arrière gauche • Left rear wheel shaft
38E Porte-roue arrière gauche 2 • Left rear wheel base 2
38F Soufflet extérieur de l'arbre de roue arrière • Rear wheel shaft bellow
38G Porte-roue arrière gauche 3 • Left rear wheel base 3
CM Vis • Screws 2.0 × 4 mm **× 3**
AP Vis • Screws 1.7 × 4 mm **× 3**

1



2

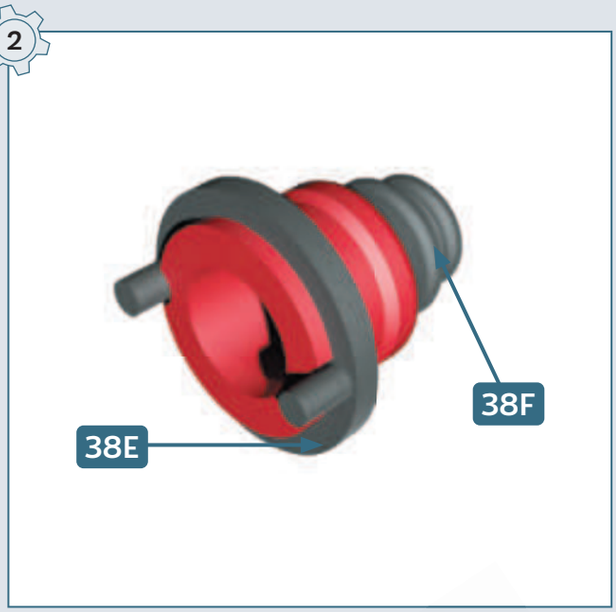

3

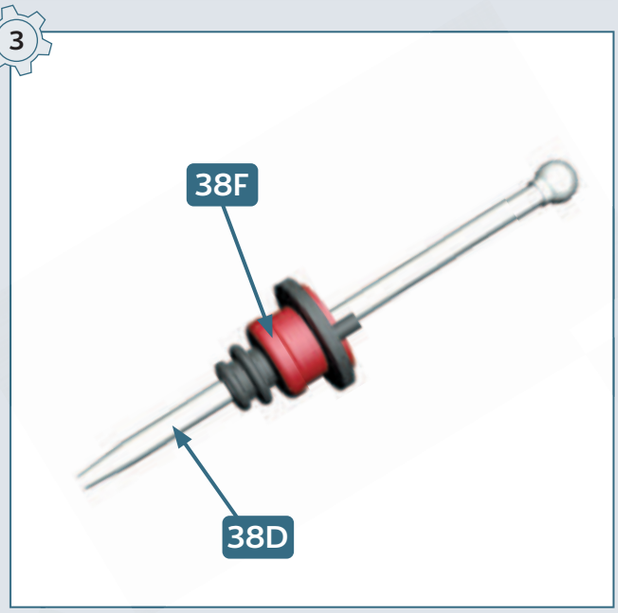

4

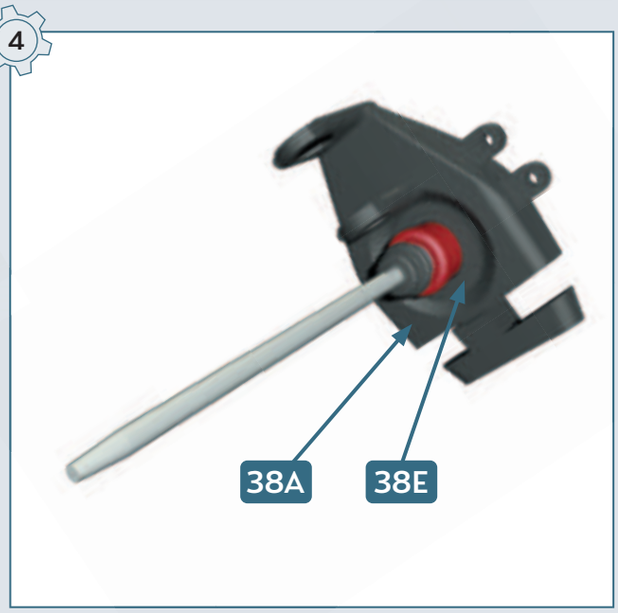

5

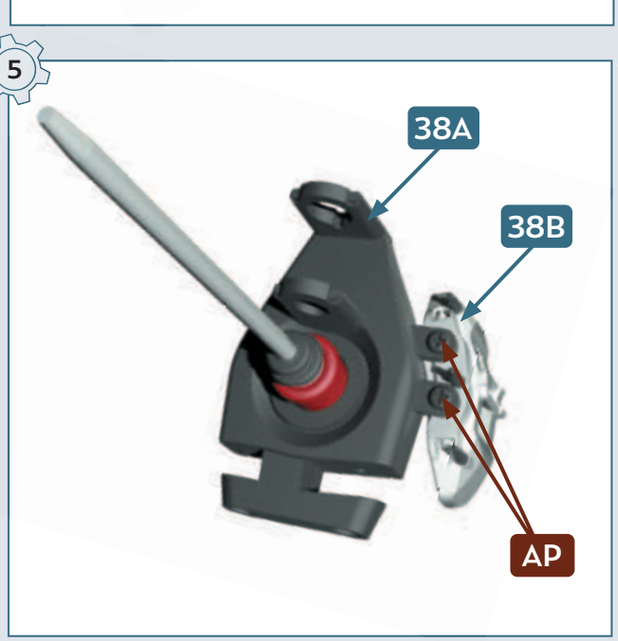

6

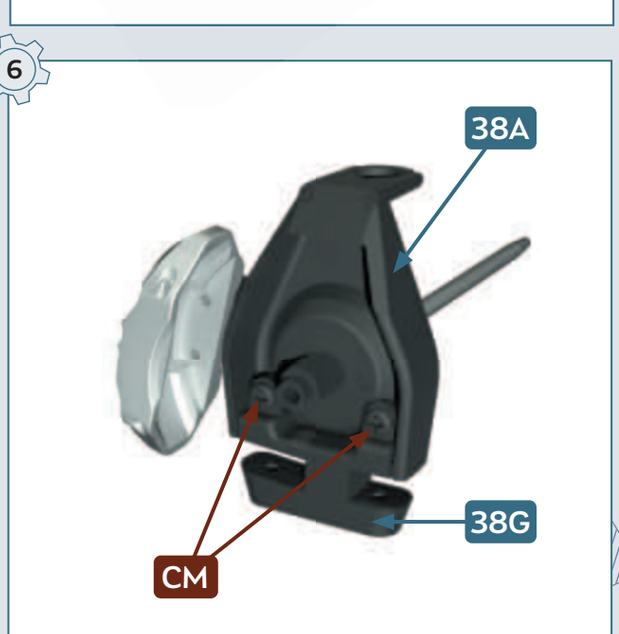

39

TUYAU D'ÉCHAPPEMENT

•

EXHAUST PIPE

PIÈCES • PARTS LIST

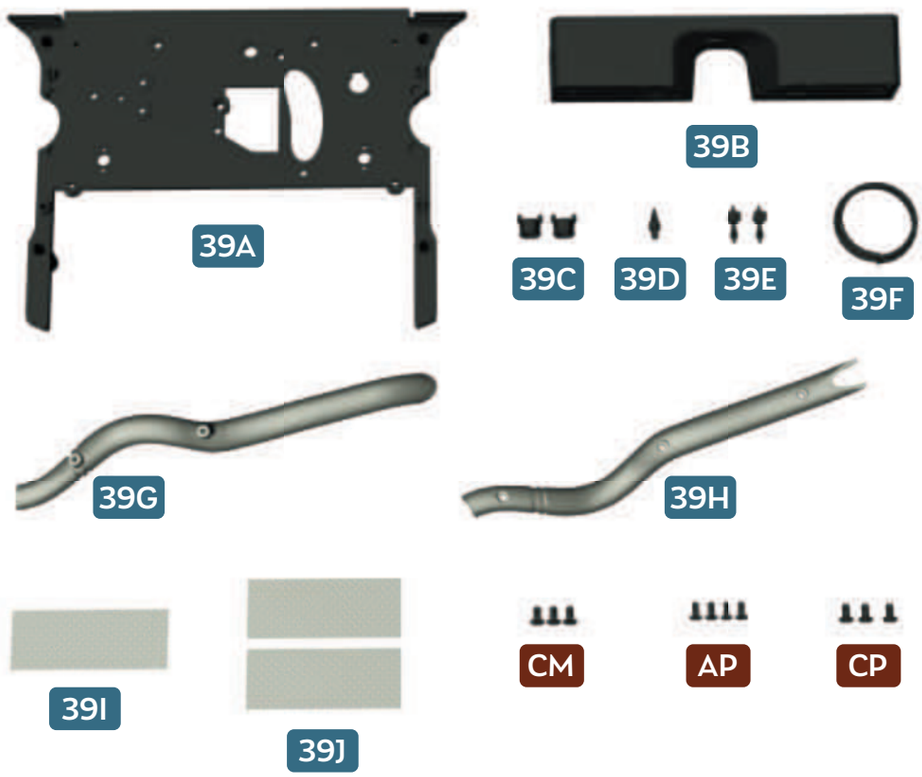

39A Plancher 3 • Floor 3
39B Plancher 4 • Floor 4
39C Conduits de ventilation du coffre • Boot air inlets **× 2**
39D Connecteur électrique • Wiring connector
39E Connecteurs de la tuyauterie de frein arrière • Rear brakes pipelines connectors **× 2**
39F Tuyauterie de frein arrière • Rear brake pipeline
39G Tuyau d'échappement arrière 1 • Exhaust pipe 1
39H Tuyau d'échappement arrière 2 • Exhaust pipe 2
39I Isolant thermique 1 • Thermal insulator 1
39J Isolants thermiques 2 • Thermal insulators 2 **× 2**

CM Vis • Screws 2.0 × 4 mm **× 3**
AP Vis • Screws 1.7 × 4 mm **× 4**
CP Vis • Screws 2.0 × 4 mm **× 3**

1

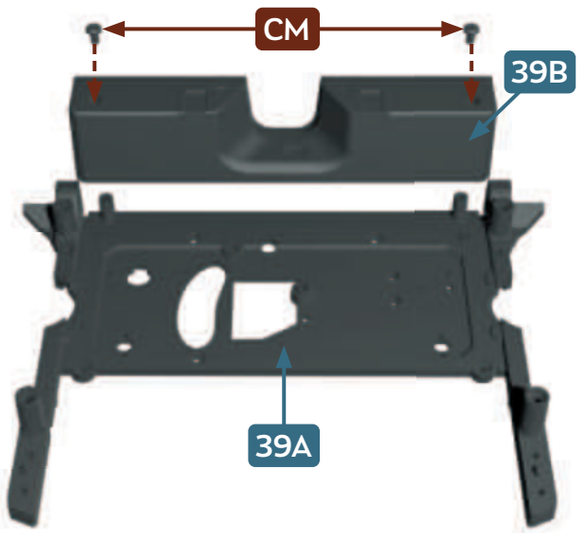

2

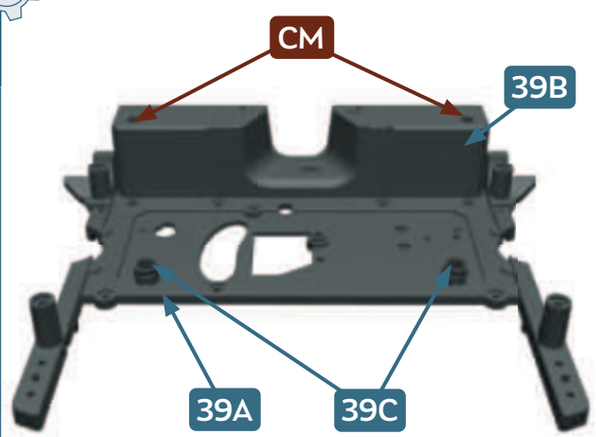

3

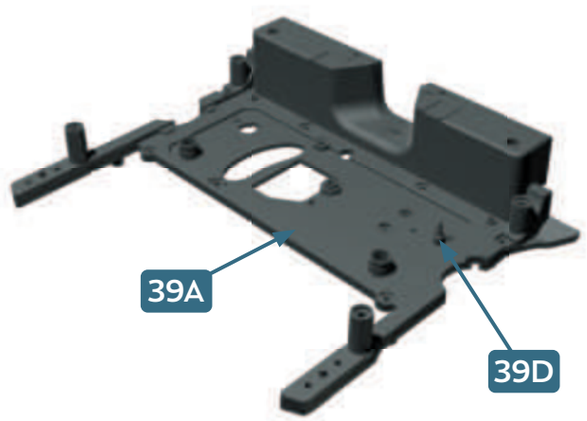

4

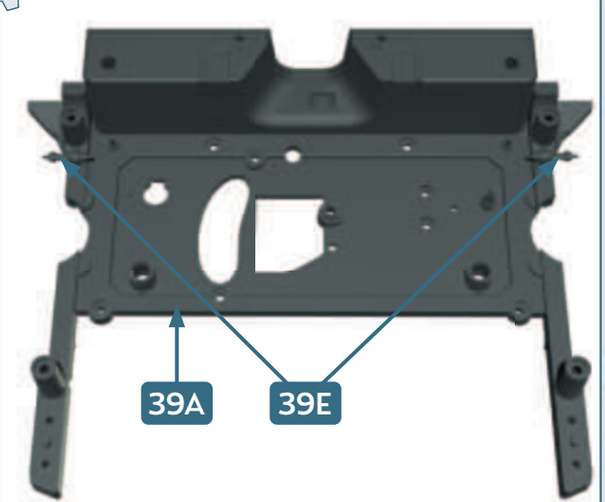

5



FR Coupez **39F** en deux morceaux de 30 mm
ENG Cut **39F** into two 30 mm pieces

6

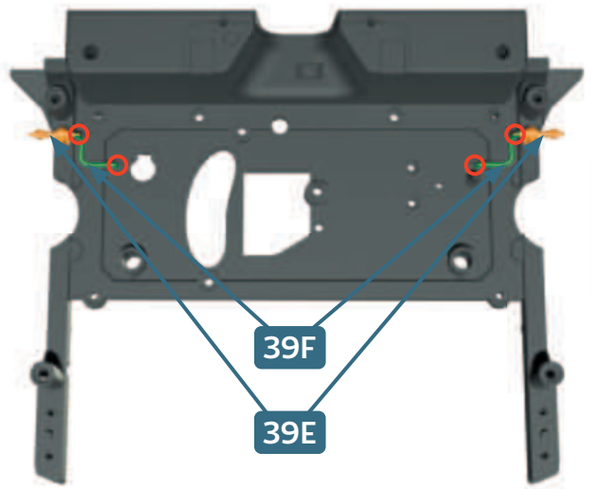

7

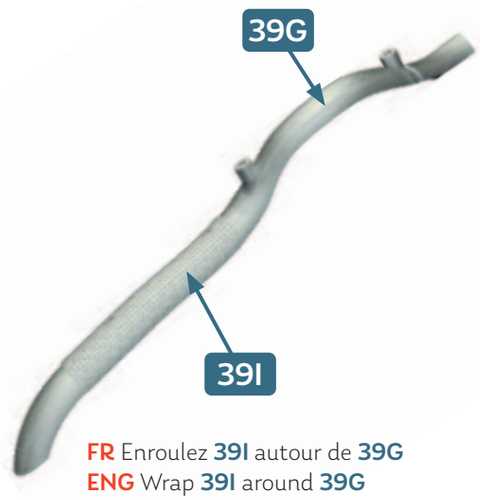

FR Enroulez **39I** autour de **39G**
ENG Wrap **39I** around **39G**

8

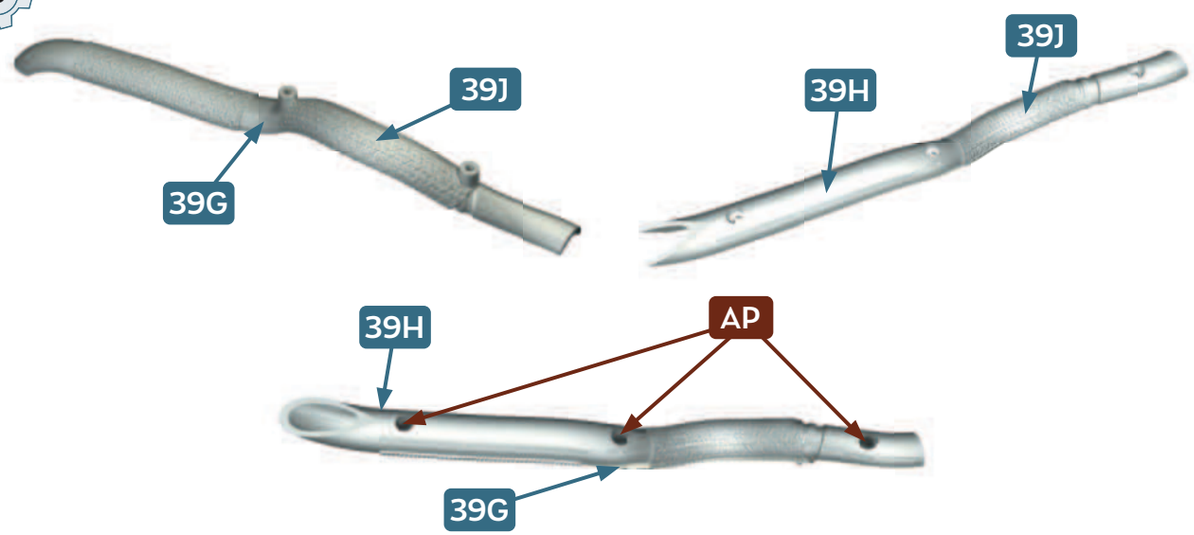

9

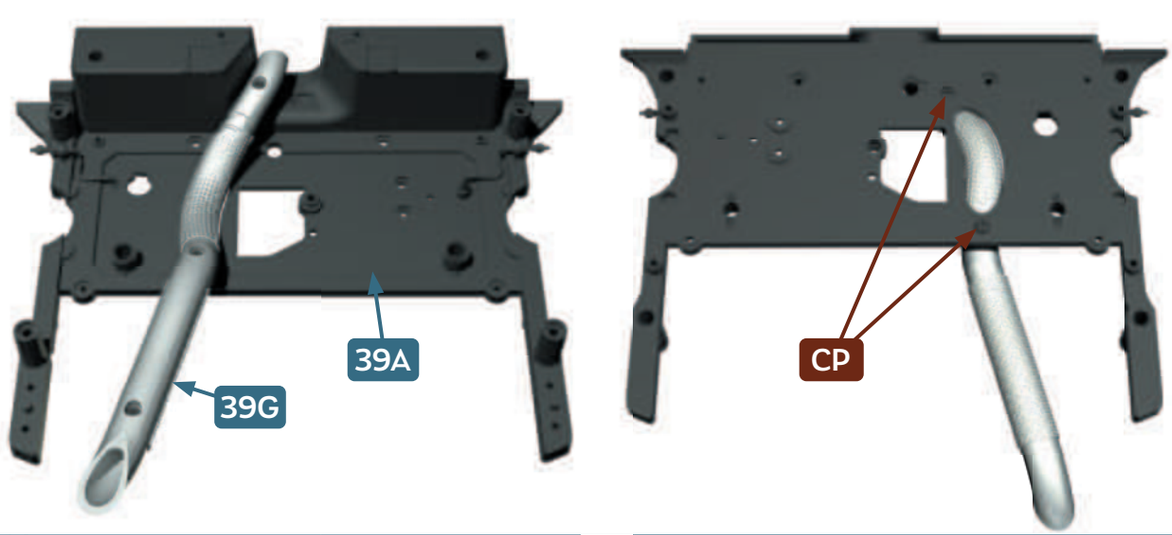

DIFFÉRENTIEL ARRIÈRE
•
REAR DIFFERENTIAL
1

40

PIÈCES • PARTS LIST

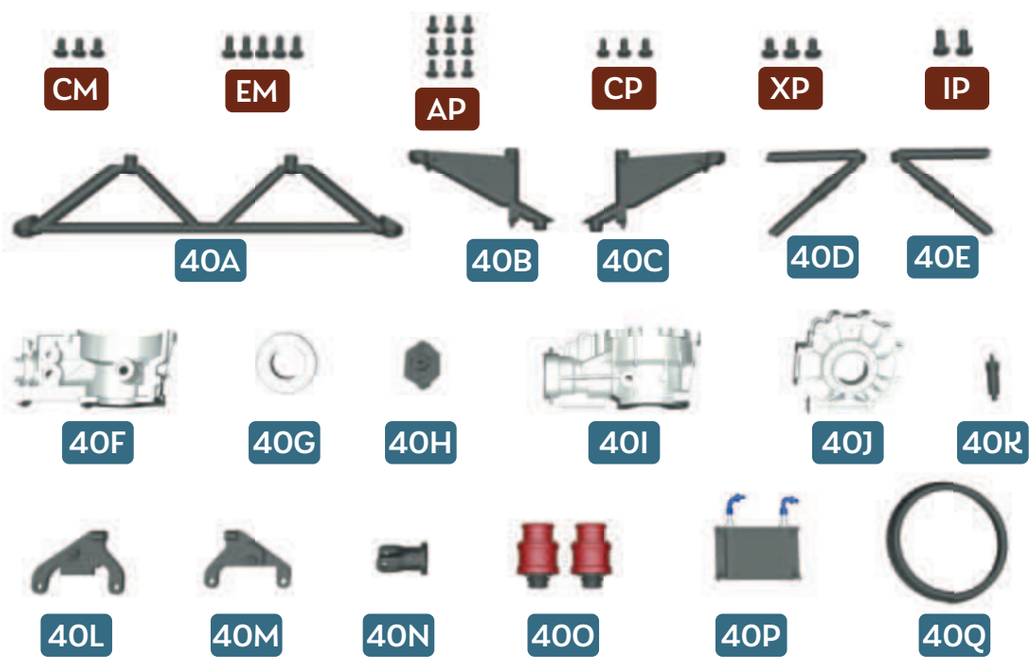

40A Partie arrière du faux châssis arrière • Rear subframe rear arm
40B Traverse gauche 1 du faux châssis arrière • Rear subframe left arm 1
40C Traverse droite 1 du faux châssis arrière • Rear subframe right arm 1
40D Traverse gauche 2 du faux châssis arrière • Rear subframe left arm 2
40E Traverse droite 2 du faux châssis arrière • Rear subframe right arm 2
40F Carter du différentiel arrière 1 • Rear differential housing 1
40G Bride gauche du différentiel arrière • Rear differential left flange
40H Cache du différentiel arrière • Rear differential cover
40I Carter du différentiel arrière 2 • Rear differential housing 2
40J Flasque droite du différentiel arrière • Rear differential right flange
40K Connecteur de la canalisation d'huile • Rear differential oil line connector
40L Support gauche du différentiel arrière • Rear differential left support
40M Support droit du différentiel arrière • Rear differential right support
40N Chape du pignon du différentiel arrière • Rear differential mounting
40O Joints intérieurs d'arbre de roue arrière • Rear wheel shaft inner joints **× 2**
40P Radiateur d'huile du différentiel arrière • Rear differential oil cooler
40Q Flexible • Flexible hose

CM Vis • Screws 2.0 × 4 mm **× 3**
EM Vis • Screws 2.0 × 5 mm **× 5**
AP Vis • Screws 1.7 × 4 mm **× 9**
CP Vis • Screws 2.0 × 4 mm **× 3**
XP Vis • Screws 2.3 × 4 mm **× 3**
IP Vis • Screws 2.3 × 6 mm **× 2**

1

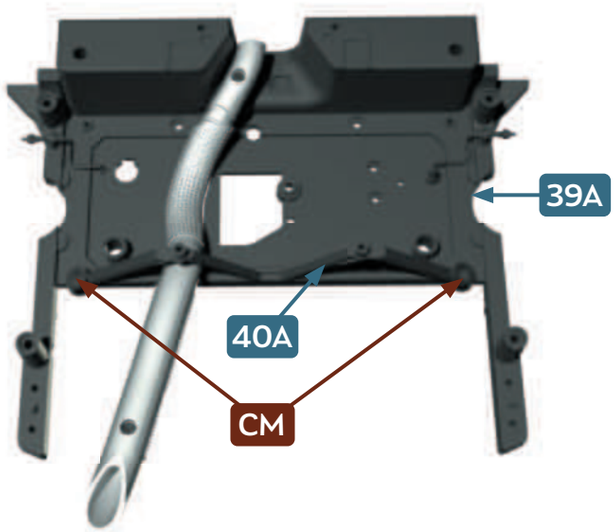

2

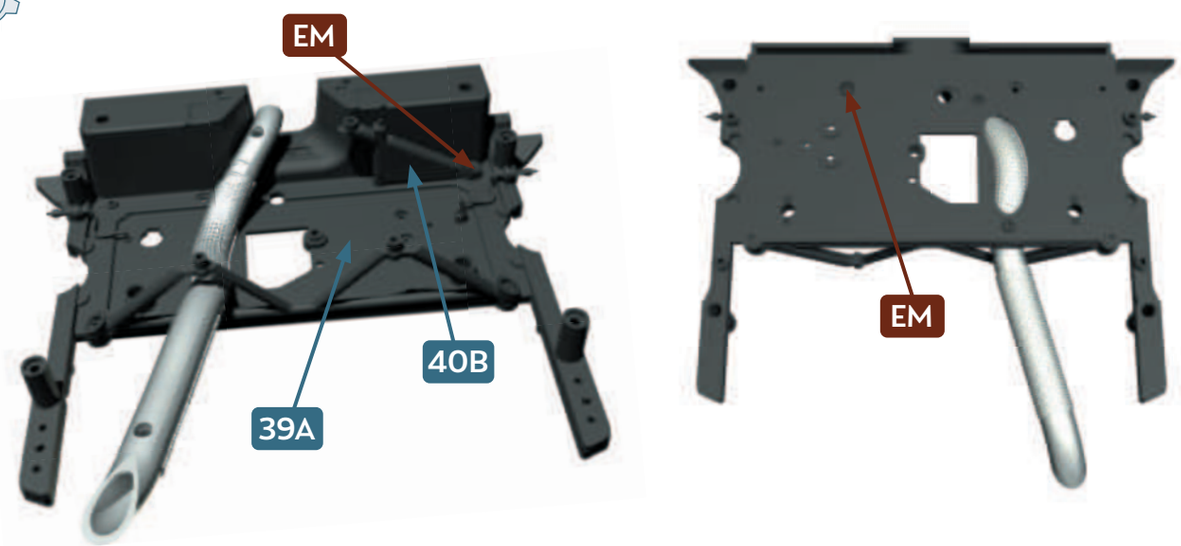

3

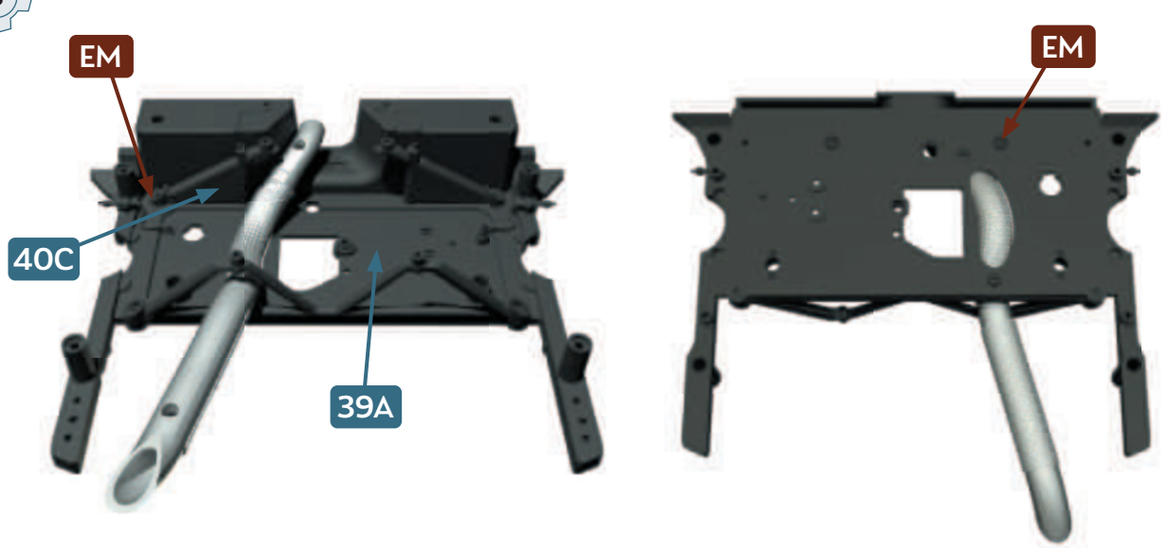

4

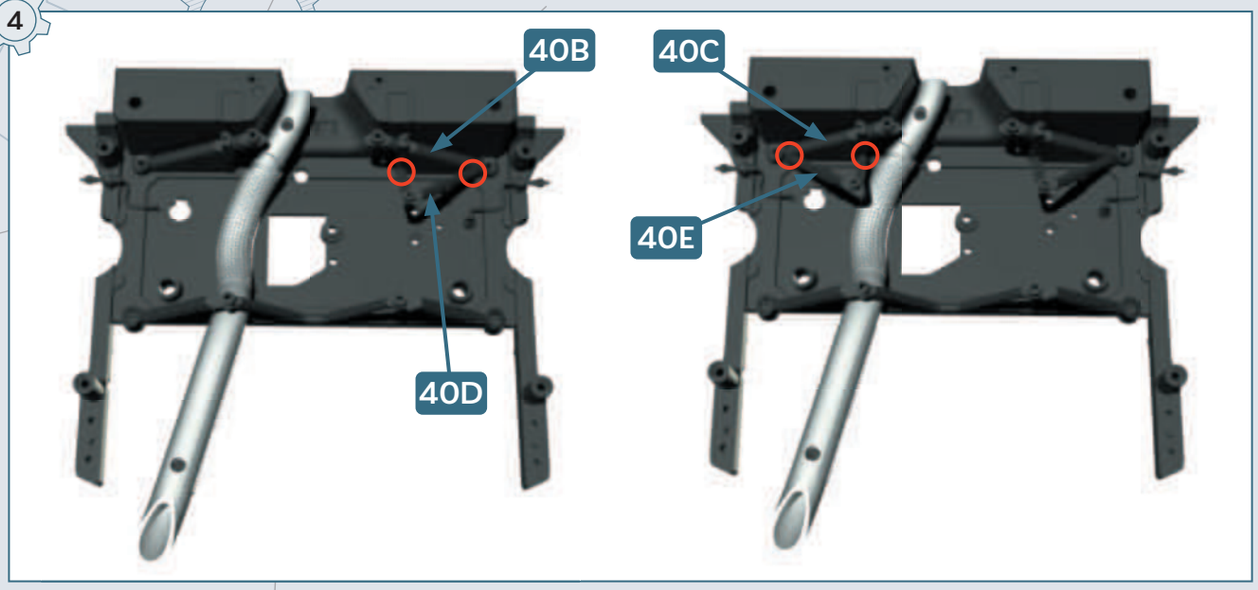

5

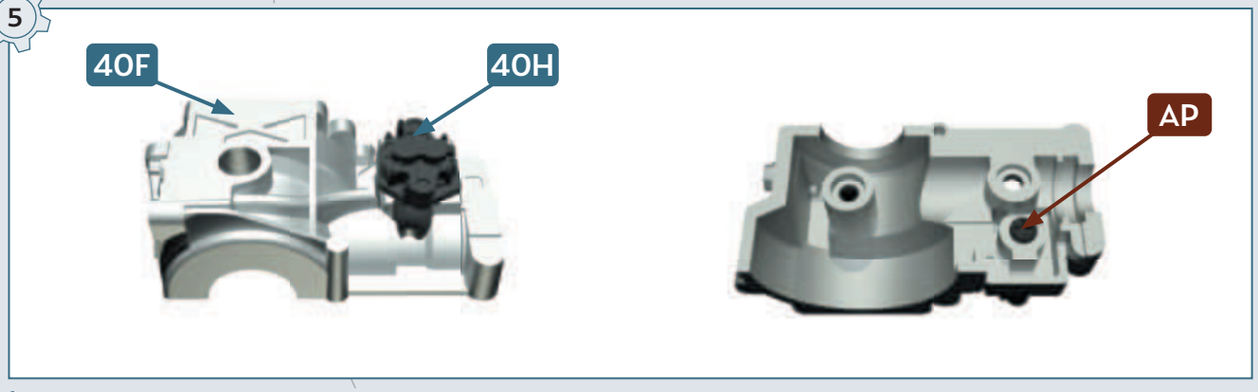

6

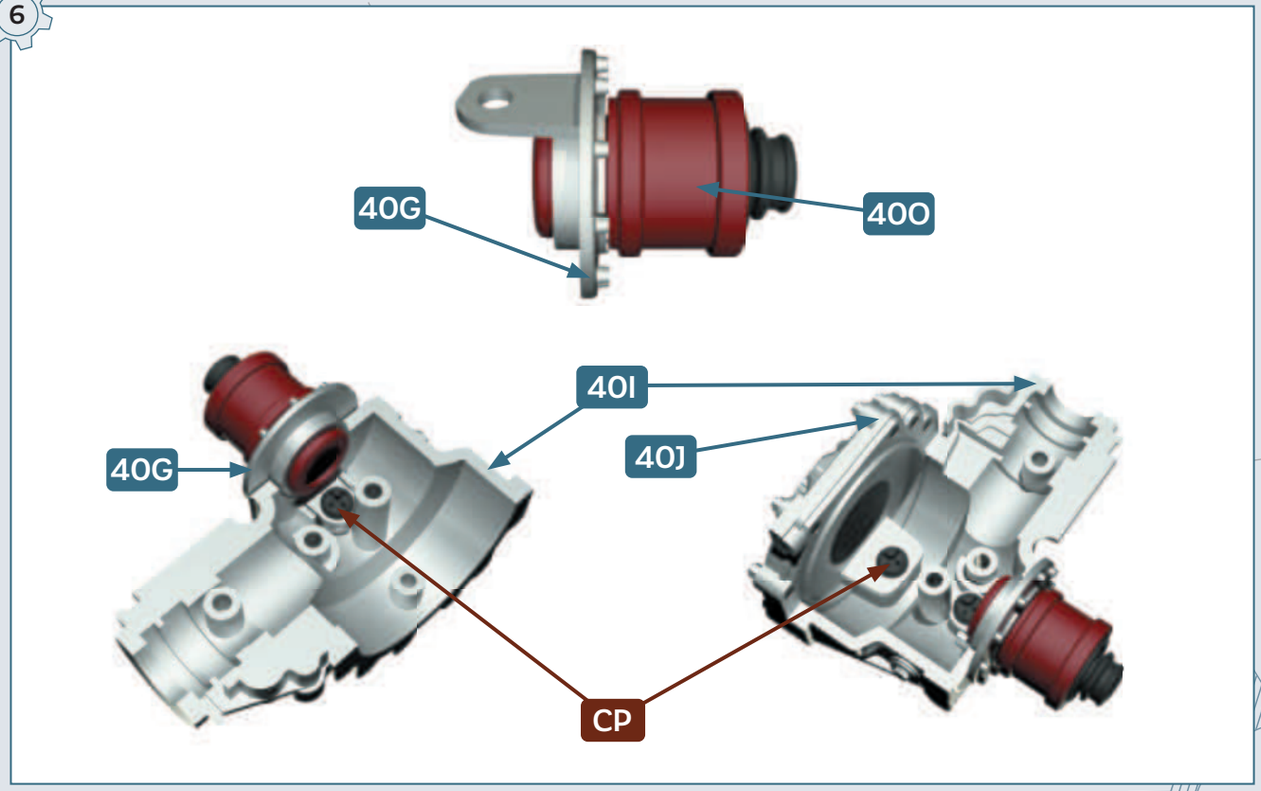

7

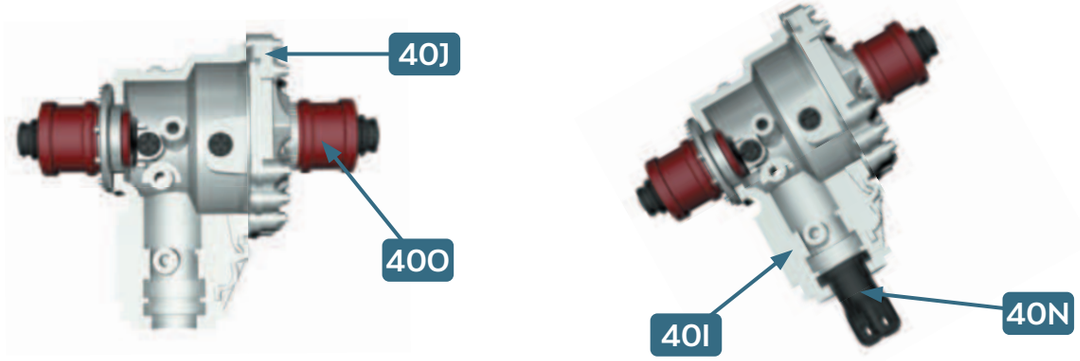

8

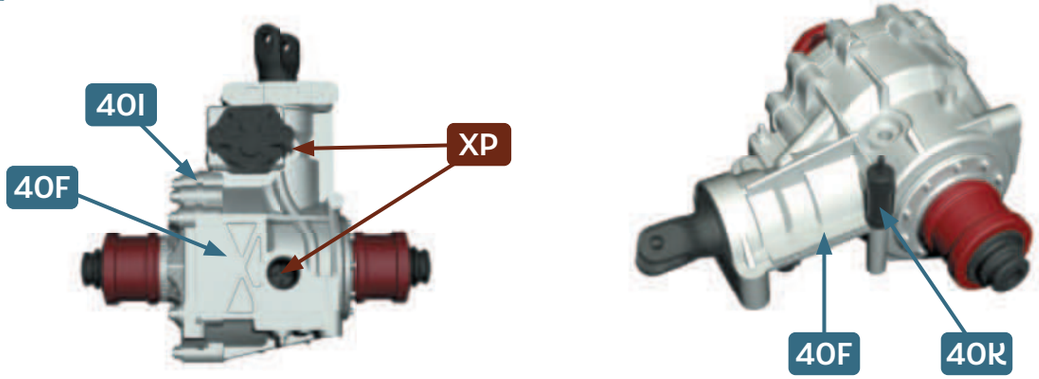

9

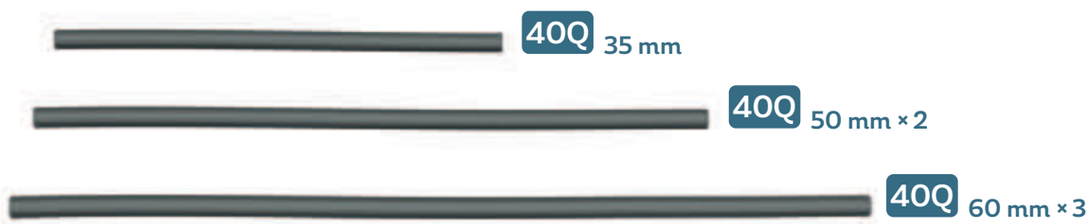

FR Coupez **40Q** en 6
ENG Cut **40Q** into 6

10



11

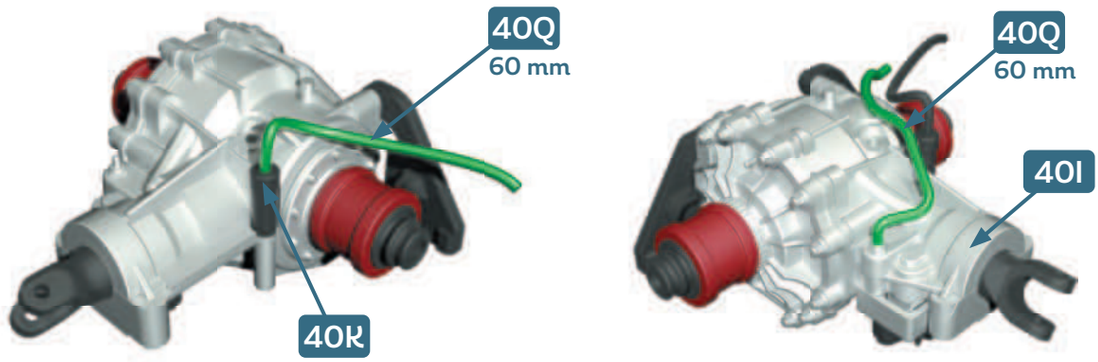
40Q
60 mm
40K
40Q
60 mm
40I

12

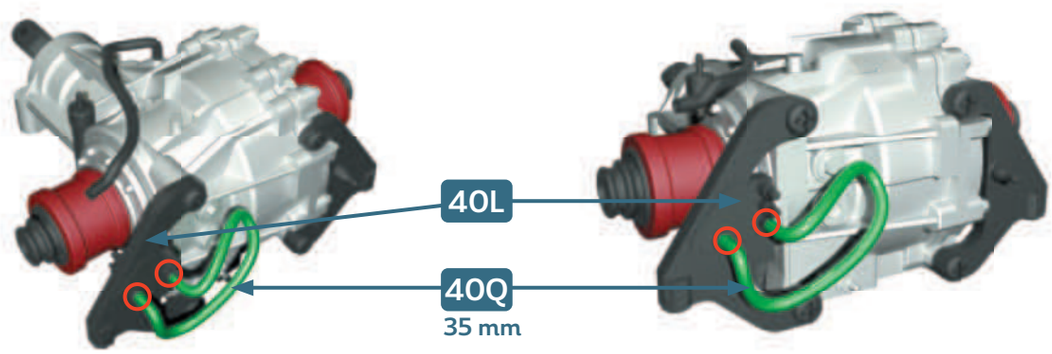
40L
40Q
35 mm

13


40L
40Q
50 mm
40F
40L
40M
40Q
50 mm

14

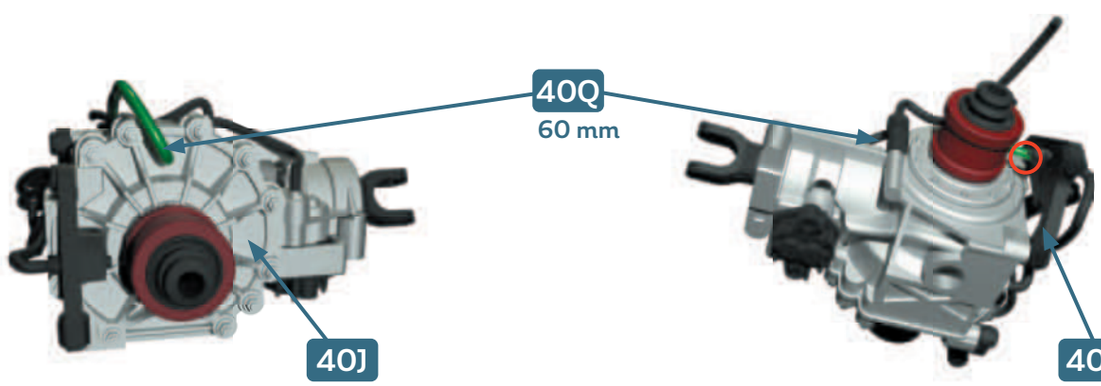
40Q
60 mm
40J
40L

15

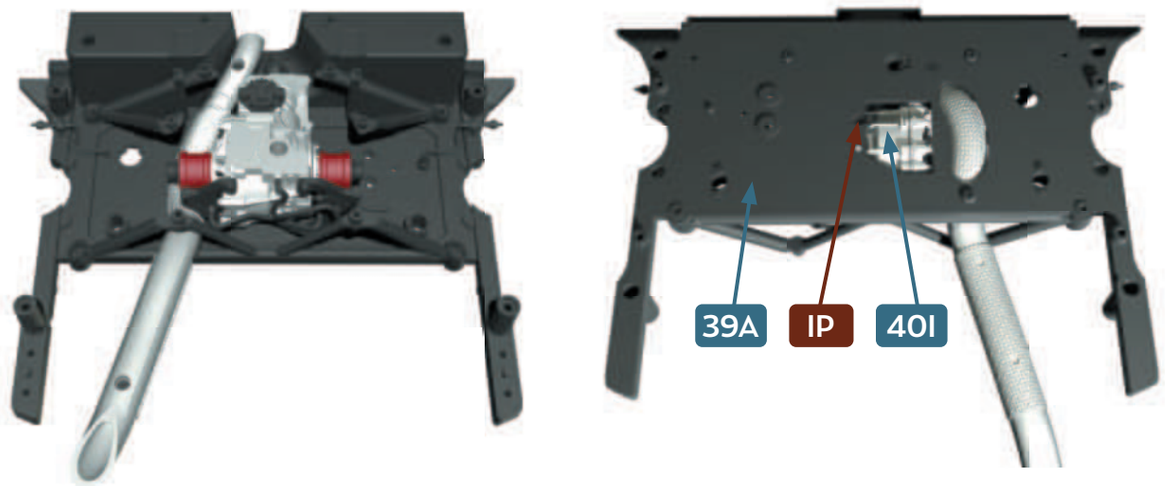

16

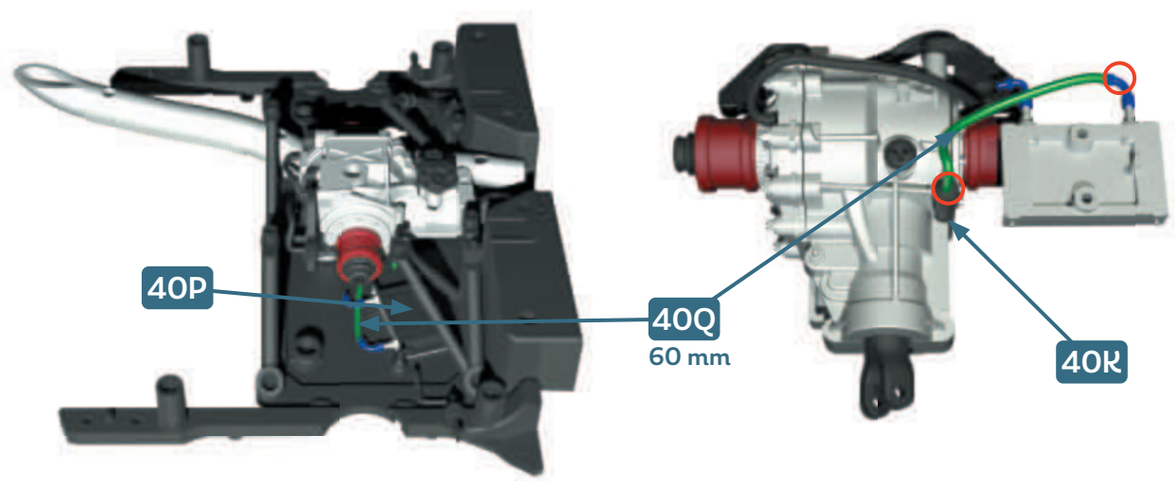

17

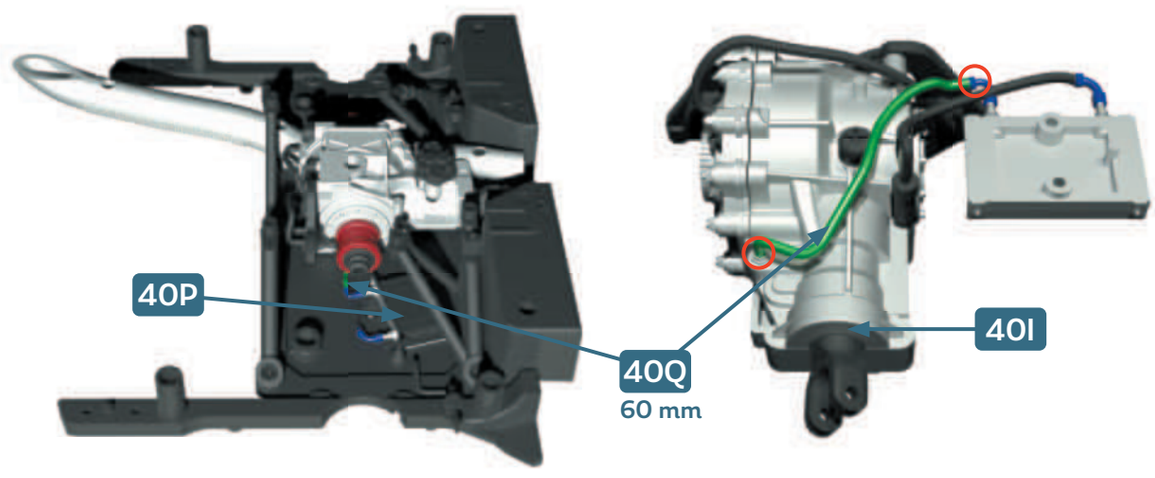

18

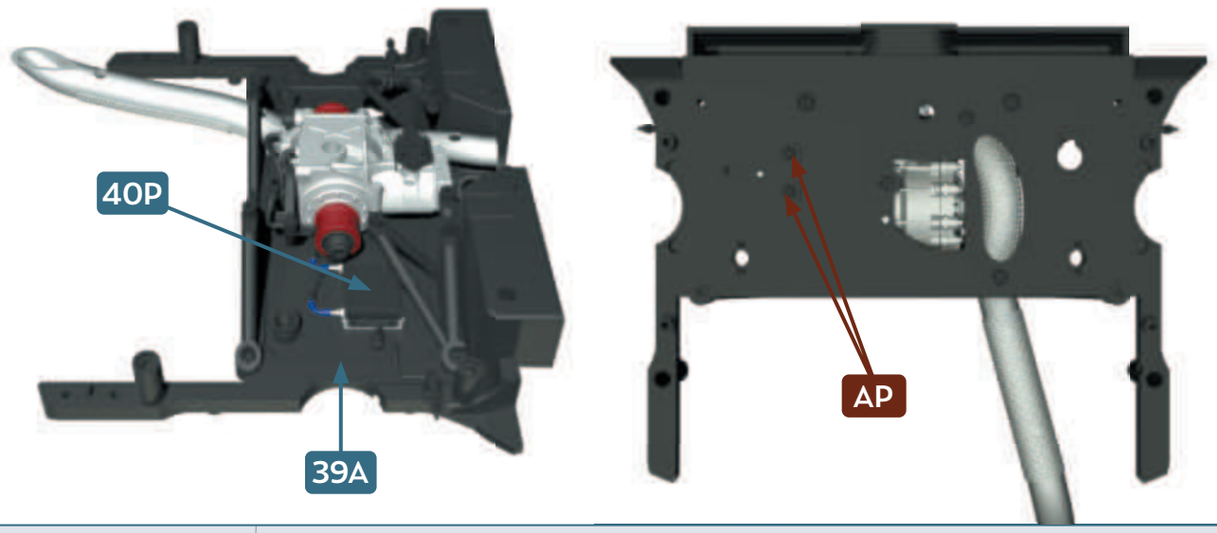

19

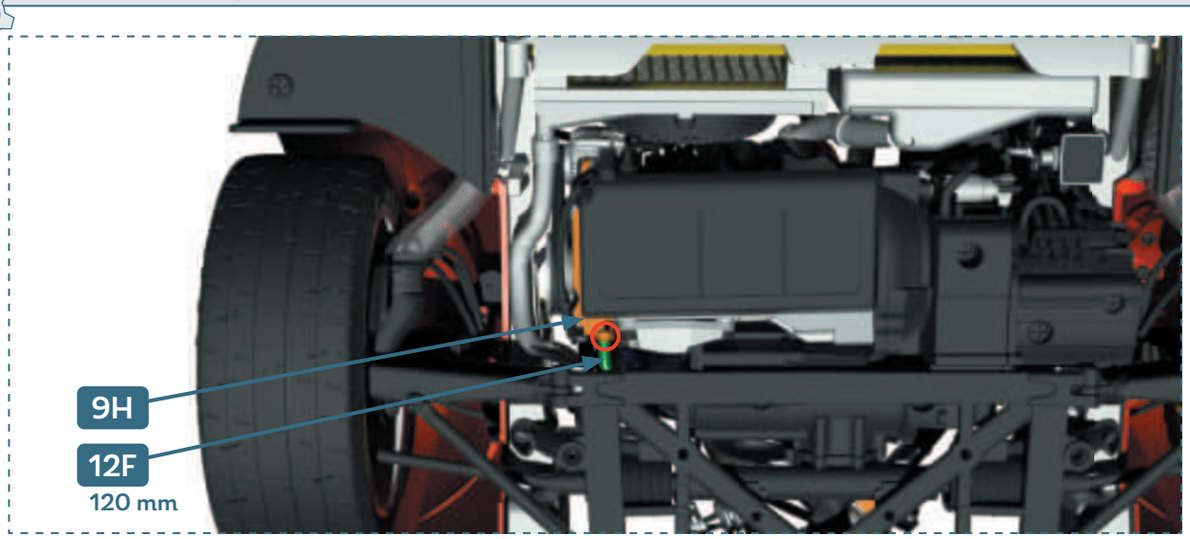



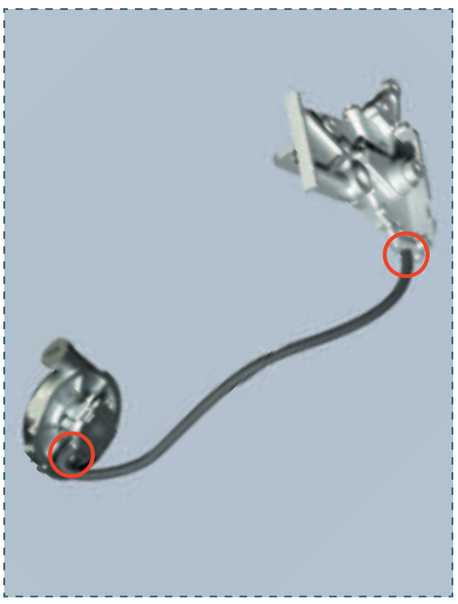

41

ROUE ARRIÈRE DROITE

•

RIGHT REAR WHEEL

PIÈCES • PARTS LIST



AM



41A



41B



41C



41D



41A Jante • Wheel rim
41B Écrous de roue • Wheel nuts **× 5**
41C Cercle intérieur de la jante • Wheel barrel
41D Pneumatique Pirelli pour l'asphalte • Pirelli tyre for asphalt

AM Vis • Screws 1.7 × 4 mm **× 4**

FR *Veuillez vous référer aux pas à pas n° 16 (p. 77)*
ENG *Please follow the step by step instructions N°16 (p. 77)*

FREIN ARRIÈRE DROIT

•

RIGHT REAR DISC BRAKE

42

PIÈCES • PARTS LIST



ADP



42A



42B



42C



42D



42E

42A Disque de frein arrière droit 1 • Right rear brake disc 1

42B Disque de frein arrière droit 2 • Right rear brake disc 2

42C Disque de frein arrière droit 3 • Right rear brake disc 3

42D Disque de frein arrière droit 4 • Right rear brake disc 4

42E Disque de frein arrière droit 5 • Right rear brake disc 5

ADP Vis • Screws 2.0 × 4 mm **× 3**

1

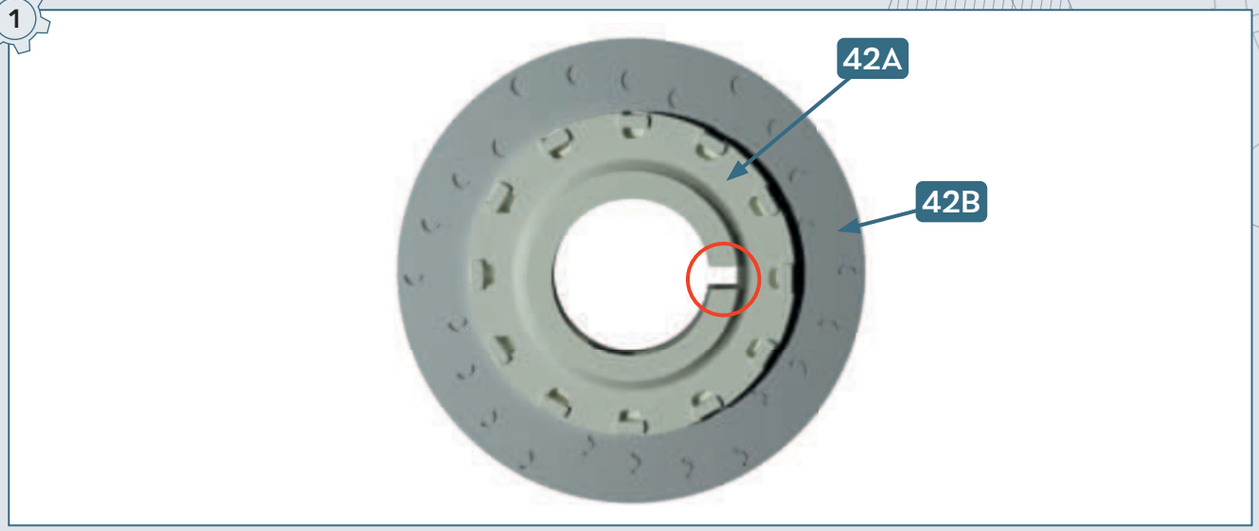

2

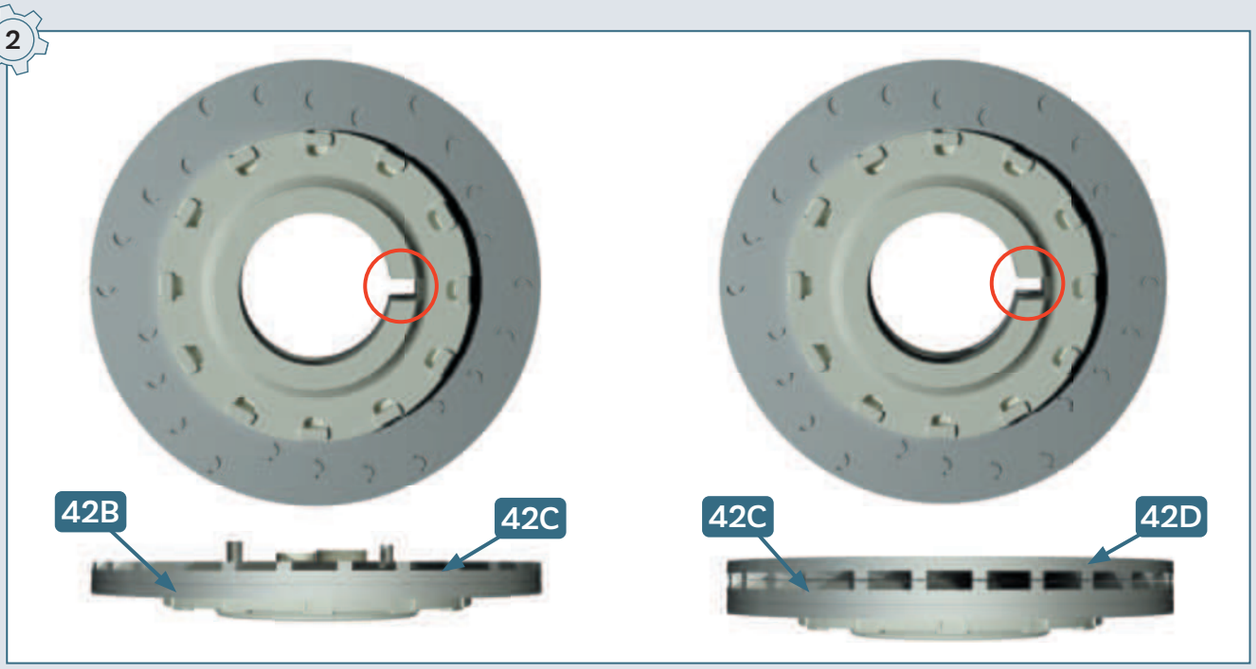

3

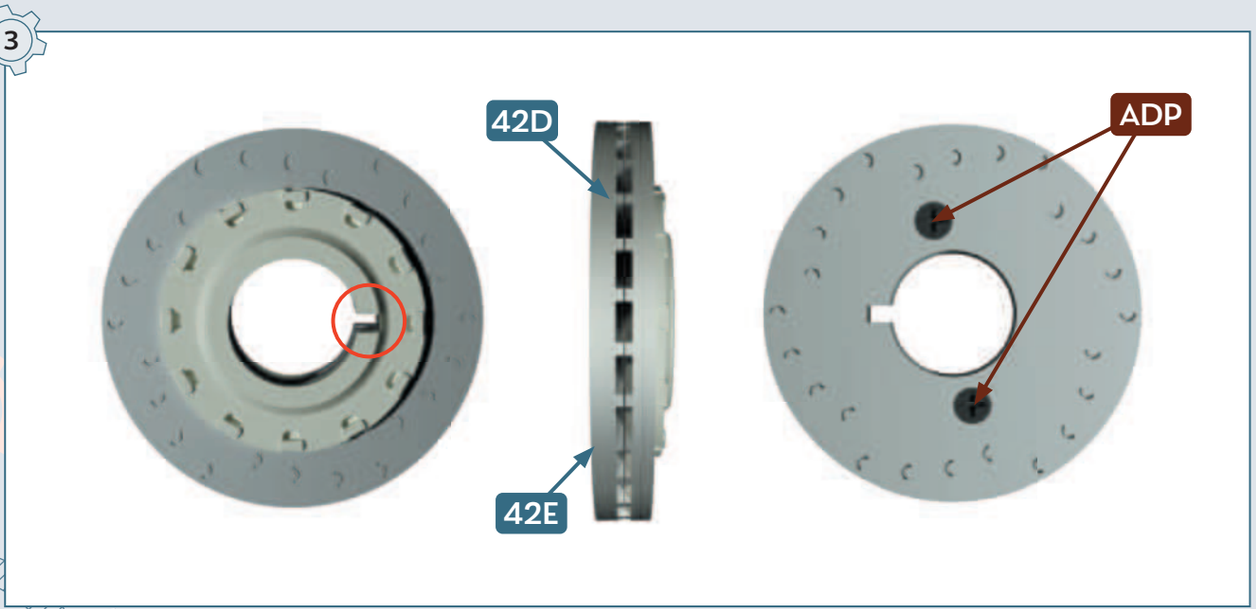

SUSPENSION ARRIÈRE DROITE
•
RIGHT REAR SUSPENSION

43

PIÈCES • PARTS LIST


CM


AP


43A


43B


43C


43D


43E


43F


43G

43A Porte-roue arrière droit 1 • Right rear wheel base 1
43B Porte-roue arrière droit 3 • Right rear wheel base 3
43C Étrier de frein arrière droit • Right rear brake calliper
43D Raccords de l'étrier de frein • Brake calliper joints **× 3**
43E Arbre de roue arrière droit • Right rear wheel shaft
43F Porte-roue arrière droit 2 • Right rear wheel base 2
43G Soufflet extérieur de l'arbre de roue arrière • Rear wheel shaft bellow

CM Vis • Screws 2.0 × 4 mm **× 3**
AP Vis • Screws 1.7 × 4 mm **× 3**

1

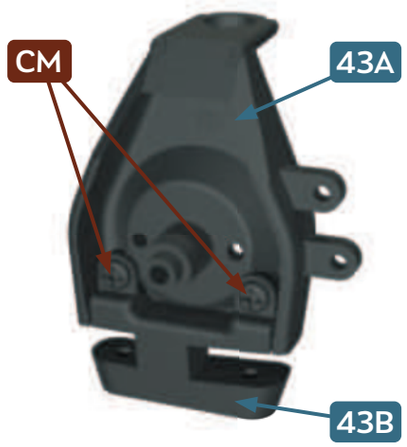

2

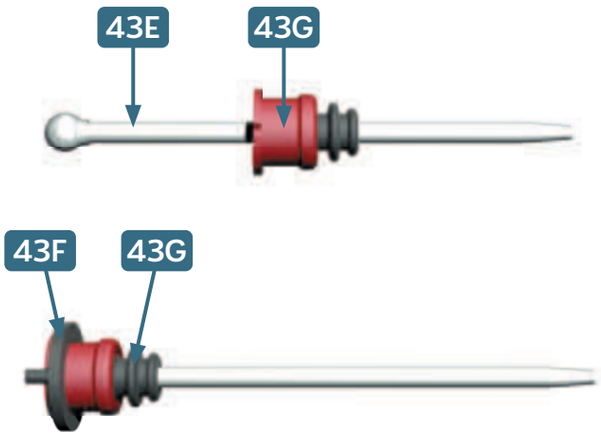

3

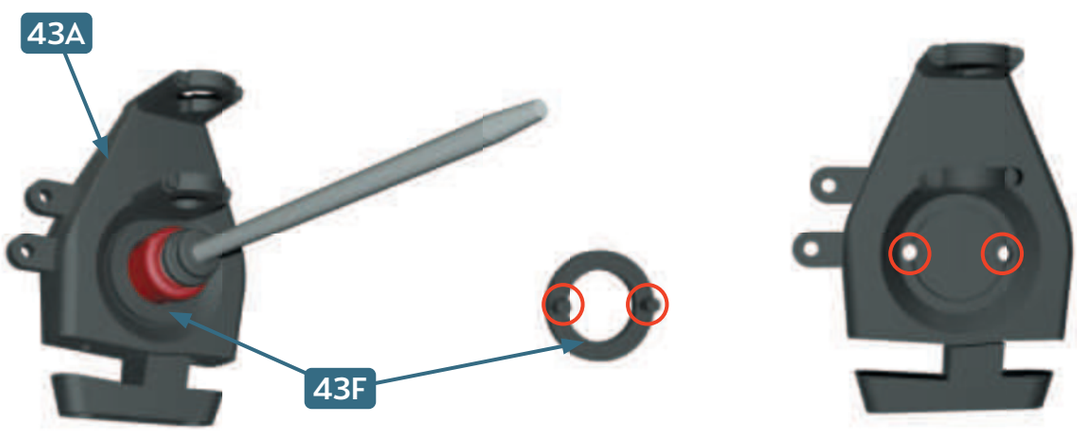

4

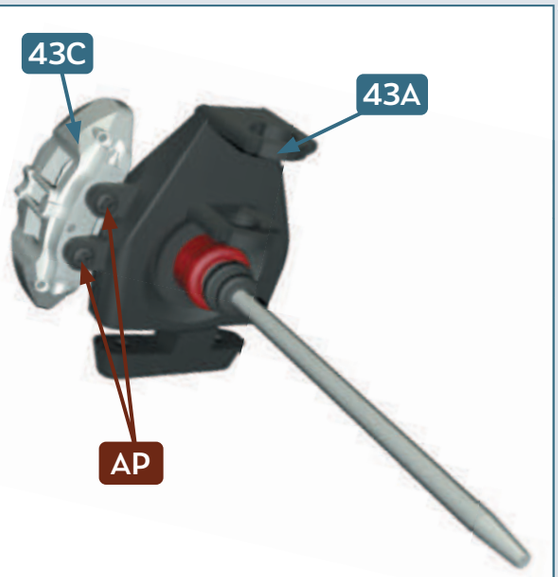

5



SUSPENSION ARRIÈRE GAUCHE

•

LEFT REAR SUSPENSION

44

PIÈCES • PARTS LIST



44A Bras de la suspension arrière gauche 1 • Left rear suspension arm 1
44B Bras de la suspension arrière gauche 2 • Left rear suspension arm 2
44C Tige de la suspension arrière gauche • Left rear suspension rod
44D Amortisseur arrière gauche 1 • Left rear shock absorber 1
44E Amortisseur arrière gauche 2 • Left rear shock absorber 2
44F Amortisseur arrière gauche 3 • Left rear shock absorber 3
44G Ressort arrière gauche • Left rear spring
44H Berceau inférieur du faux châssis arrière • Rear subframe lower cradle

AM Vis • Screws 1.7 × 4 mm **× 2**
ABM Vis • Screws 1.7 × 6 mm **× 3**
AOM Vis • Screws 2.0 × 4 mm (W 6.0) **× 2**

1

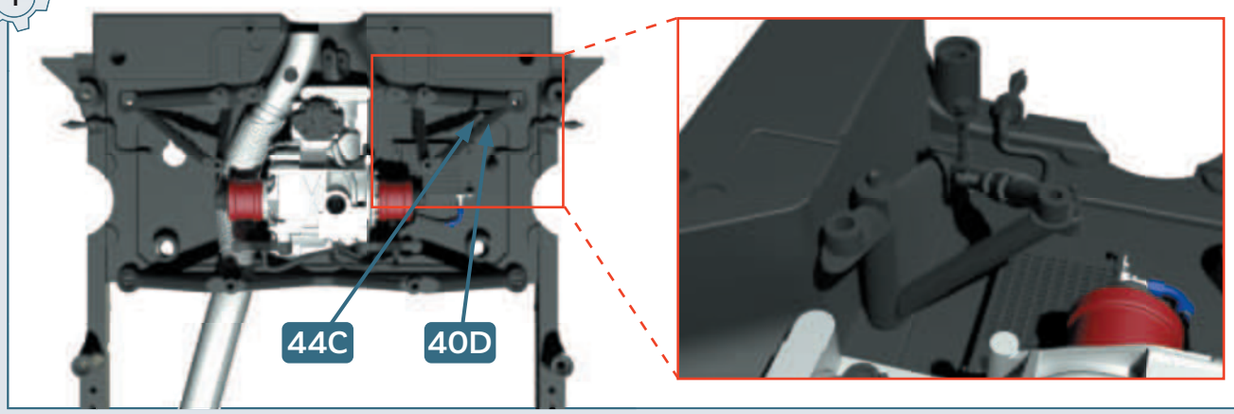
44C
40D

2

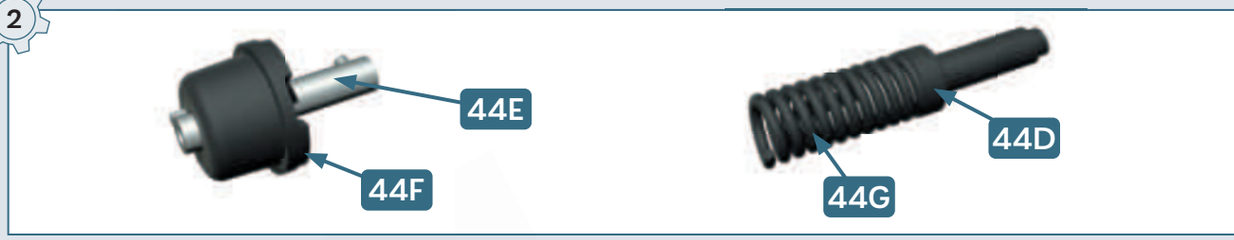
44E
44F
44D
44G

3


38E
38A
44D
38A
AOM
38A
38E

4

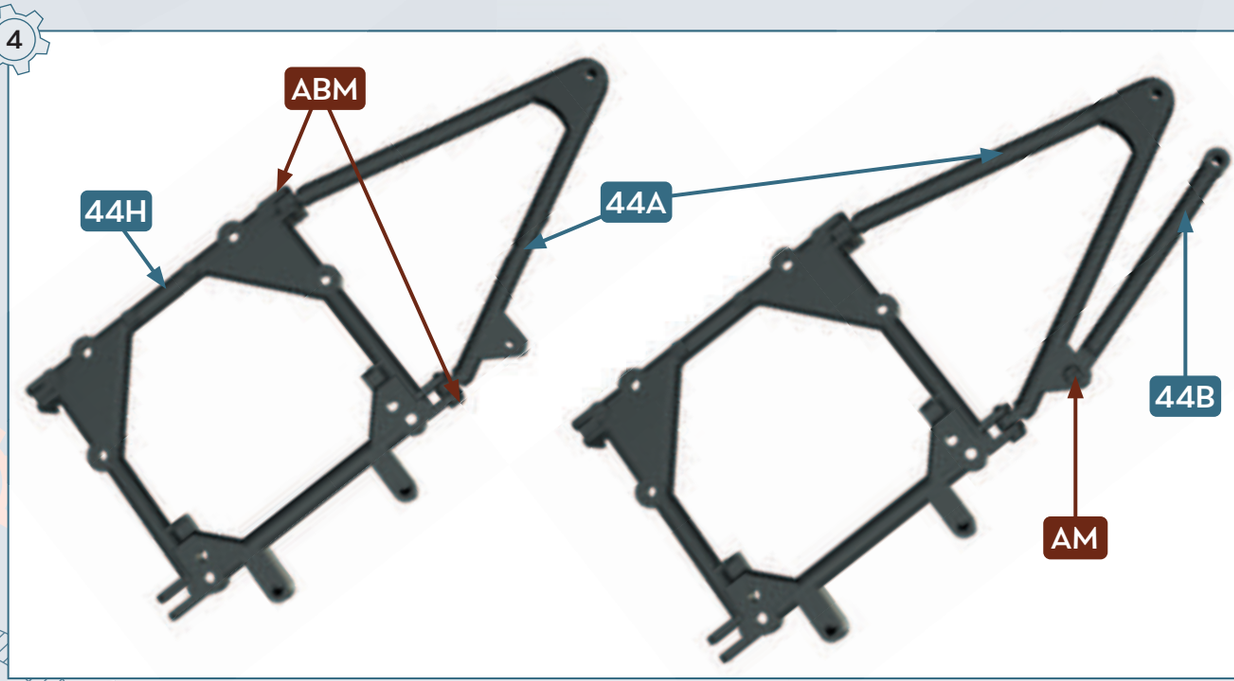
ABM
44H
44A
44B
AM

SUSPENSION ARRIÈRE DROITE
•
RIGHT REAR SUSPENSION

45

PIÈCES • PARTS LIST


AM


EM


ABM


AOM


CP


45A


45B


45C


45D


45E


45F


45G


45H

45A Bras de la suspension arrière droit 1 • Right rear suspension arm 1
45B Bras de la suspension arrière droit 2 • Right rear suspension arm 2
45C Tige de la suspension arrière droit • Right rear suspension rod
45D Amortisseur arrière droit 1 • Right rear shock absorber 1
45E Amortisseur arrière droit 2 • Right rear shock absorber 2
45F Amortisseur arrière droit 3 • Right rear shock absorber 3
45G Ressort arrière droit • Right rear spring
45H Durite • Hose

AM Vis • Screws 1.7 × 4 mm **× 2**
EM Vis • Screws 2.0 × 5 mm **× 5**
ABM Vis • Screws 1.7 × 6 mm **× 3**
AOM Vis • Screws 2.0 × 4 mm (W 6.0) **× 2**
CP Vis • Screws 2.0 × 4 mm **× 3**

1



2

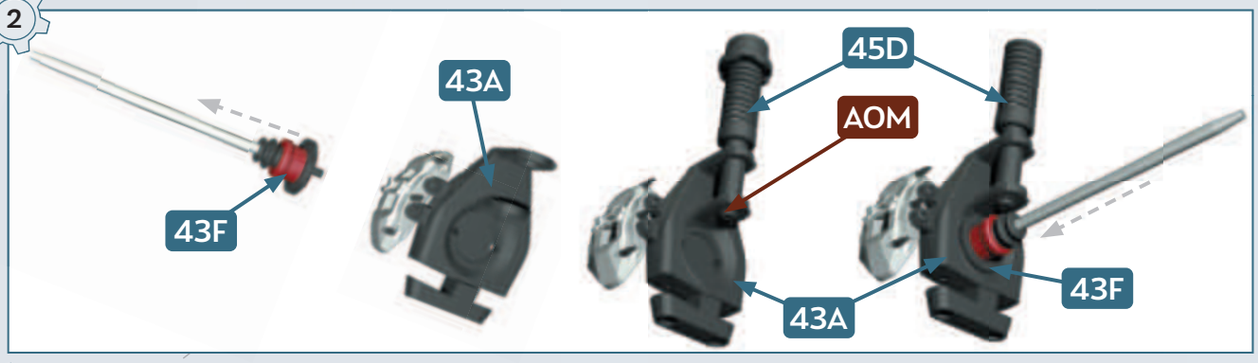

3

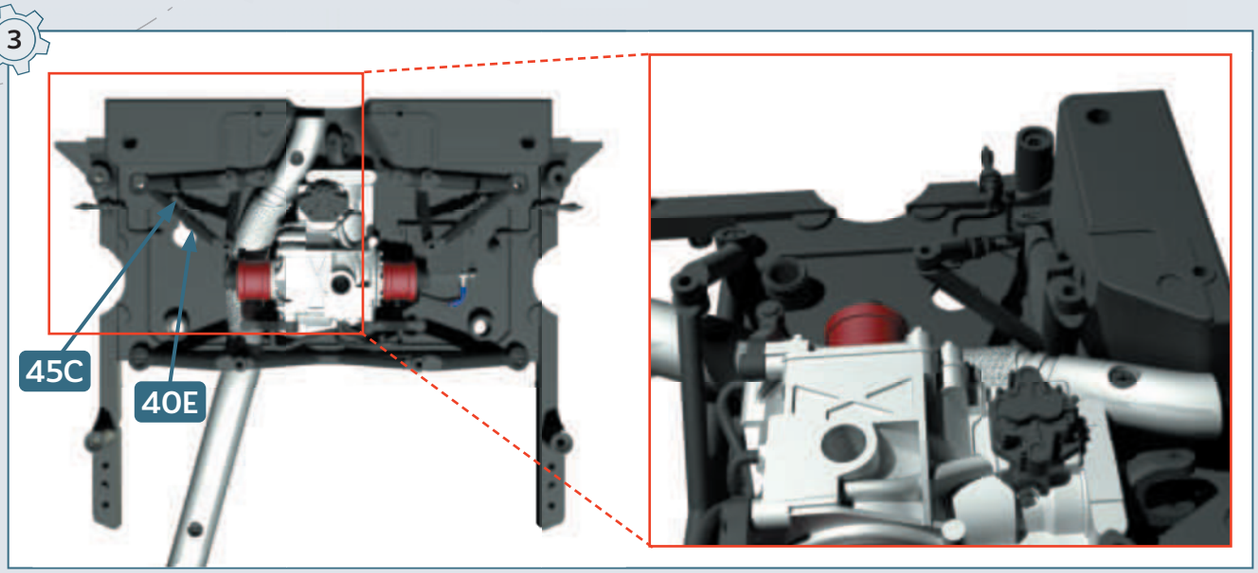

4

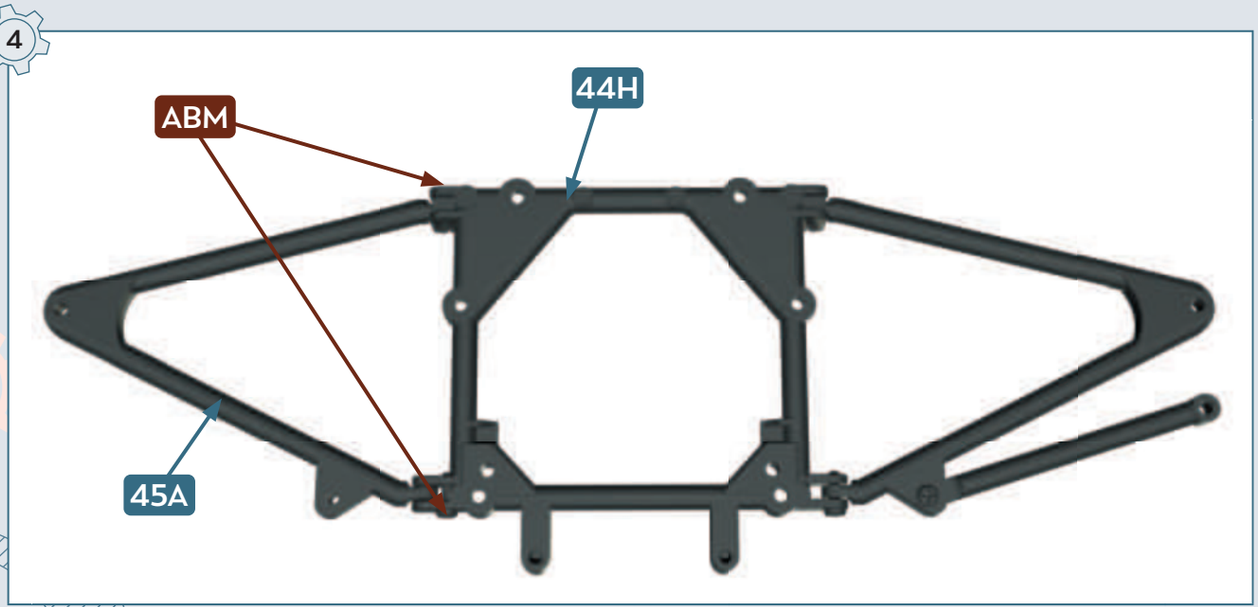

5

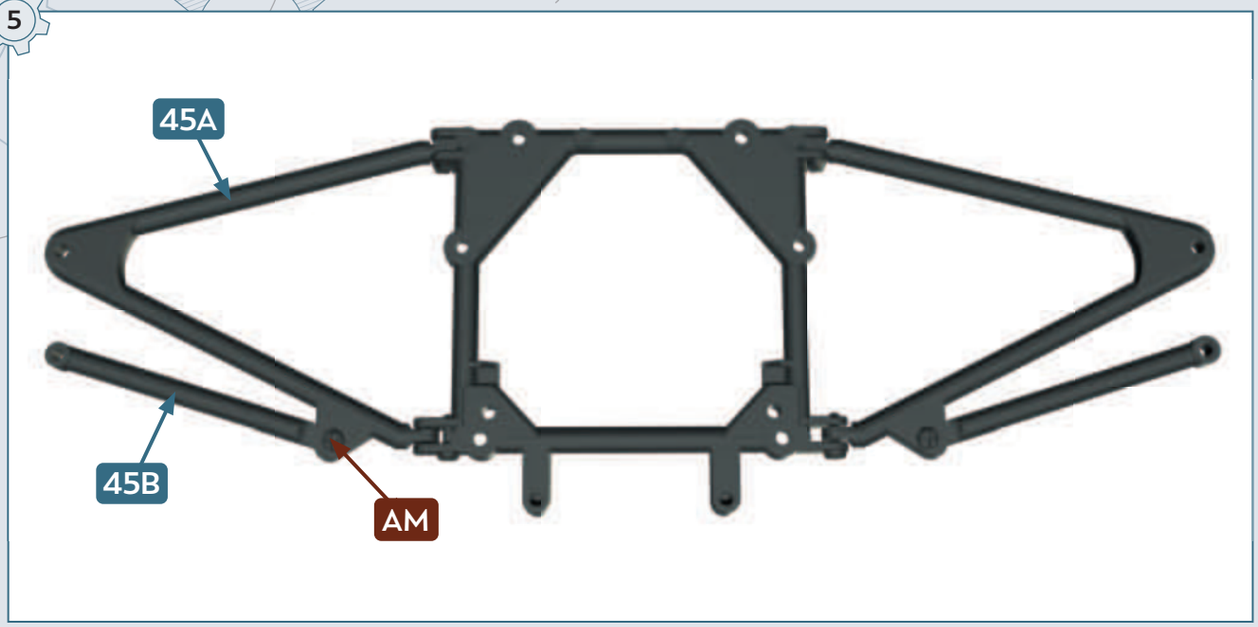

6

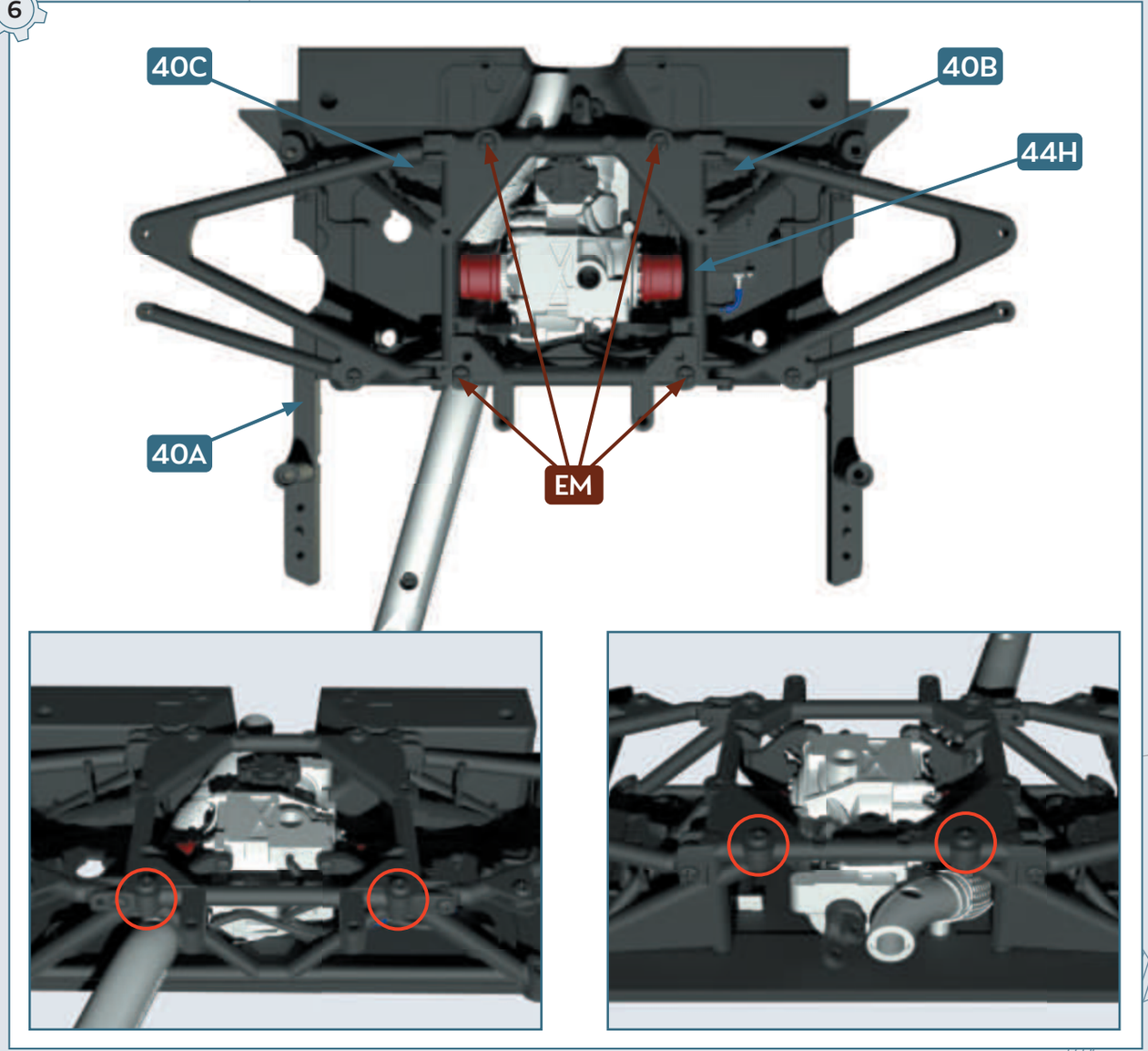

7

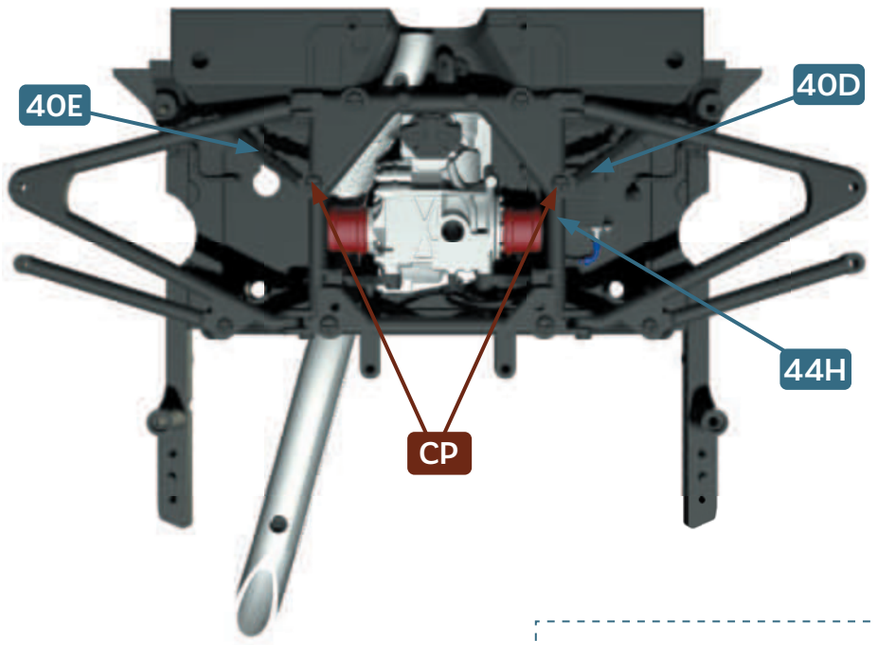



FR Coupez **45H** en 2 morceaux de 30 mm
ENG Cut **45H** into two 30 mm halves

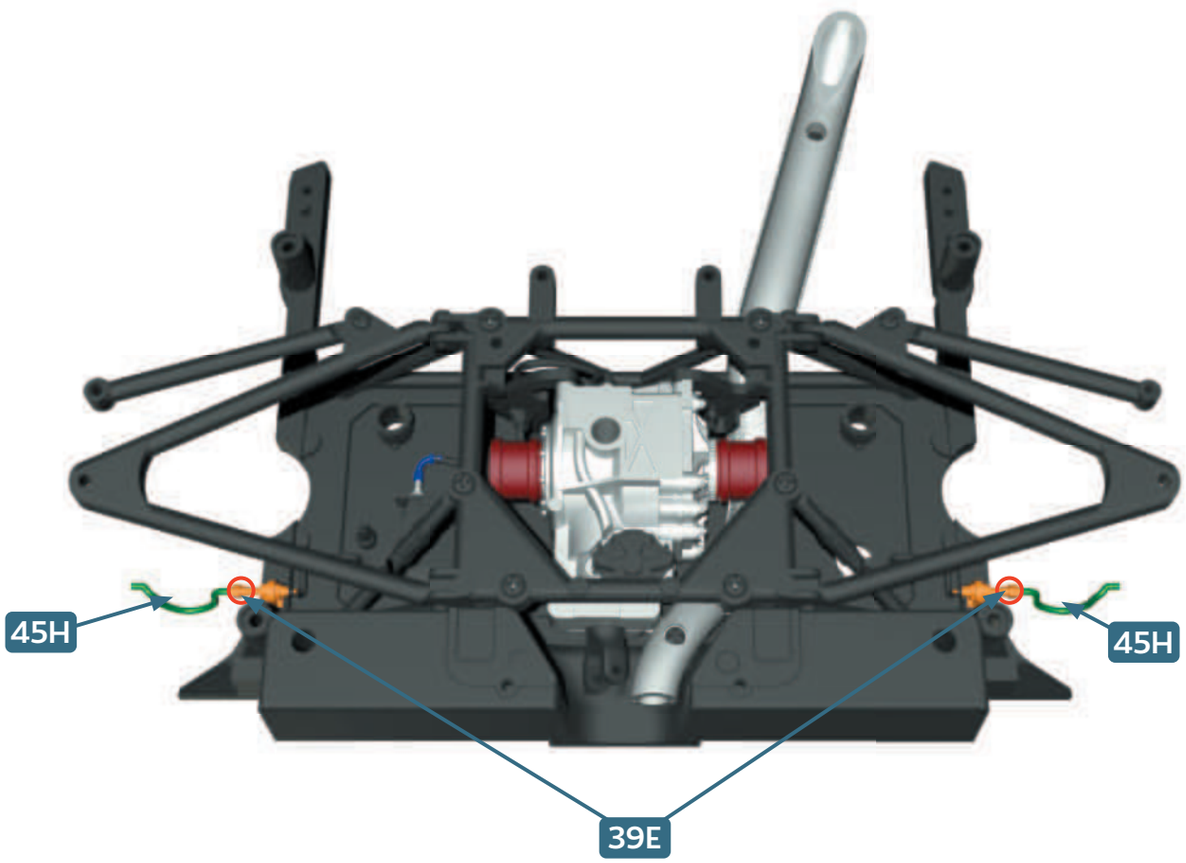

TRAIN ARRIÈRE
•
REAR AXLE
1

46

PIÈCES • PARTS LIST

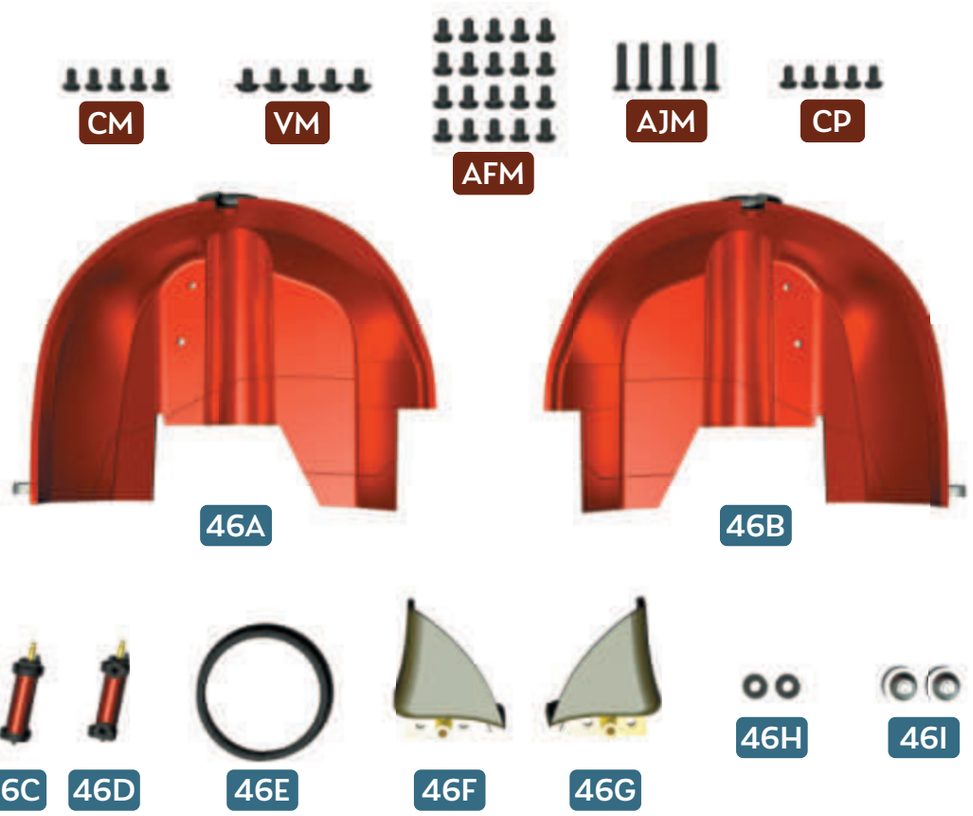

46A Passage de roue arrière gauche • Left rear wheel arch
46B Passage de roue arrière droit • Right rear wheel arch
46C Cartouche de l'amortisseur arrière gauche • Left rear shock absorber cartridge
46D Cartouche de l'amortisseur arrière droit • Right rear shock absorber cartridge
46E Tuyauterie de la cartouche de l'amortisseur • Shock absorber cartridge pipelines
46F Ferrure gauche du bouclier arrière • Rear shield left mount bar
46G Ferrure droite du bouclier arrière • Rear shield right mount bar
46H Rondelles • Washers **× 2**
46I Bouchons de roue • Wheel caps **× 2**

CM Vis • Screws 2.0 × 4 mm **× 5**
VM Vis • Screws 2.3 × 4 mm (W 6.0) **× 5**
AFM Vis • Screws 2.3 × 4 mm **× 20**
AJM Vis • Screws 2.0 × 10 mm **× 5**
CP Vis • Screws 2.0 × 4 mm **× 5**

1



46E 20 mm × 2

FR Coupez **46E** en deux morceaux de 20 mm
ENG Cut **46E** into two 20 mm halves

2



3



4

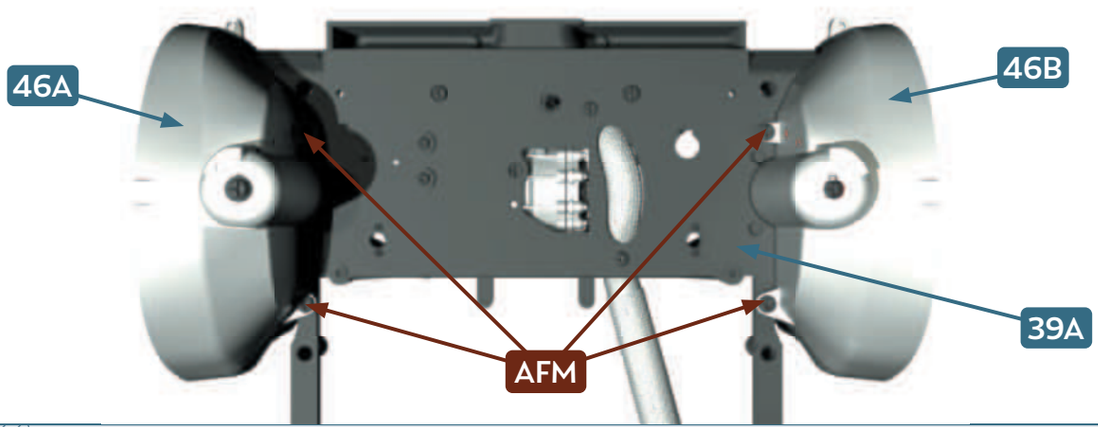

5

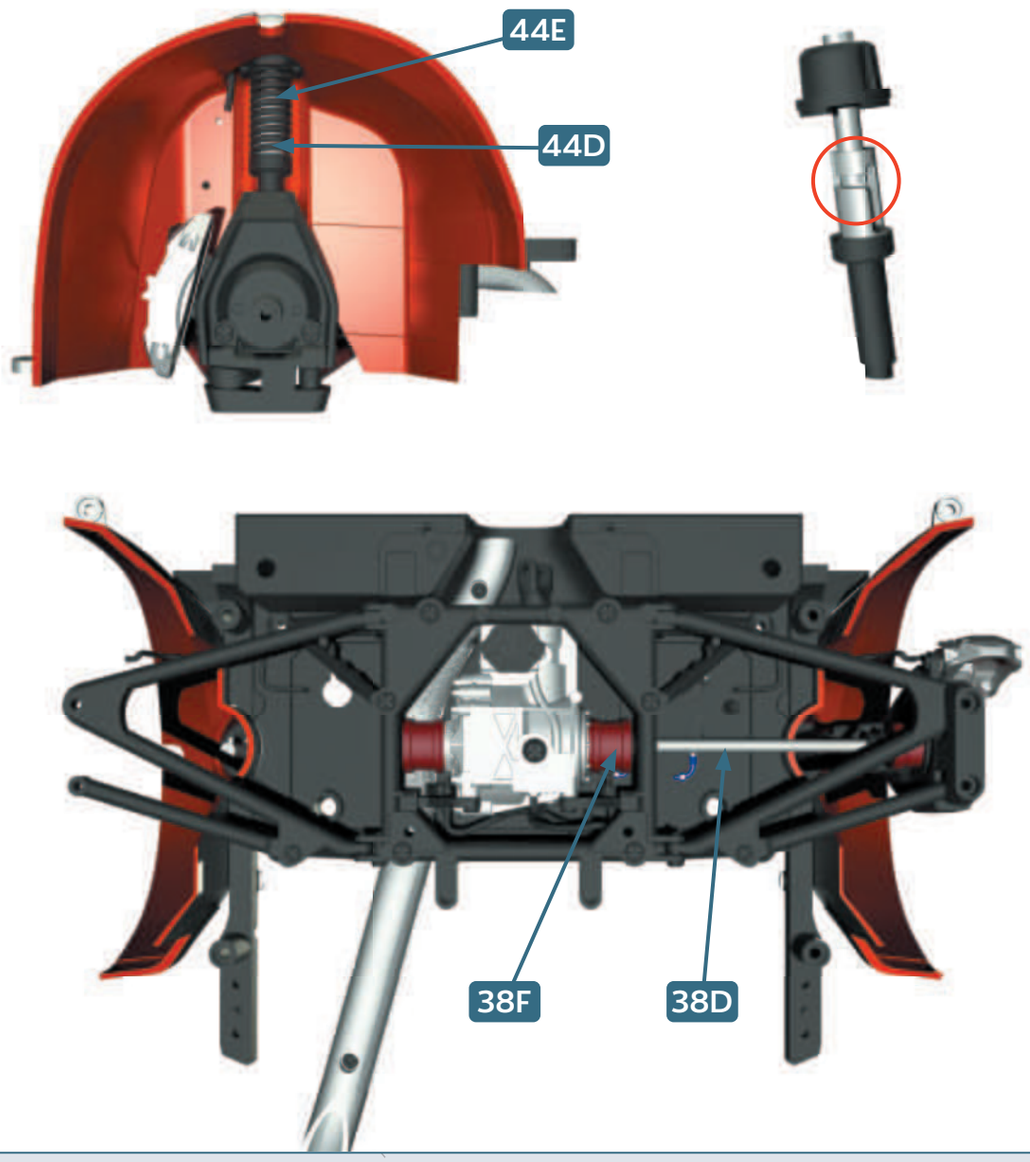

6



7

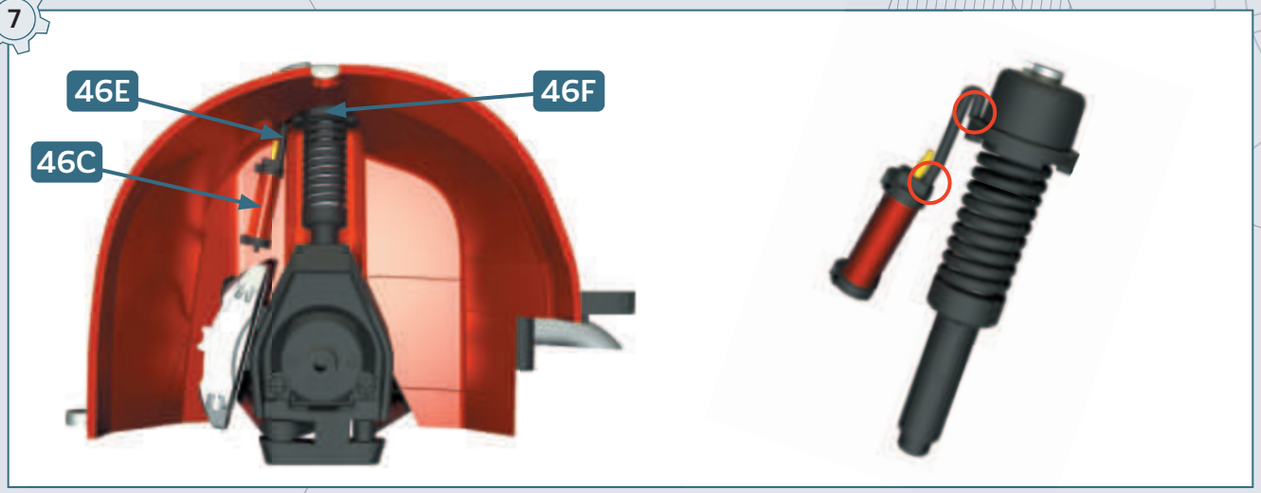

8

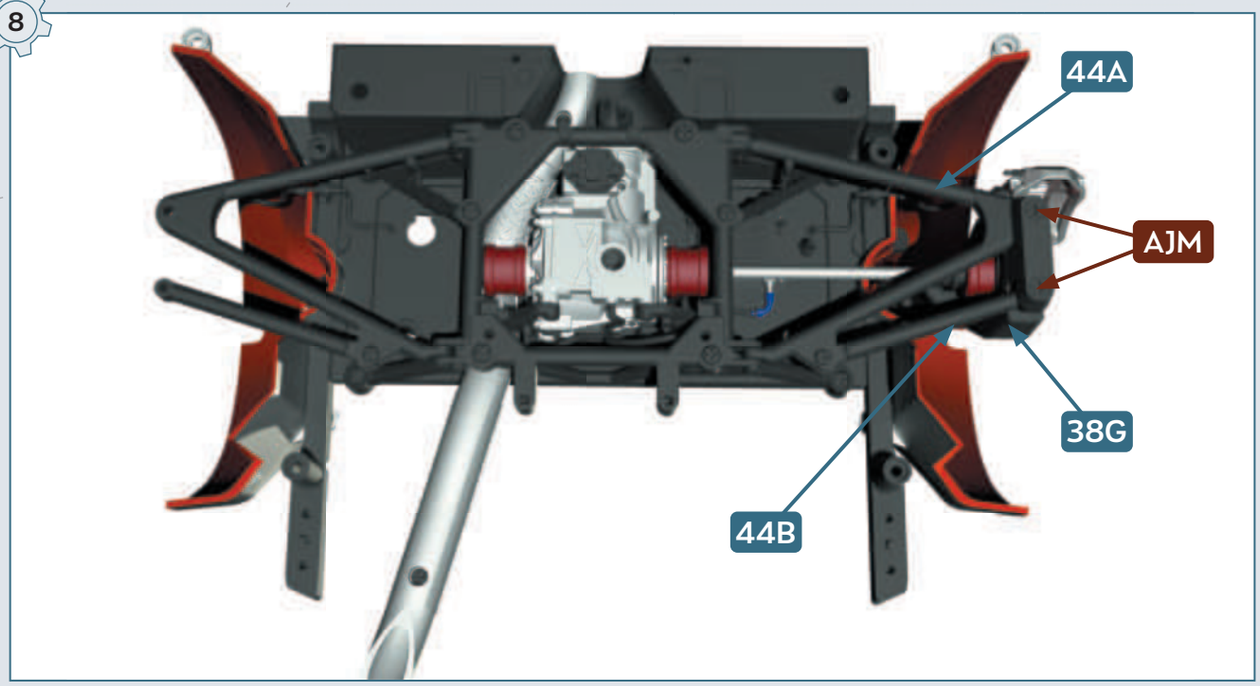

9

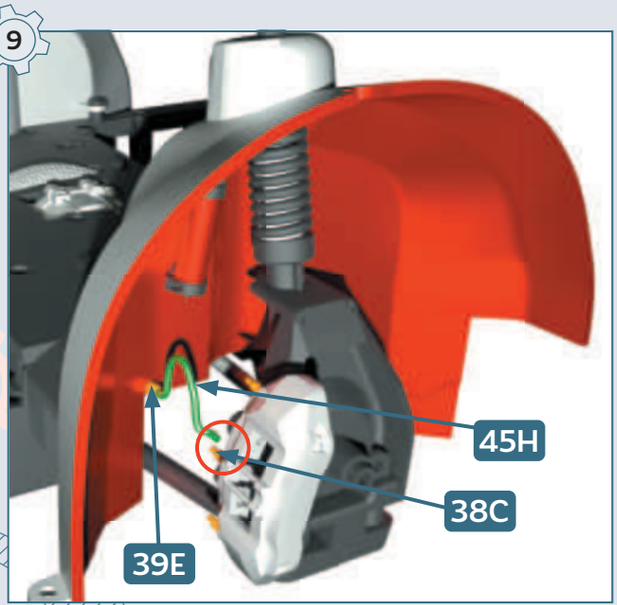

10

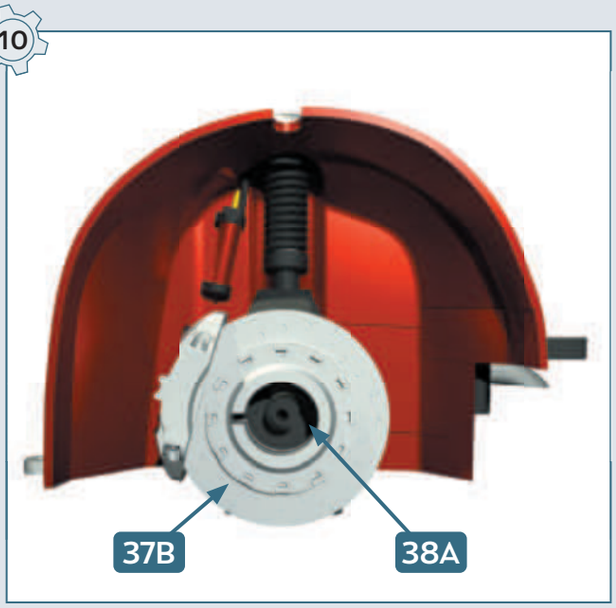

11

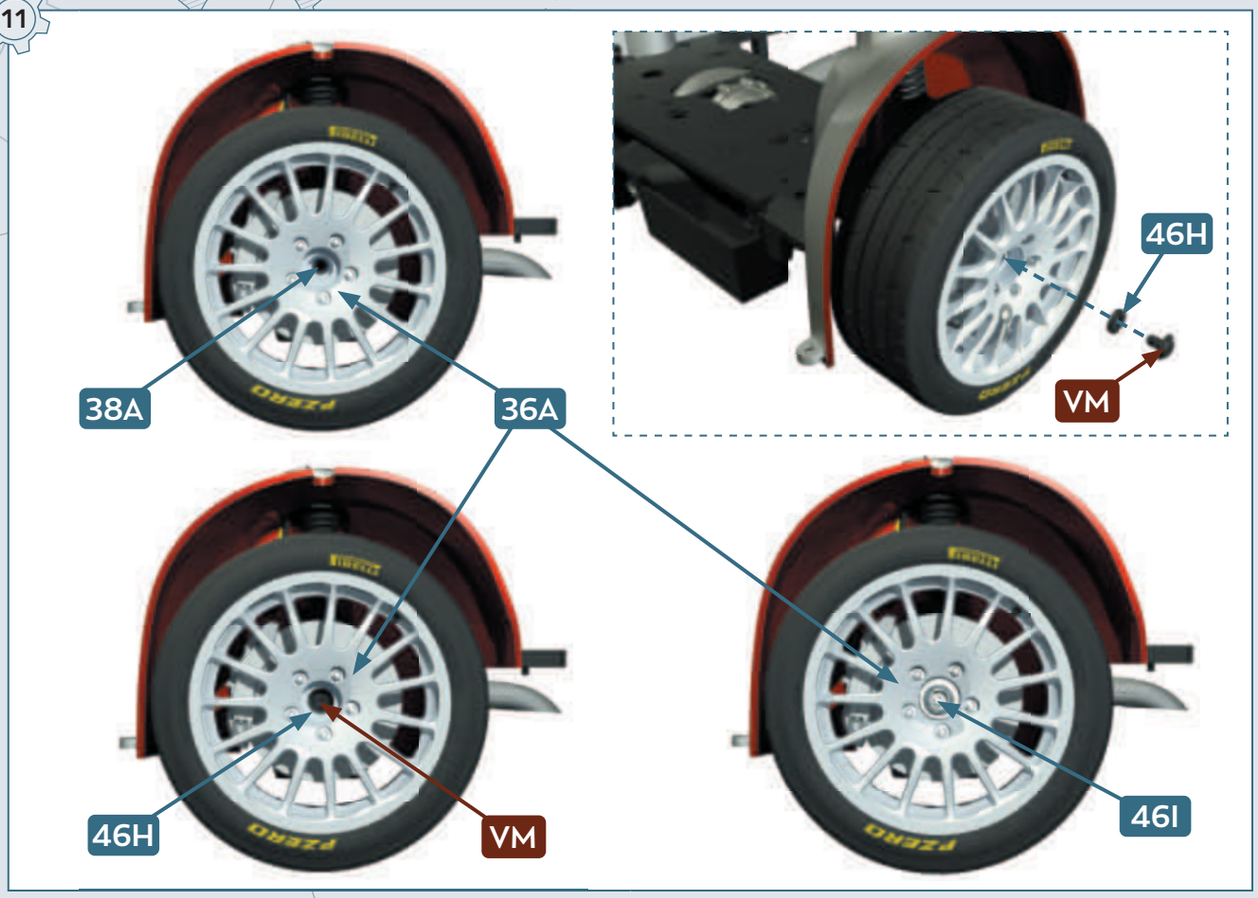

12

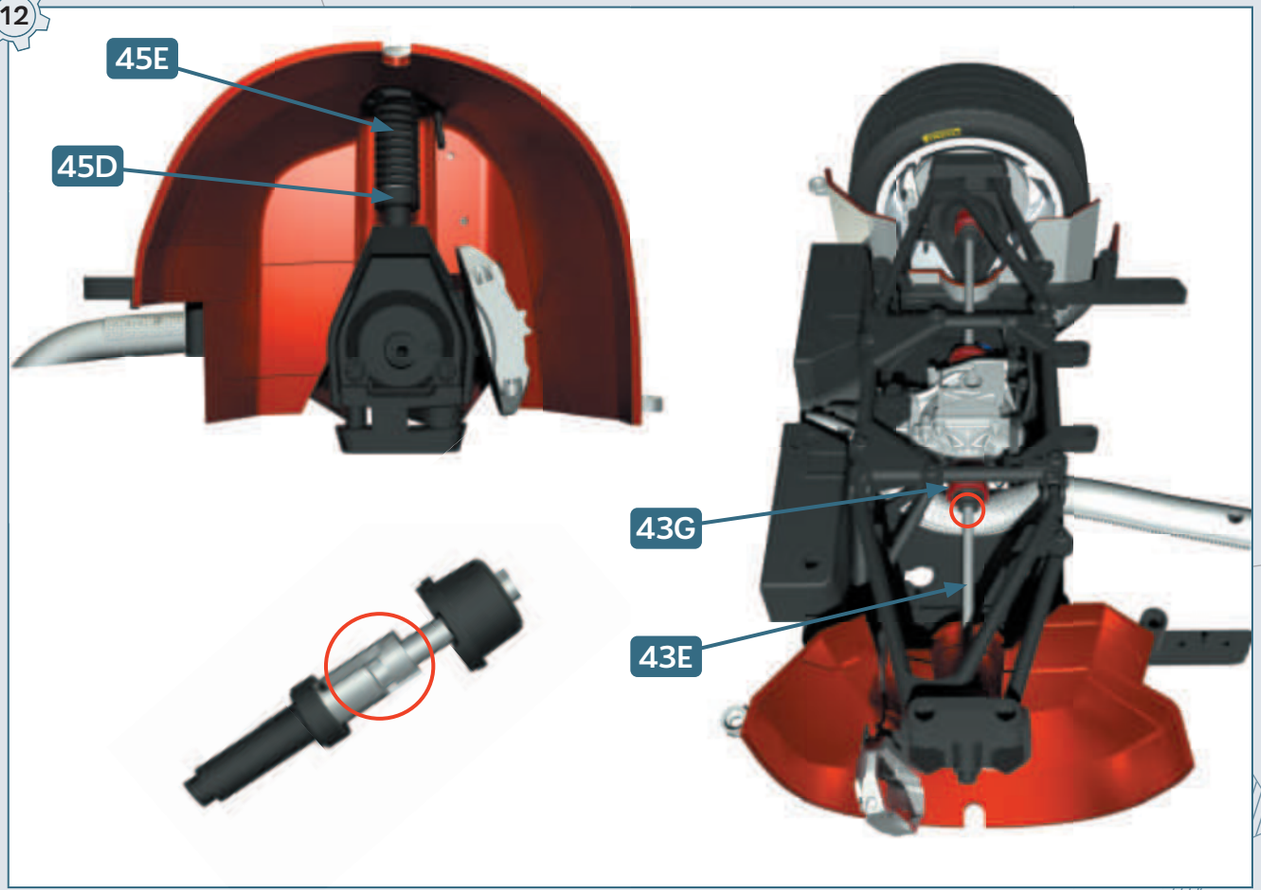

13

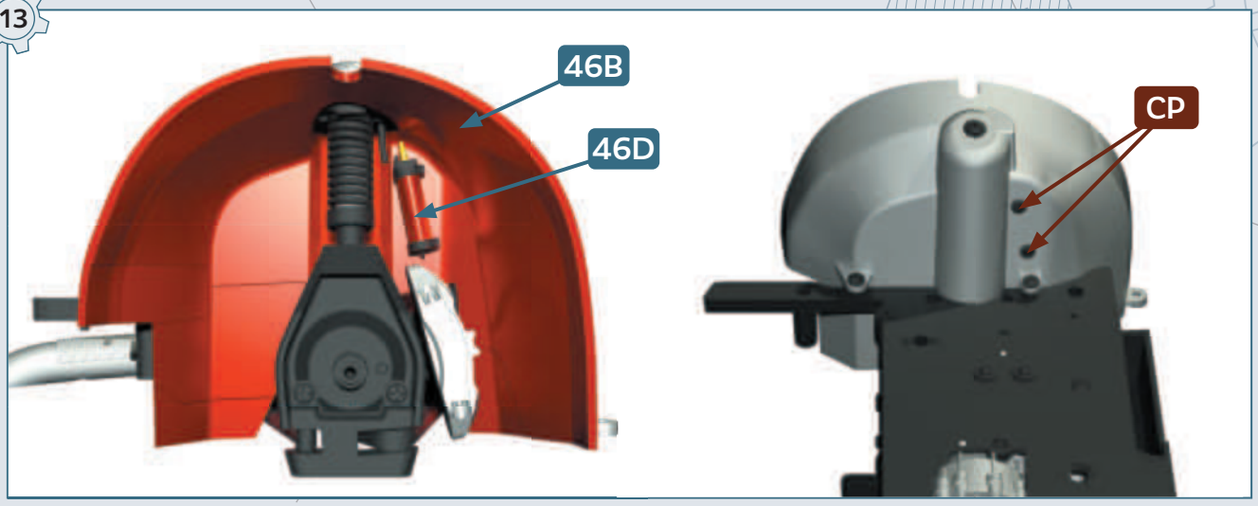

14

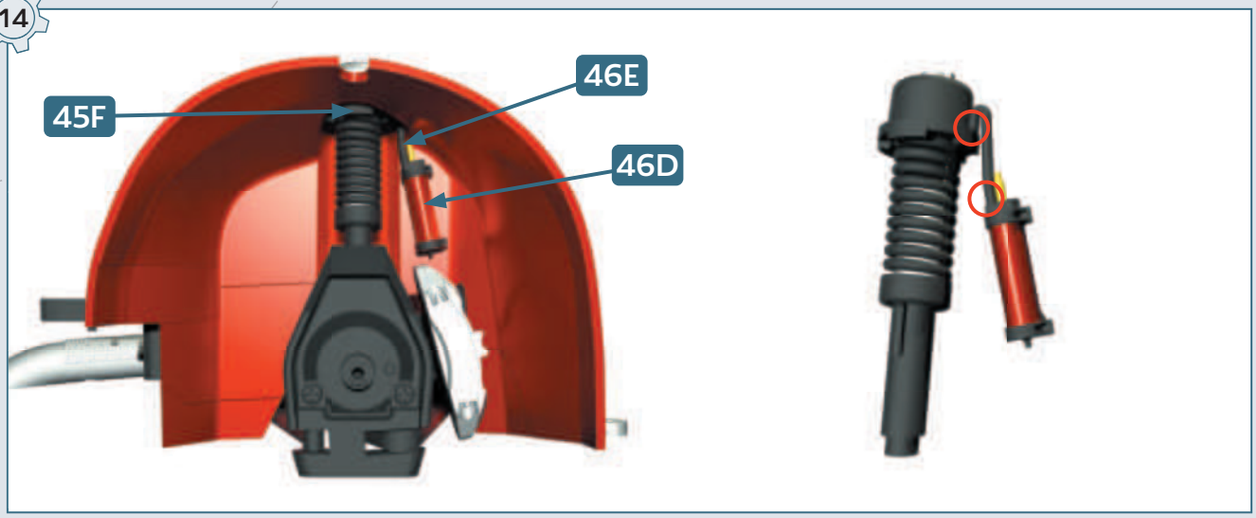

15

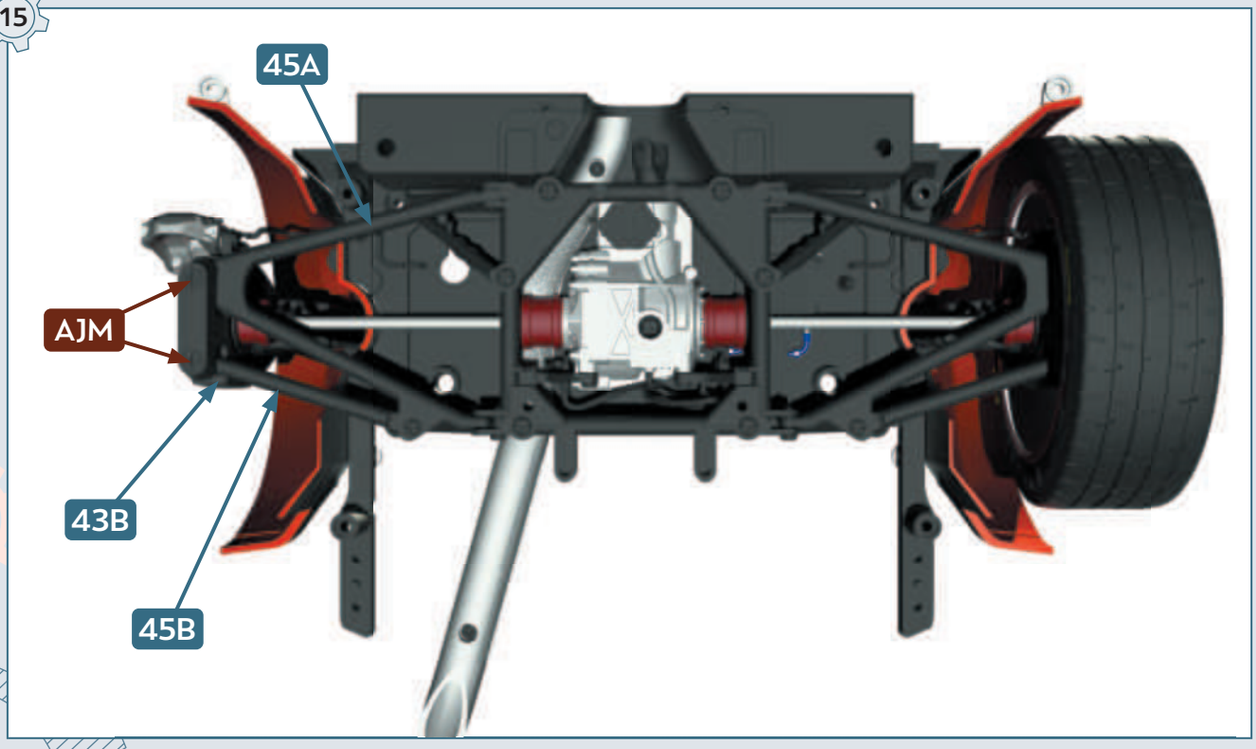

16

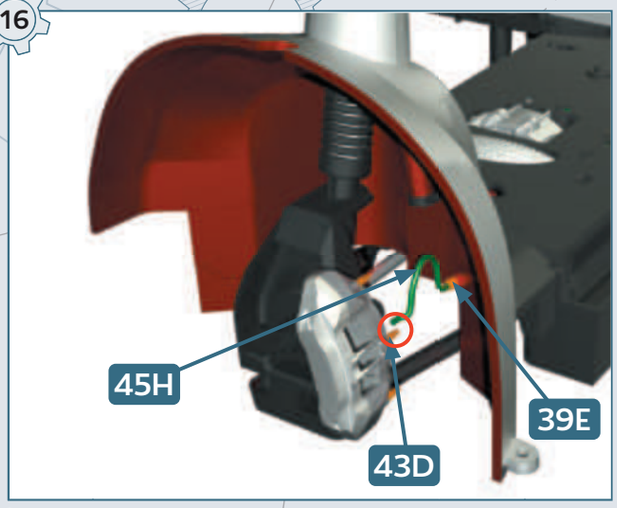

17

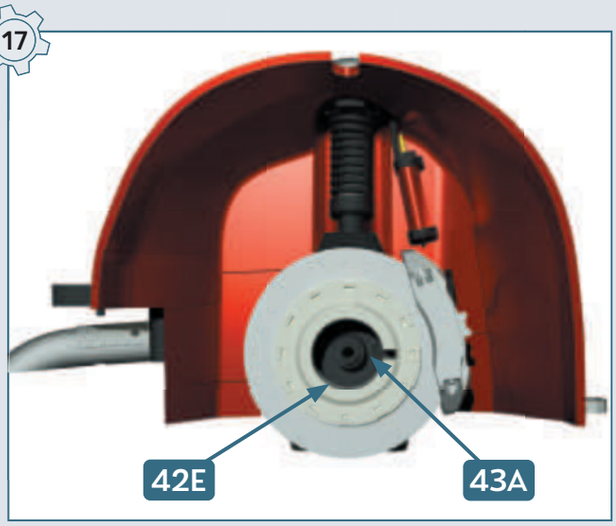

18

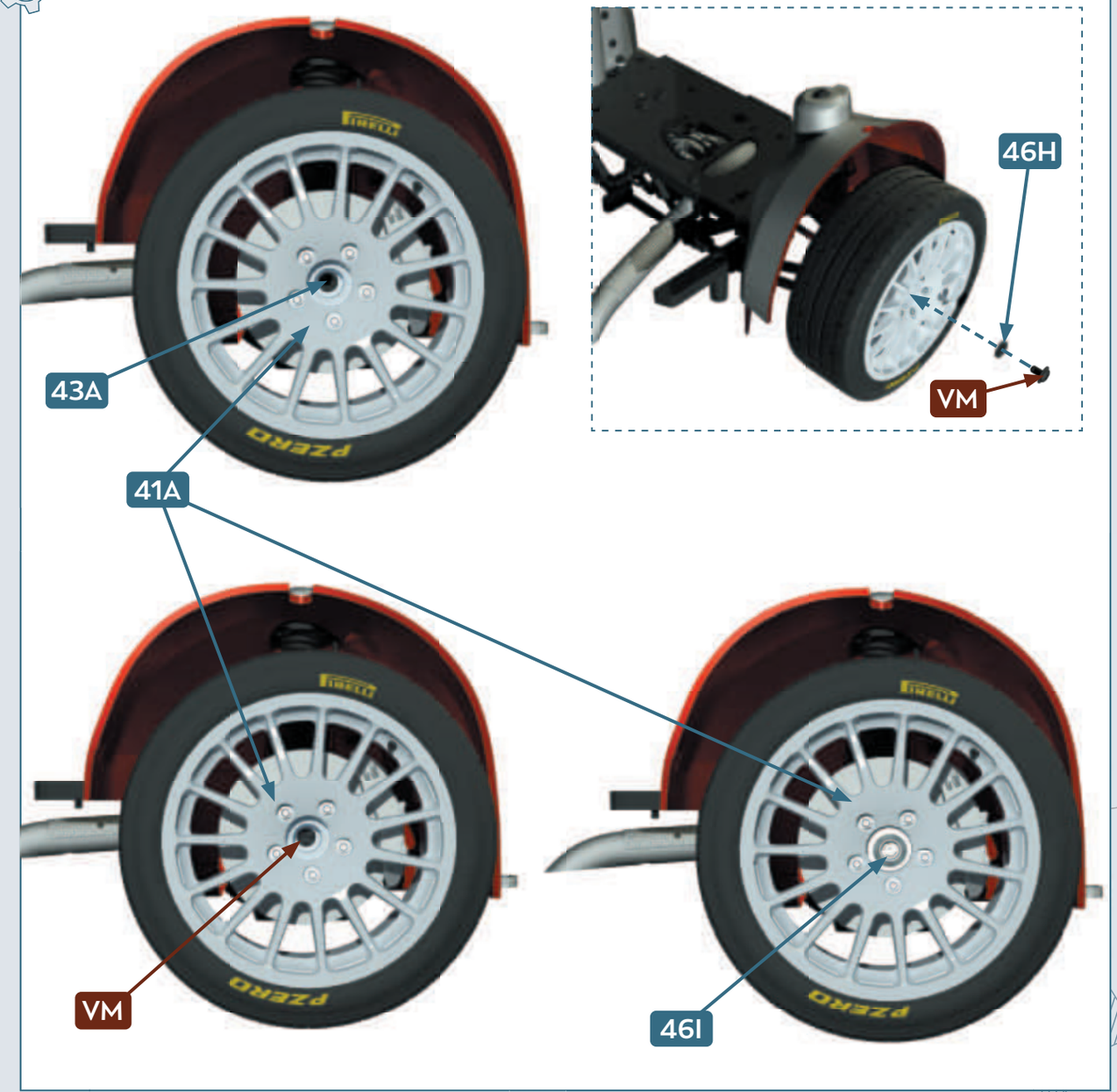

19

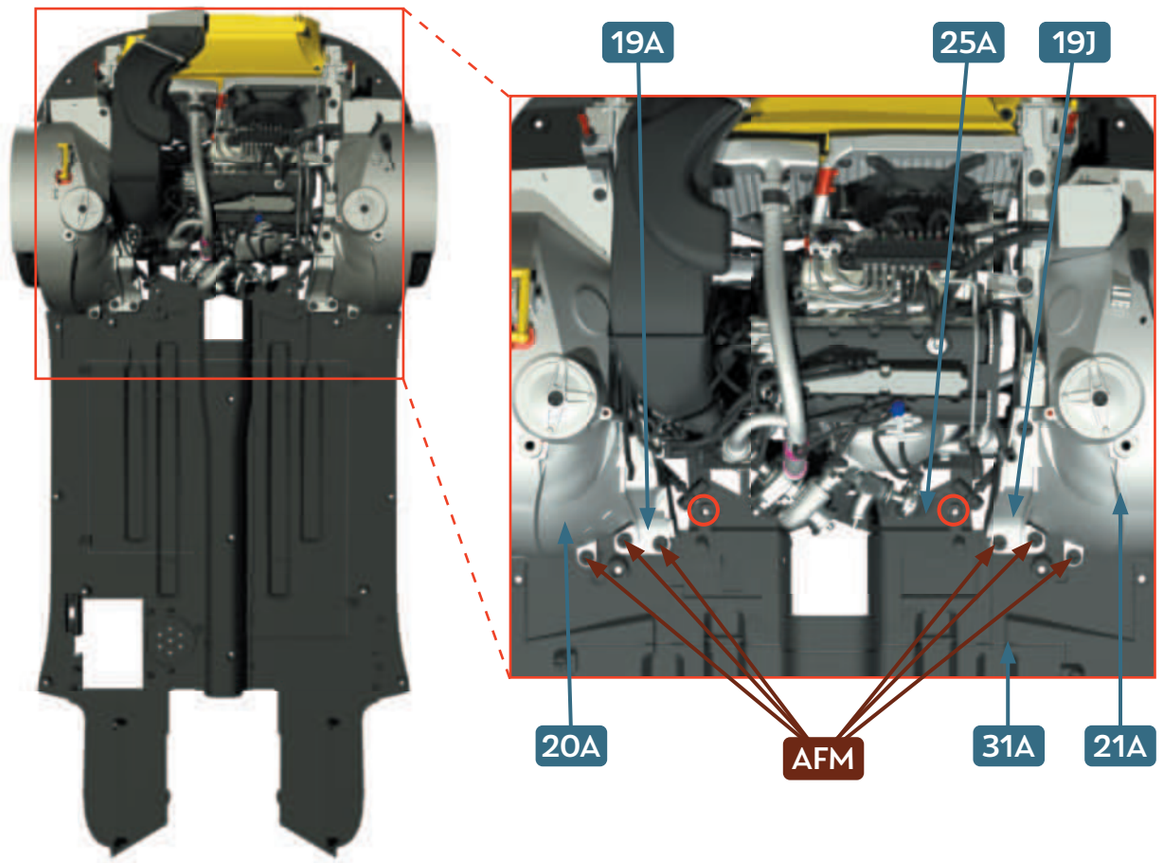

20

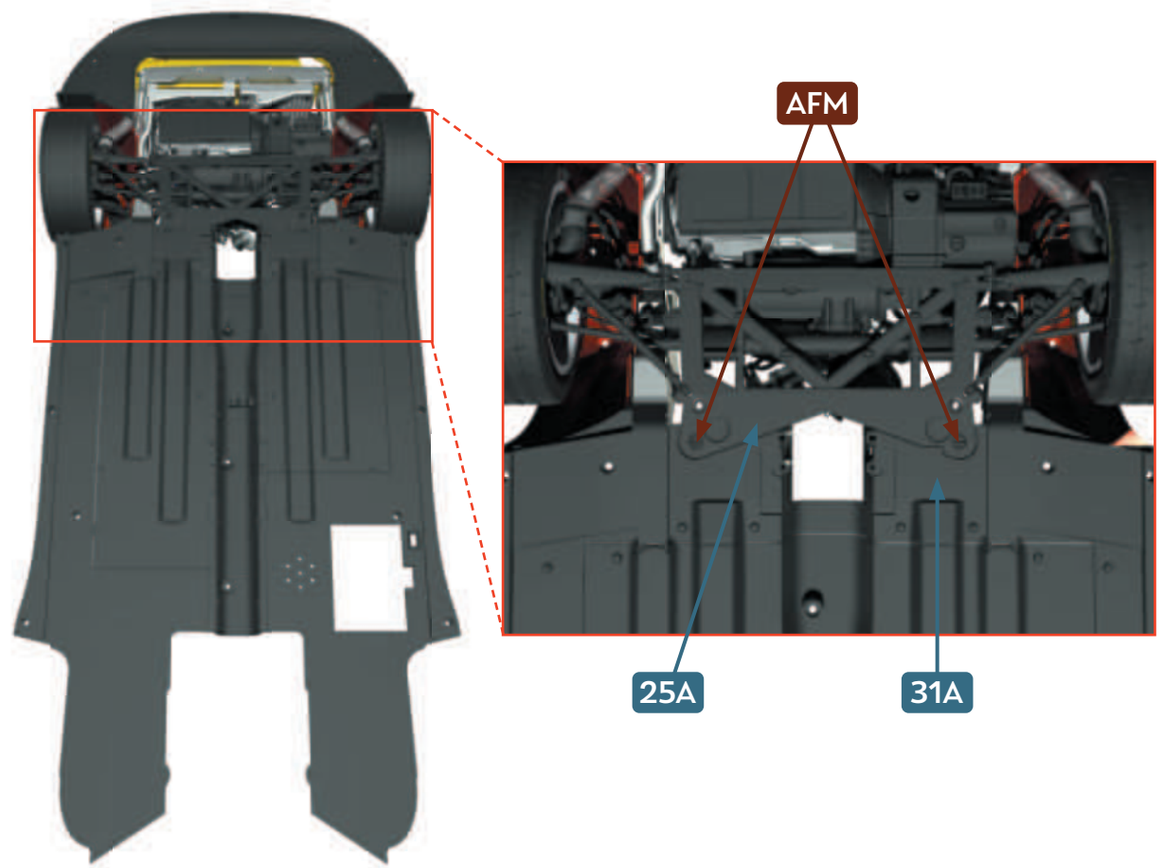

21

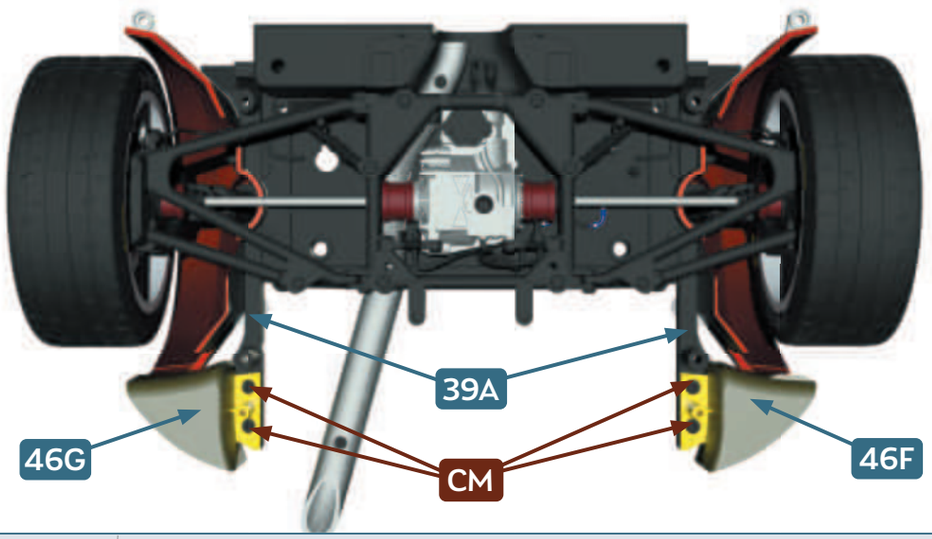

22

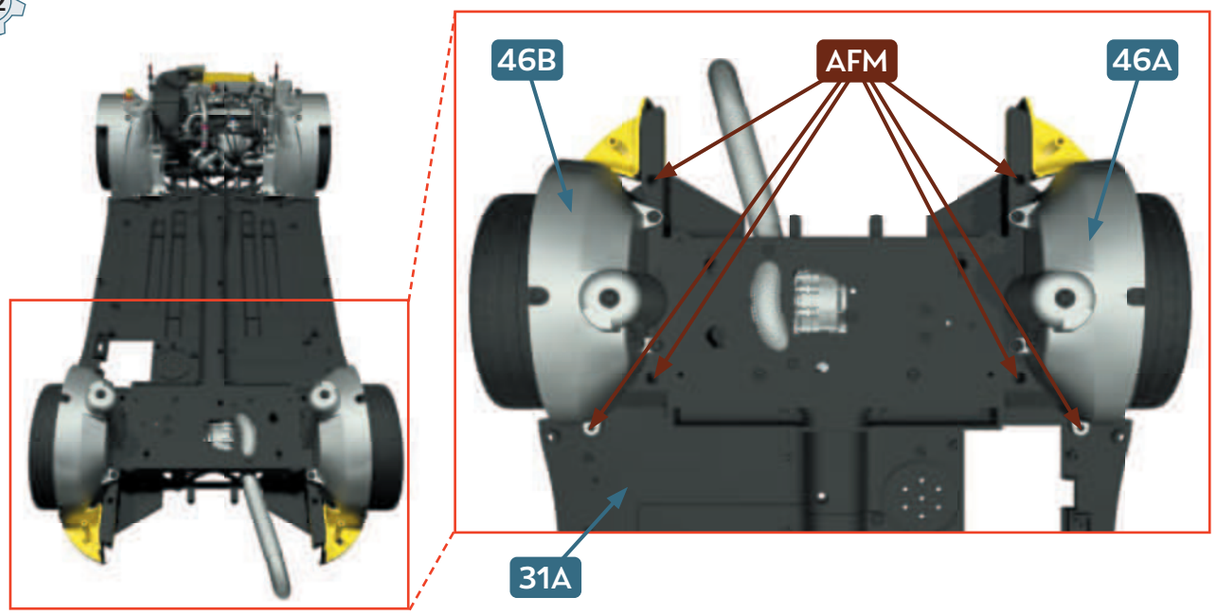

RÉSULTAT DE MONTAGE • FINAL RESULT

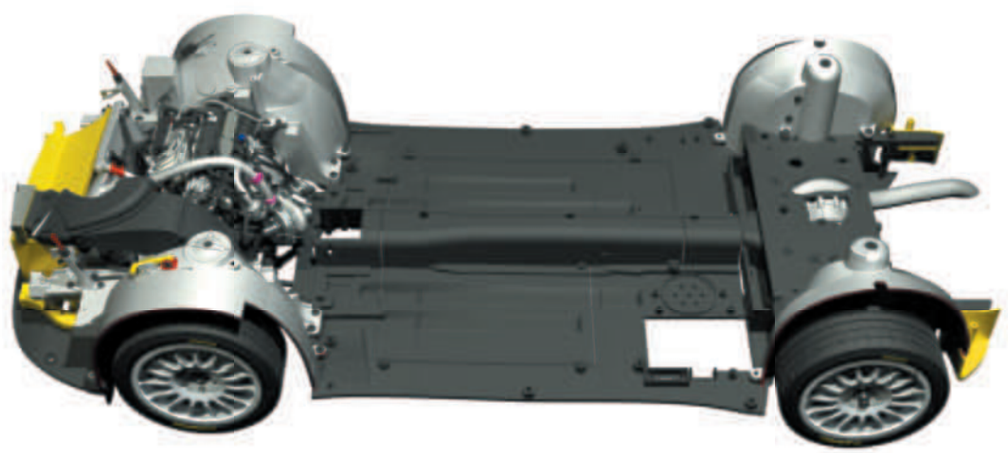

47

TRAIN ARRIÈRE
•
REAR AXLE
2

PIÈCES • PARTS LIST


47A


47B


47C


47D


47E


47F


47G


47H

47A Plaque-support du pédalier • Pedal support plate
47B Pédale d'embrayage • Clutch pedal
47C Émetteur d'embrayage • Clutch transmitter
47D Pédale de frein • Brake pedal
47E Maîtres-cylindres de frein • Brake master cylinders
47F Connecteurs de la tuyauterie de frein • Brake pipe connectors **× 2**
47G Tuyauterie de frein et d'embrayage • Brake and clutch pipes
47H Pédale d'accélérateur • Accelerator pedal

1

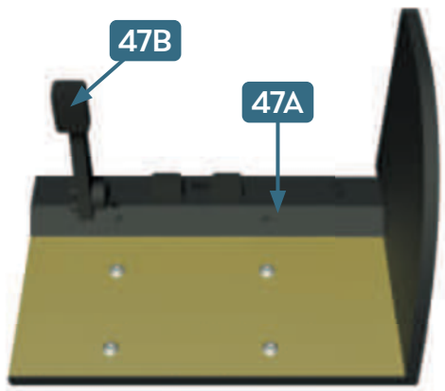

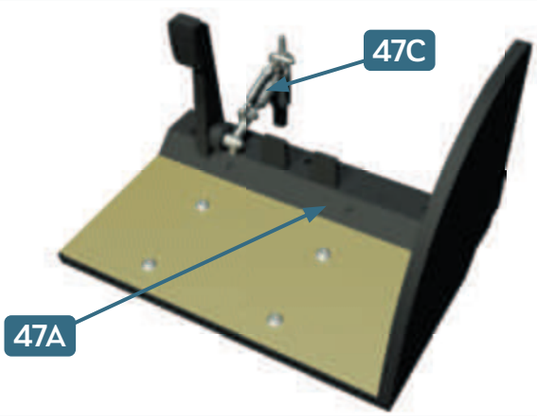

2

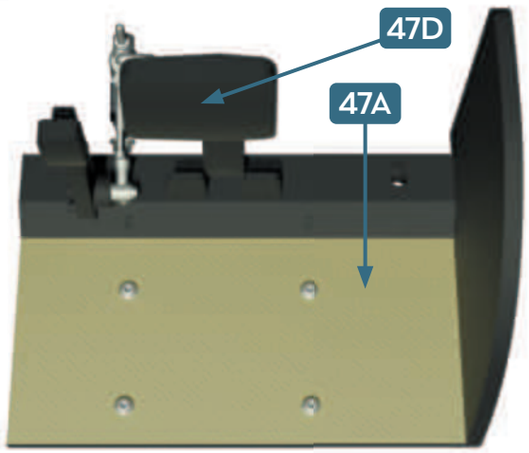

3

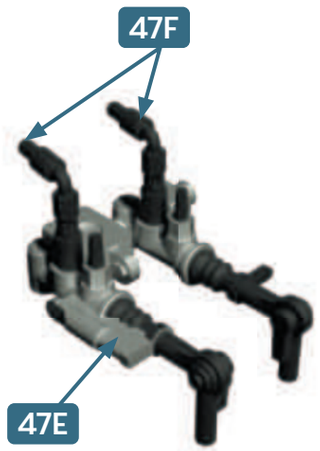

4

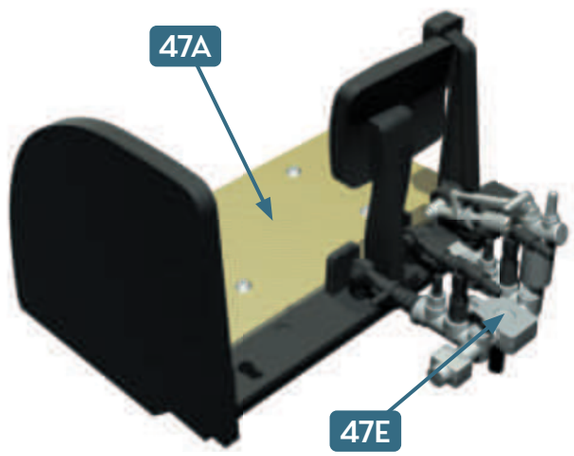

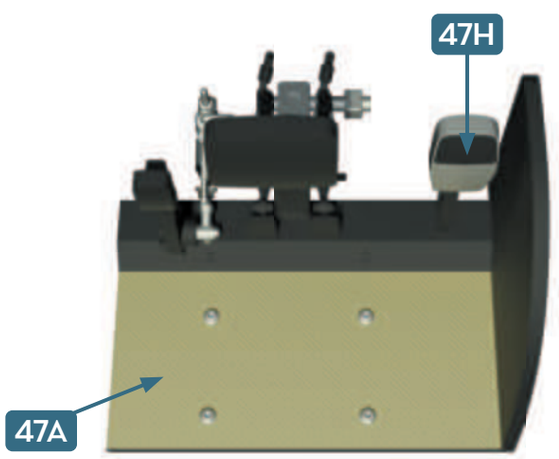

5



47G
20 mm × 2

FR Coupez **47G** en deux morceaux de 20 mm
ENG Cut **47G** into two 20 mm halves

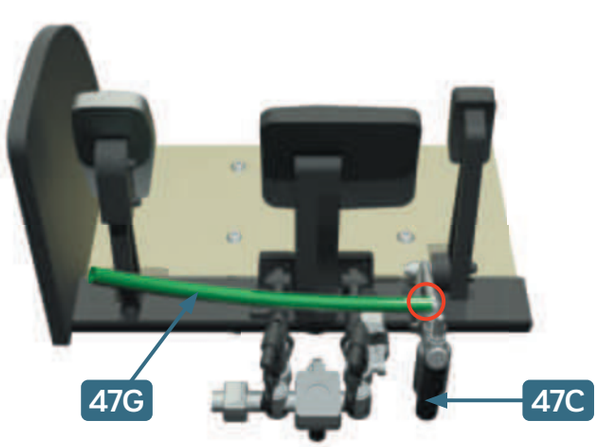

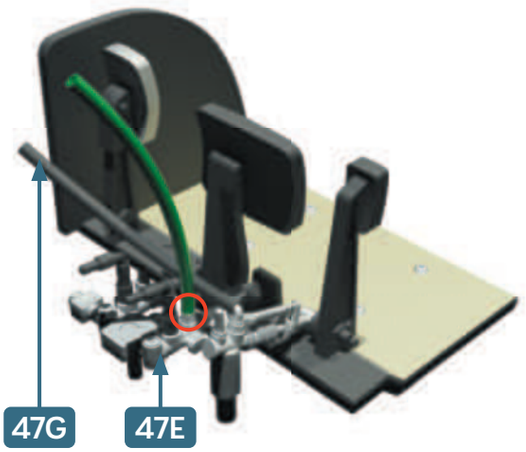

48

PÉDALIER
•
PEDALS

PIÈCES • PARTS LIST


LM


AP


48A


48B


48C


48D


48F


48G


48E


48H


48I

48A Console centrale • Centre console
48B Moniteur LCD du copilote • Co-driver LCD monitor
48C Écran du moniteur LCD du copilote • Co-driver LCD monitor screen decal
48D Connecteurs électriques 1 • Wiring connectors 1 **× 3**
48E Connecteur électrique 2 • Wiring connector 2
48F Câblage électrique du moniteur LCD • LCD monitor wiring

48G Supports d'ancrage latéral 1 • Side brackets 1 **× 4**
48H Supports d'ancrage latéral 2 • Side brackets 2 **× 4**
48I Supports d'ancrage latéral 3 • Side brackets 3 **× 8**

LM Vis • Screws 1.4 × 5 mm **× 10**
AP Vis • Screws 1.7 × 4 mm **× 2**

1

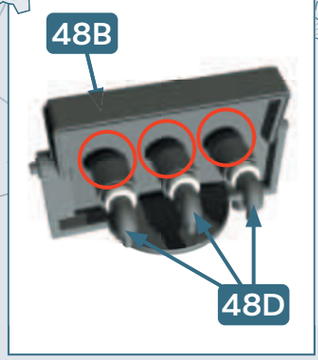

2

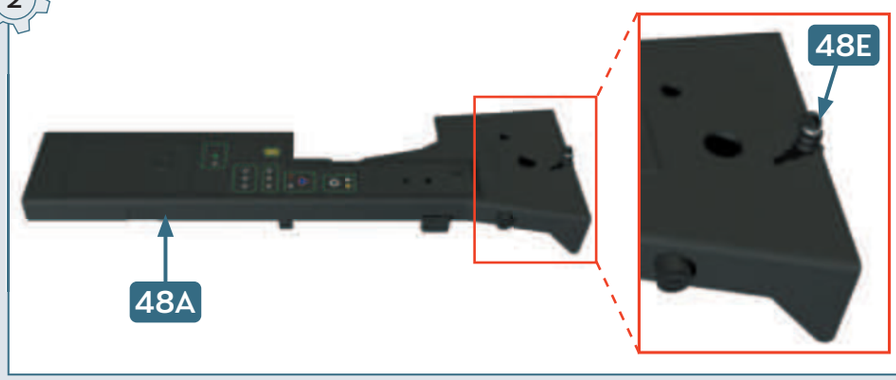

3



FR Coupez **48F** en 4 morceaux de 30 mm
ENG Cut **48F** into 4 × 30 mm pieces

4

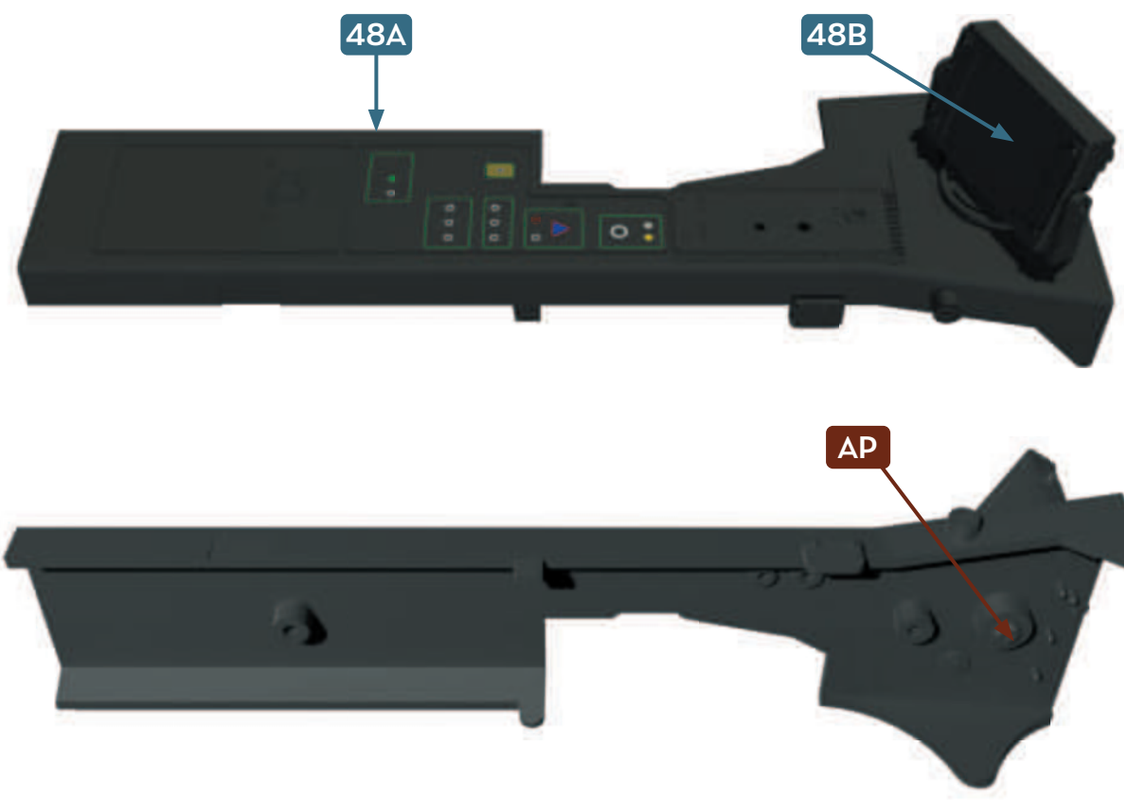

5

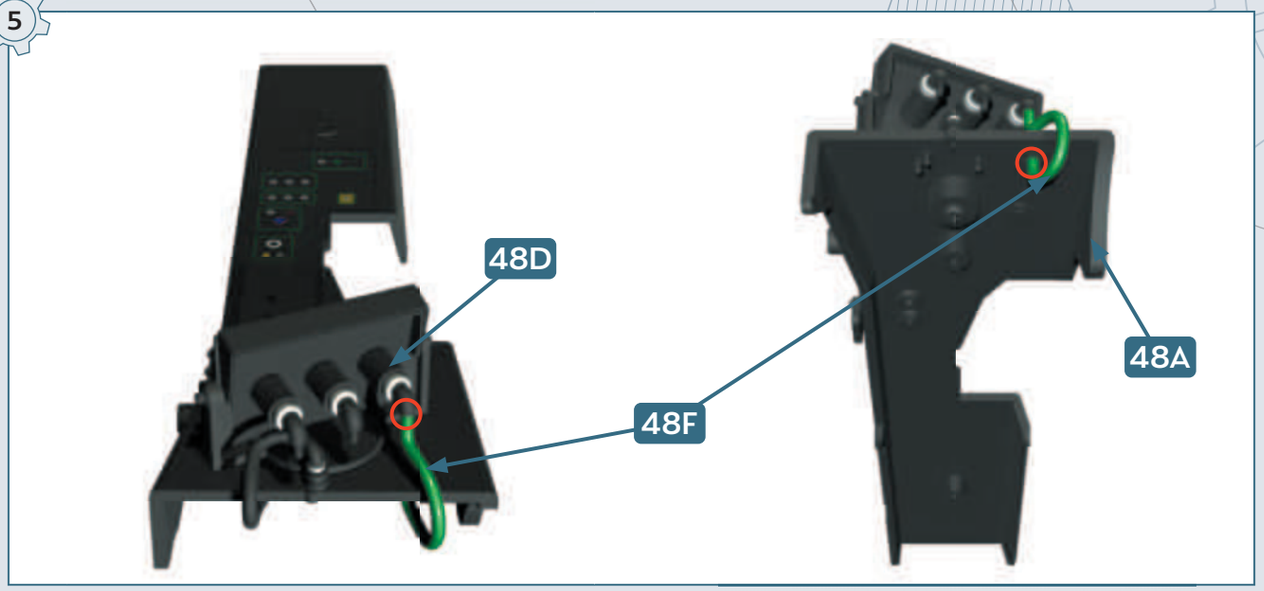

6

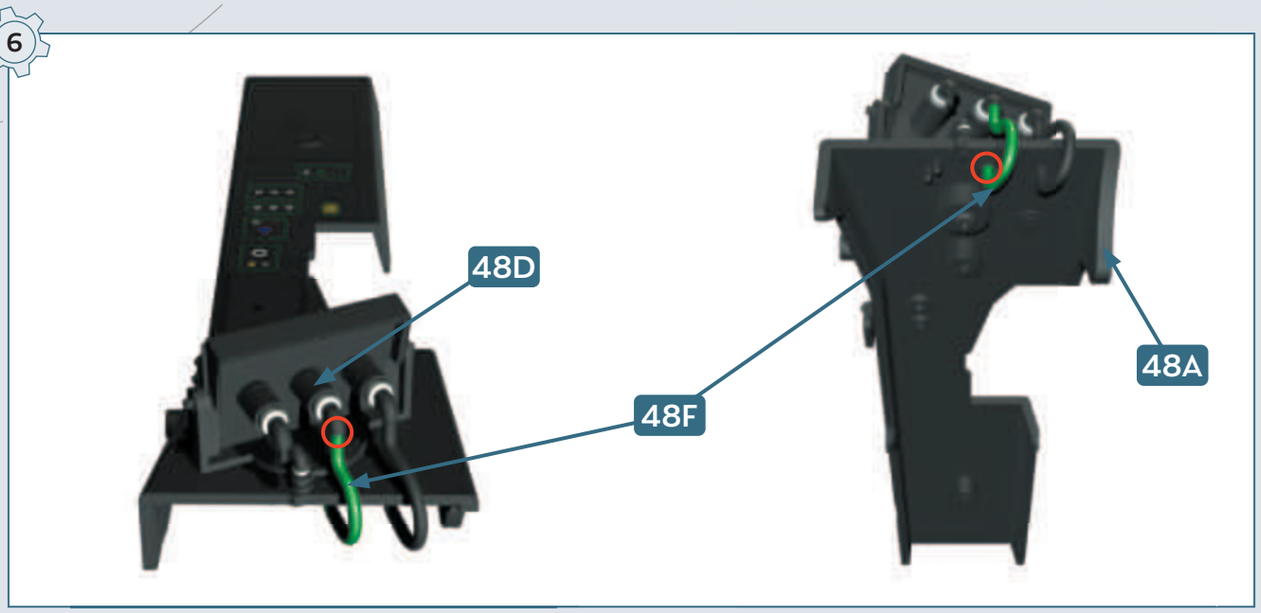

7

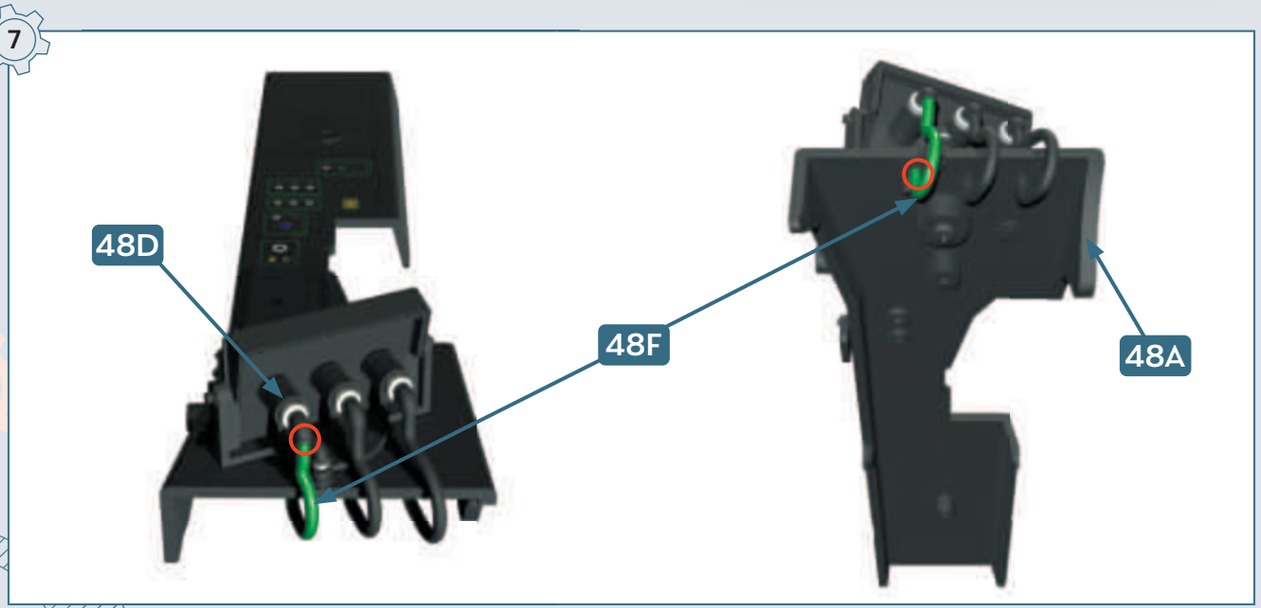

8

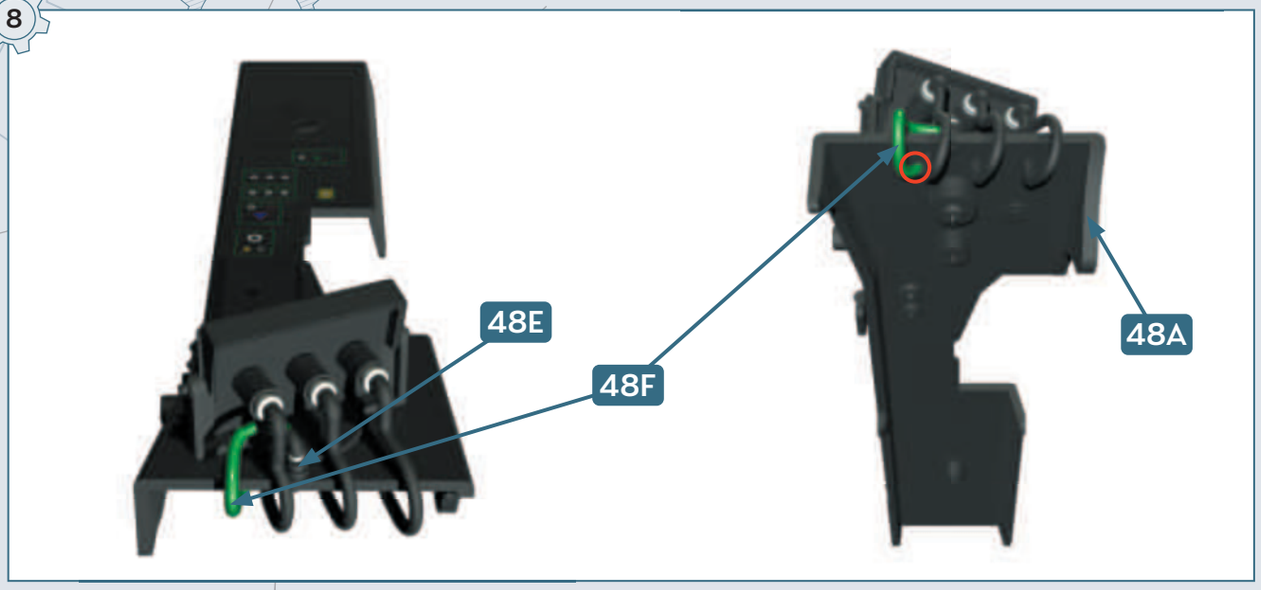

9

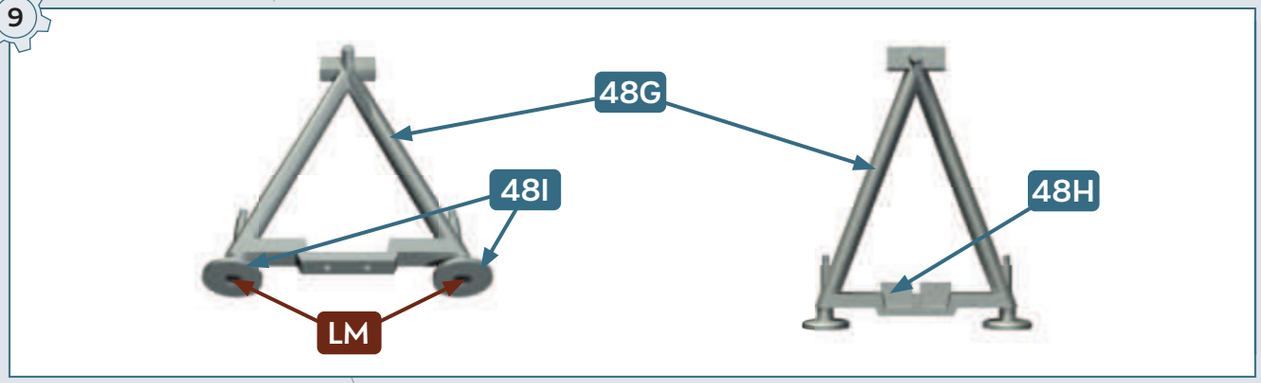

10

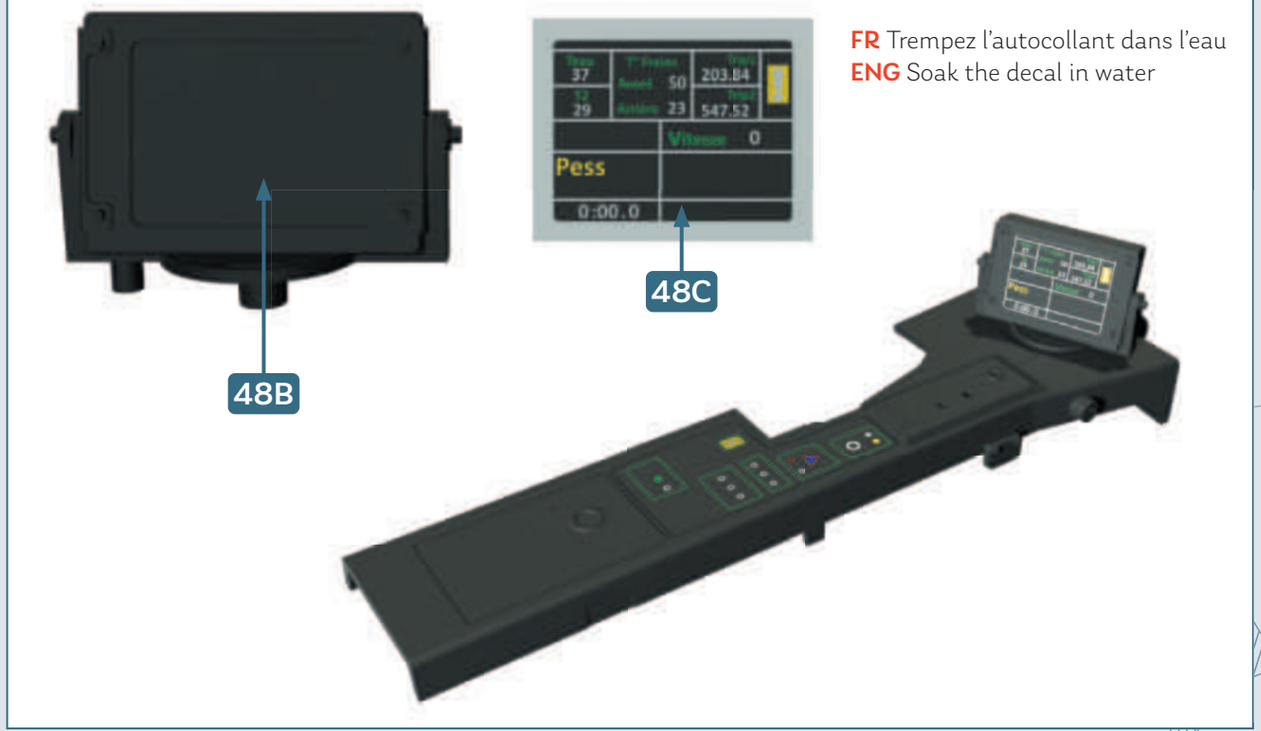

FR Trempez l'autocollant dans l'eau
ENG Soak the decal in water

49

PLANCHER INTÉRIEUR
•
INTERNAL FLOOR

PIÈCES • PARTS LIST

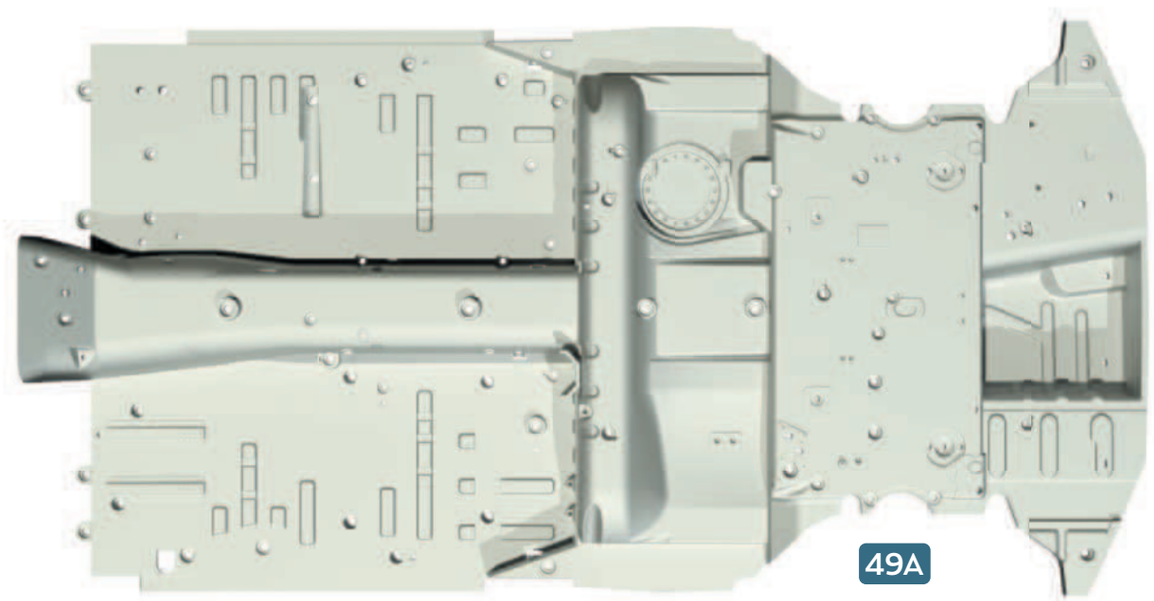







49A Plancher intérieur • Interior floor
49B ECU intérieur 1 • Interior ECU 1
49C ECU intérieur 2 • Interior ECU 2
49D Câble électrique • Electric cable

1



FR Coupez **49D** à 160 mm
ENG Cut **49D** to 160 mm

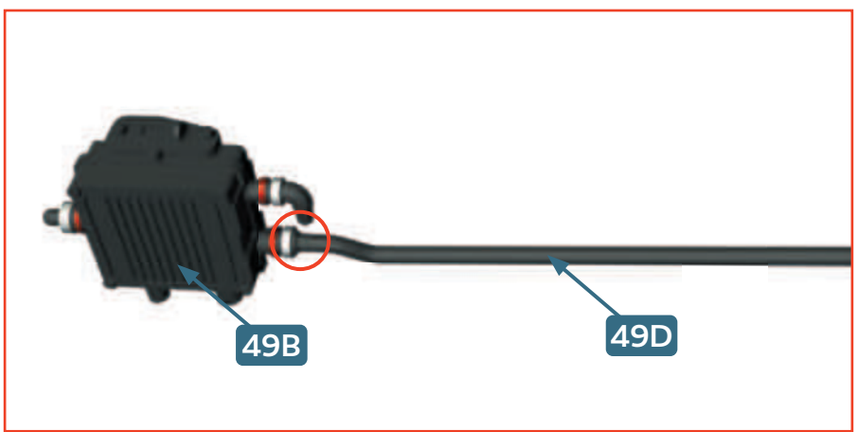

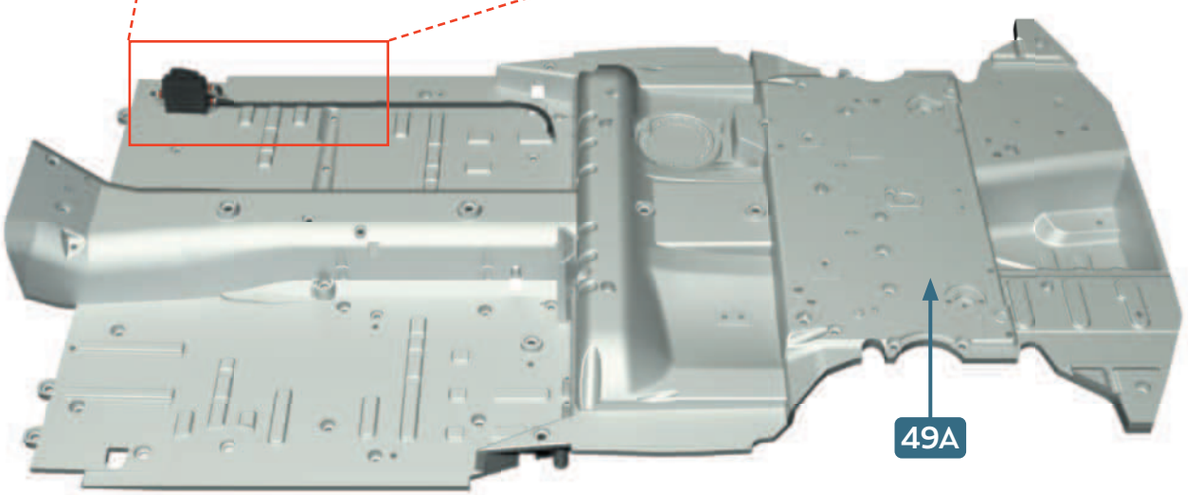

50

PANNEAU REPOSE-PIEDS
•
FOOTREST PANEL

PIÈCES • PARTS LIST

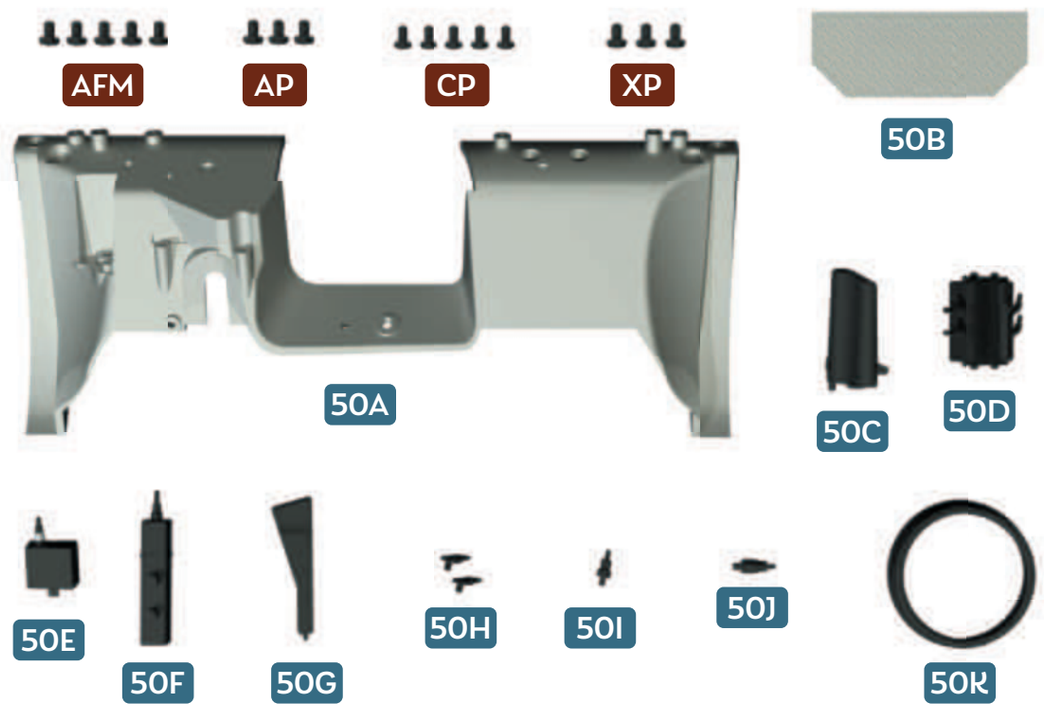

50A Panneau repose-pieds pilote et copilote • Driver and co-driver footrest panel
50B Isolant thermique • Thermal insulator
50C Boîte à fusibles • Fuse box
50D ECU intérieur 3 • Interior ECU 3
50E ECU intérieur 4 • Interior ECU 4
50F ECU intérieur 5 • Interior ECU 5
50G Goulotte du câblage des ECU • ECU wiring trunking
50H Connecteurs du câblage électrique 1 • Wiring connectors 1 **× 2**
50I Connecteur du câblage électrique 2 • Wiring connector 2
50J Raccord de tuyauterie hydraulique d'embrayage • Clutch hydraulic pipe fitting
50K Câblage électrique/tuyauterie hydraulique d'embrayage • Wiring/hydraulic cables

AFM Vis • Screws 2.3 × 4 mm **× 5**
AP Vis • Screws 1.7 × 4 mm **× 3**
CP Vis • Screws 2.0 × 4 mm **× 5**
XP Vis • Screws 2.3 × 4 mm **× 3**

1

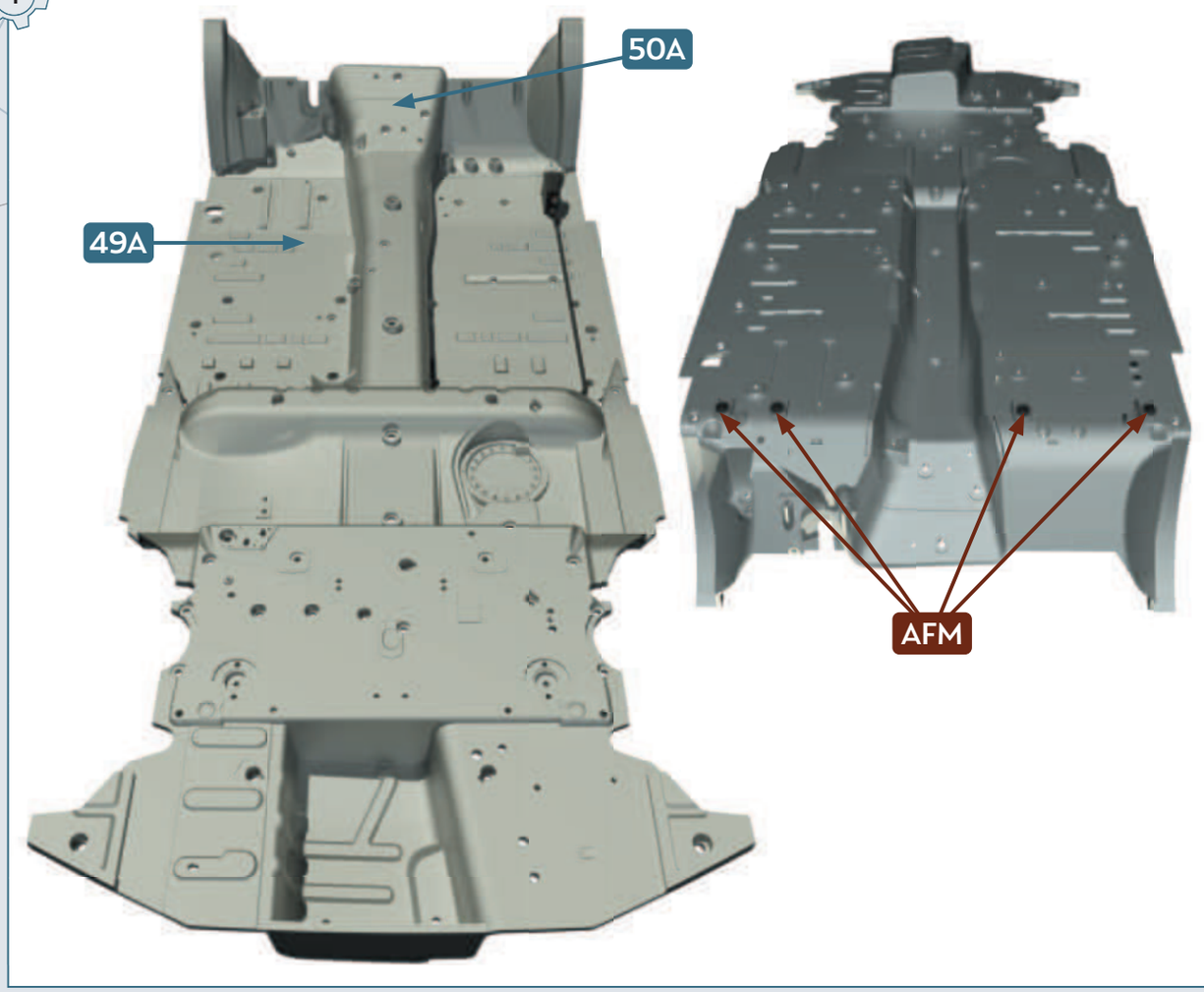

2

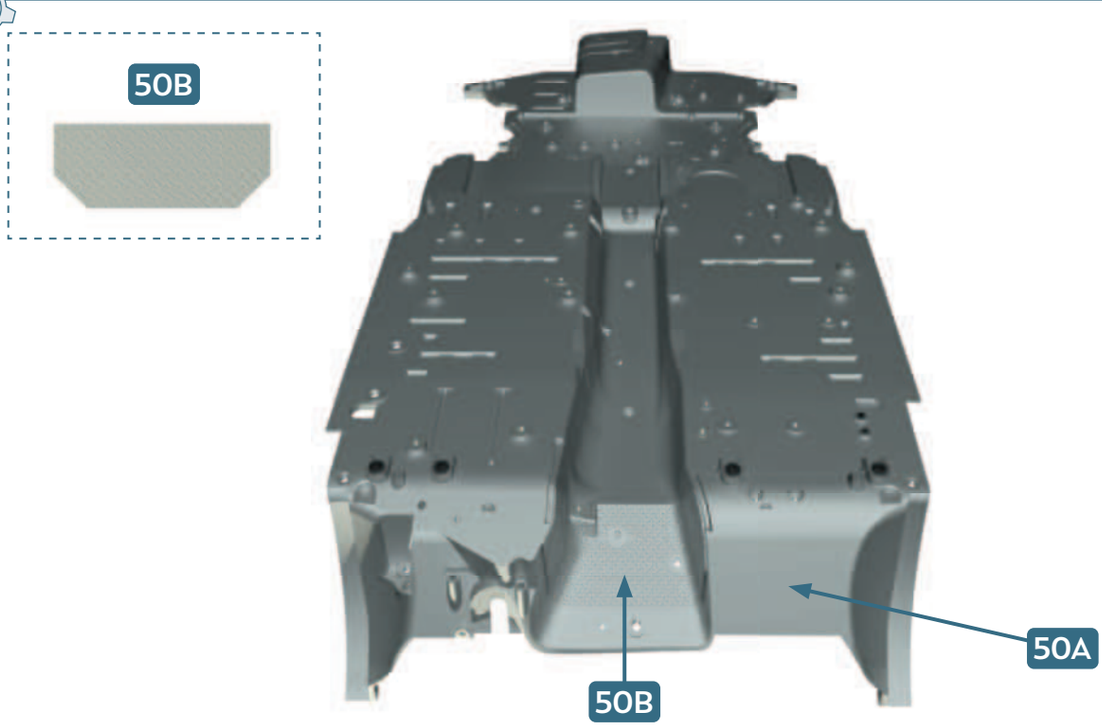

3

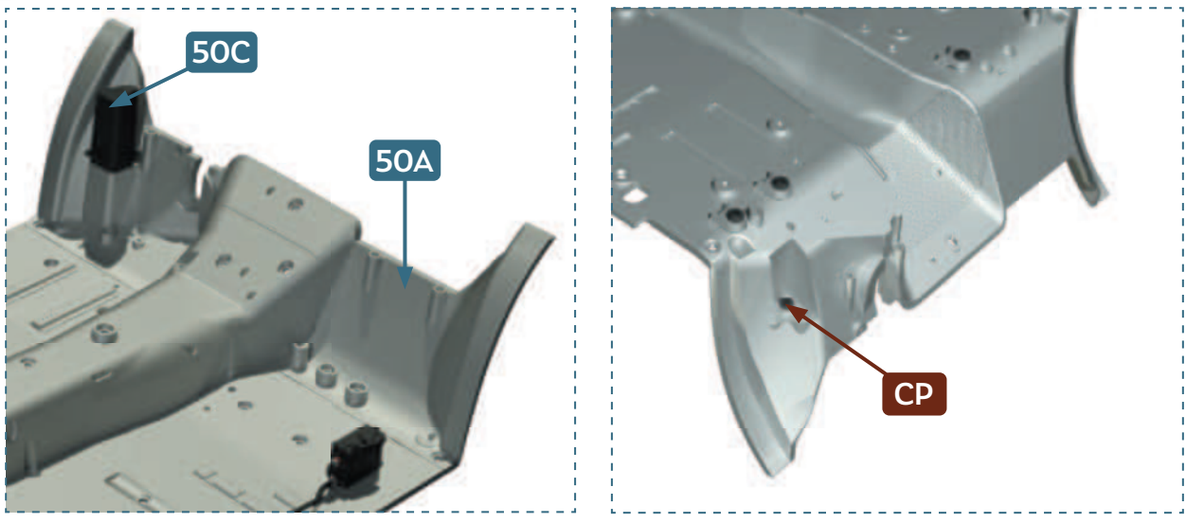

4

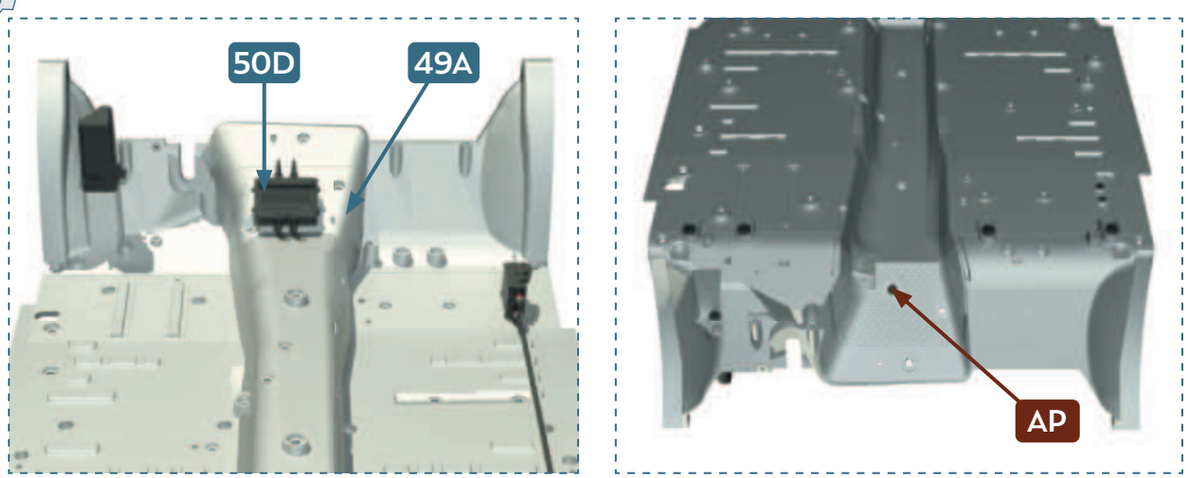

5

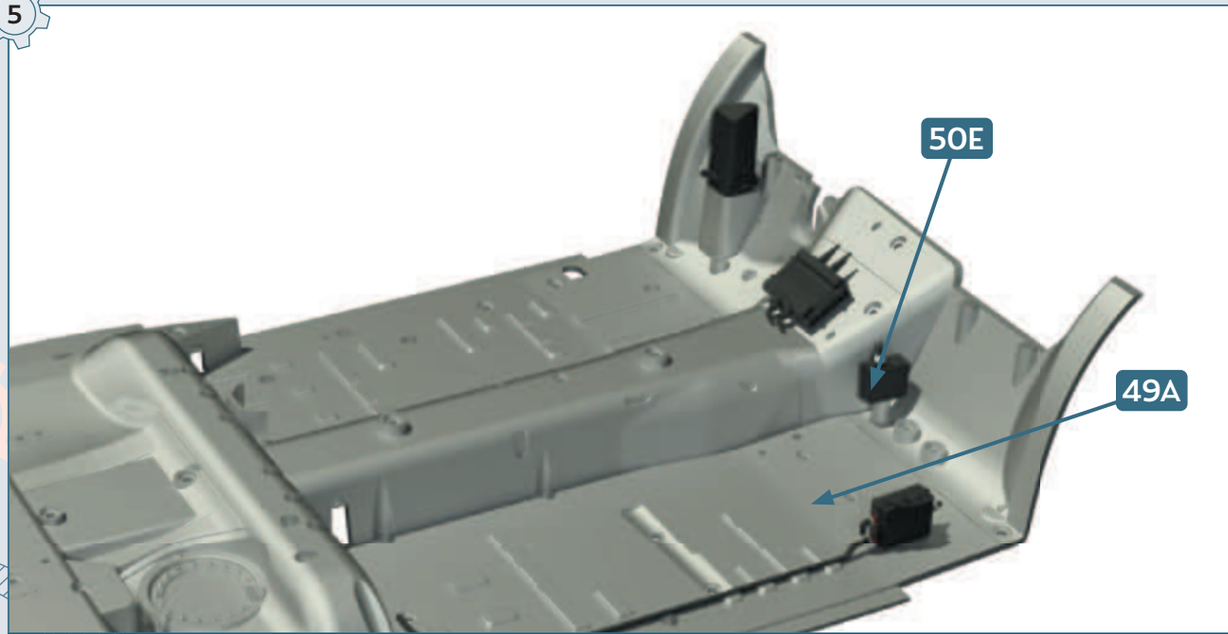

6

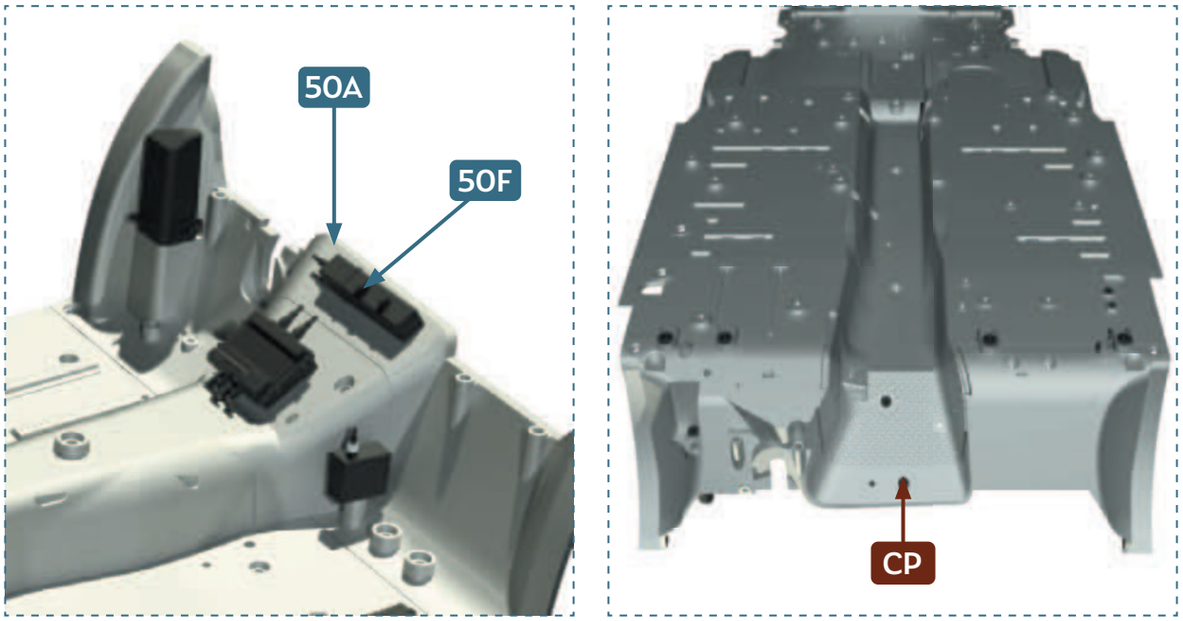

7

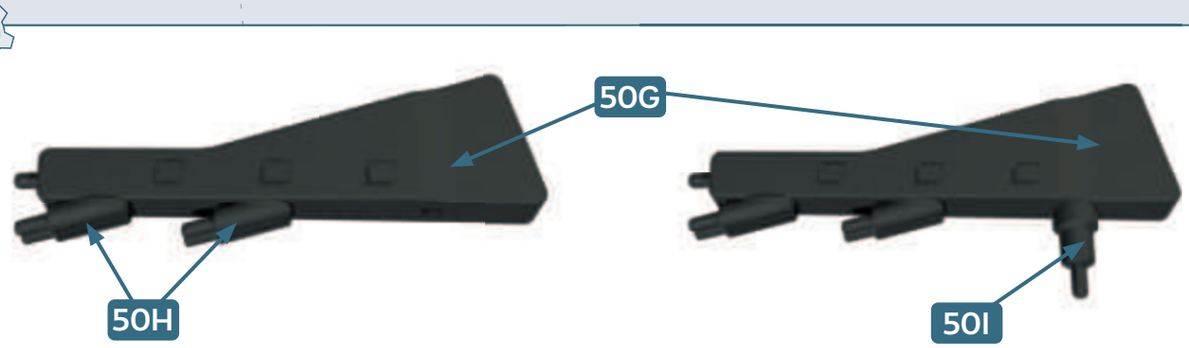

8

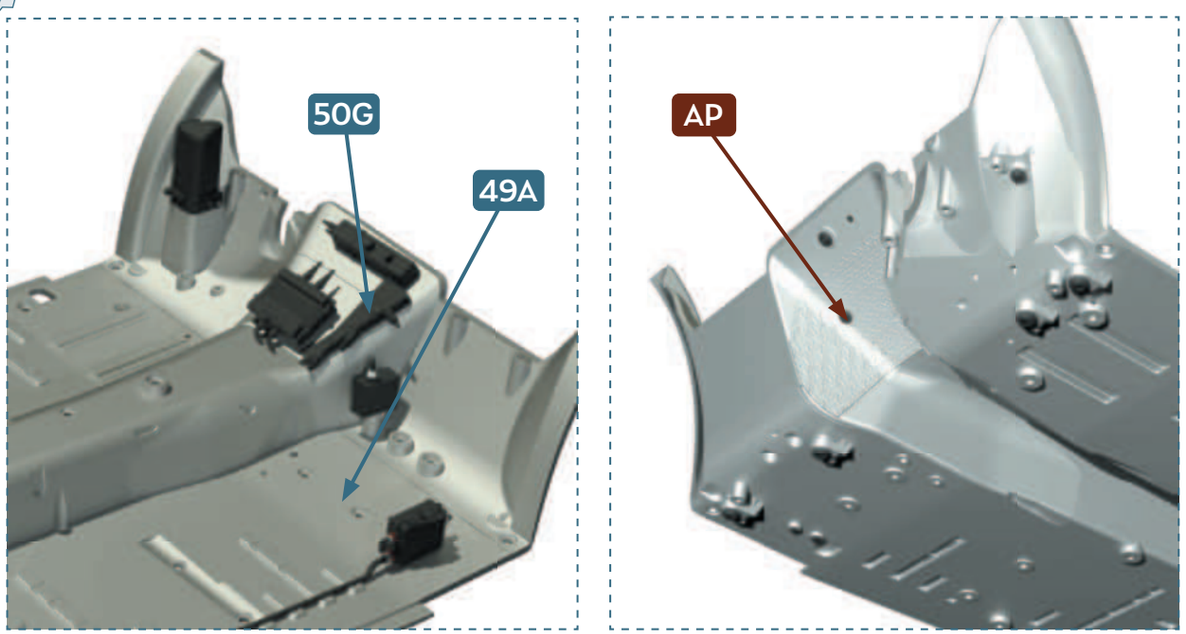

9

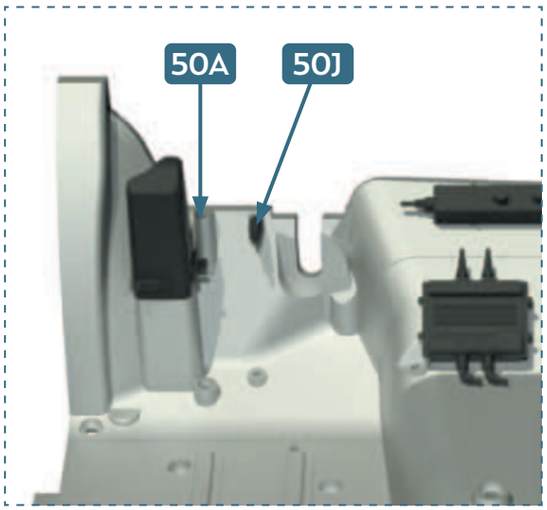

10

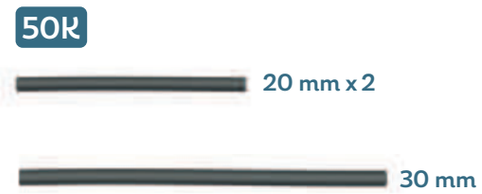

FR Coupez **50K** en 2 morceaux de 20 mm et 1 morceau de 30 mm
ENG Cut **50K** into 2 × 20 mm pieces and 1 × 30 mm piece

11

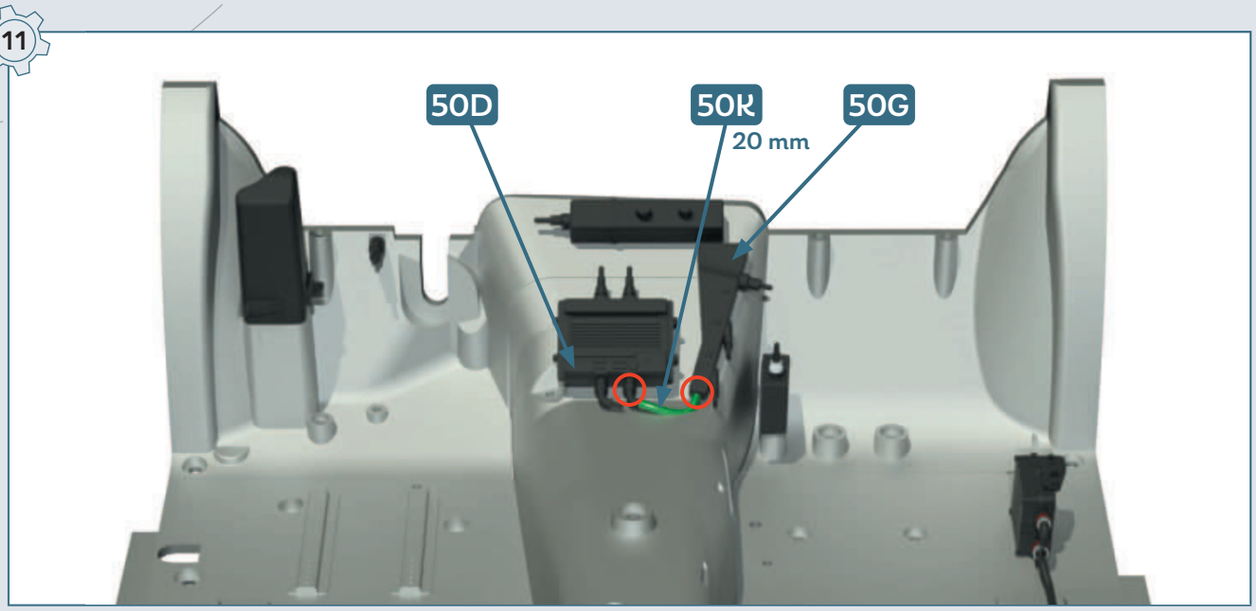

12

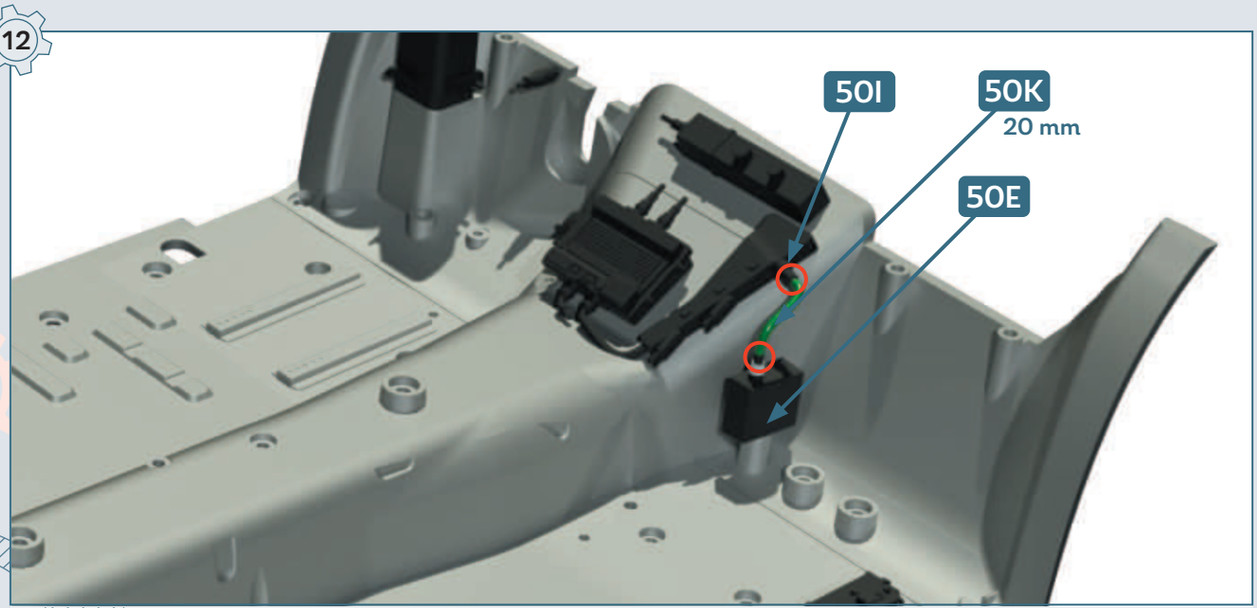

13

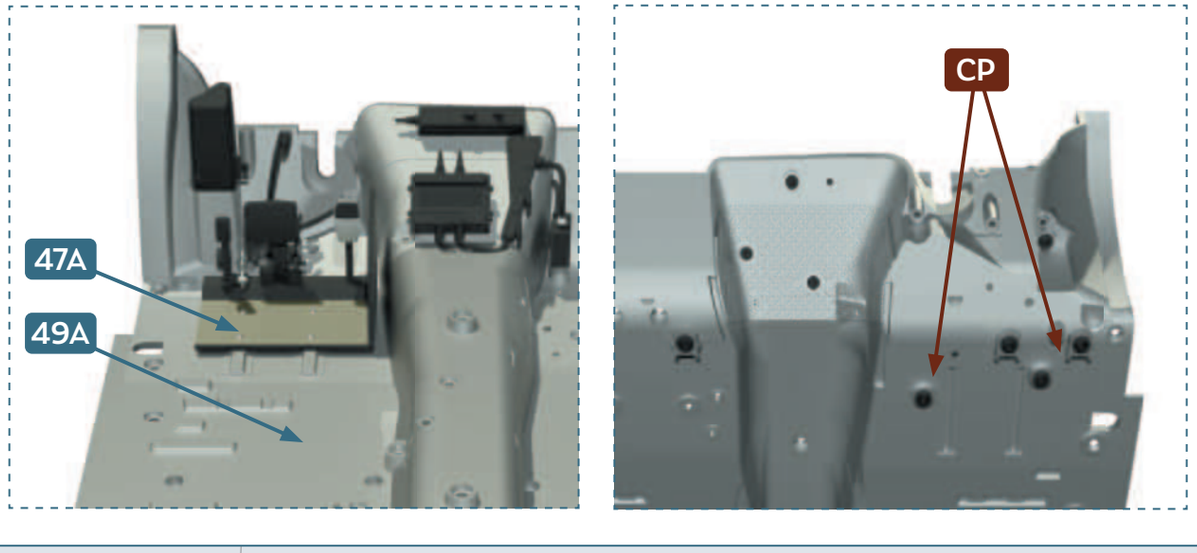

14

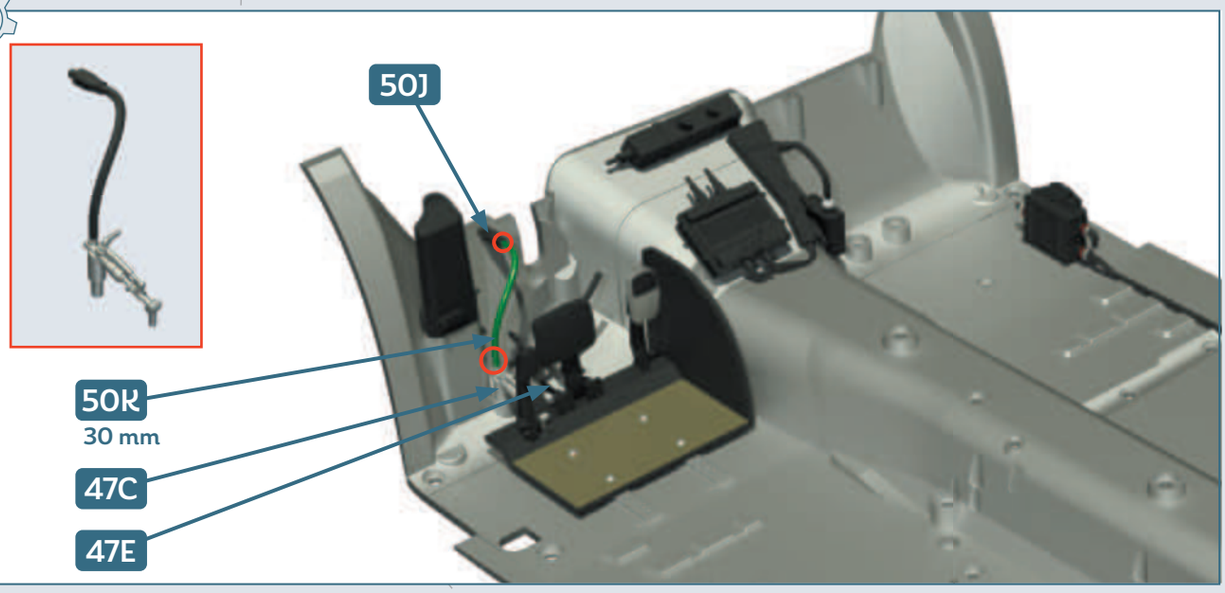

15

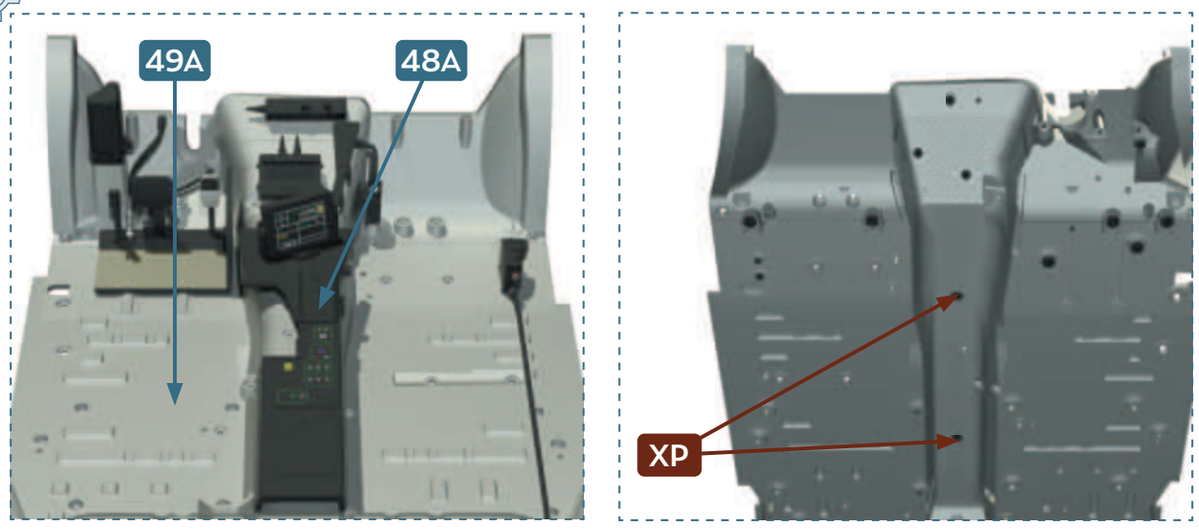

51

BOÎTIER DE DIRECTION
•
STEERING GEAR

PIÈCES • PARTS LIST


EM


AIM


51A


51B


51C


51D


51E


51F

51A Boîtier de direction 1 • Steering gear 1
51B Boîtier de direction 2 • Steering gear 2
51C* Levier de direction • Steering gear arm
51D Pignon de direction 1 • Driving pinion 1
51E Pignon de direction 2 • Driving pinion 2
51F Pignon de direction 3 • Driving pinion 3

EM Vis • Screws 2.0 × 5 mm **× 5**
AIM Vis • Screws 2.0 × 3 mm (W6.0) **× 2**

* **FR** Ne pas utilisez cette pièce
ENG Don't use this piece

1

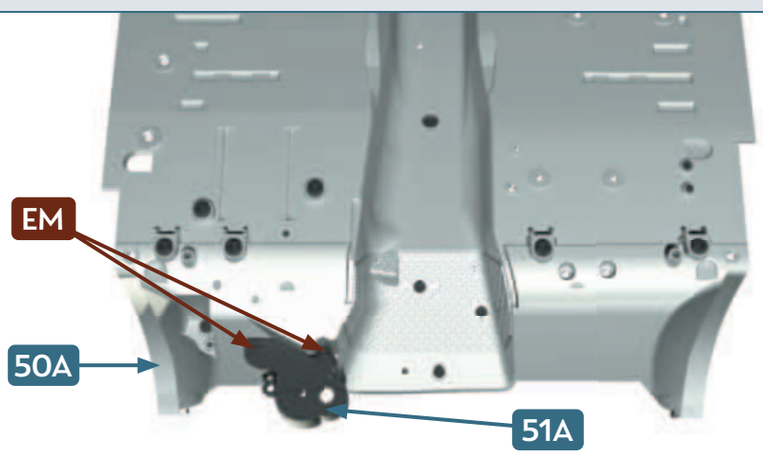

2

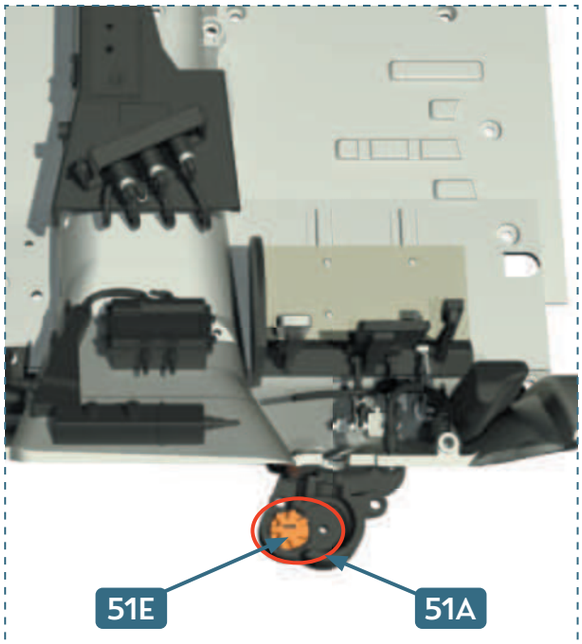

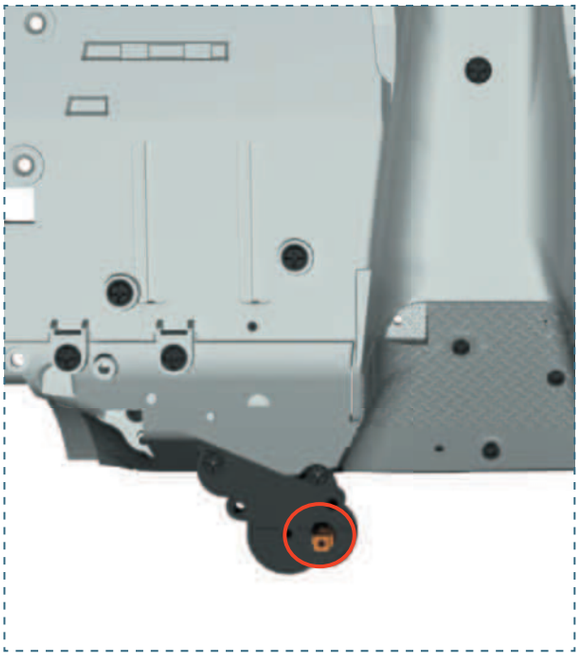

3

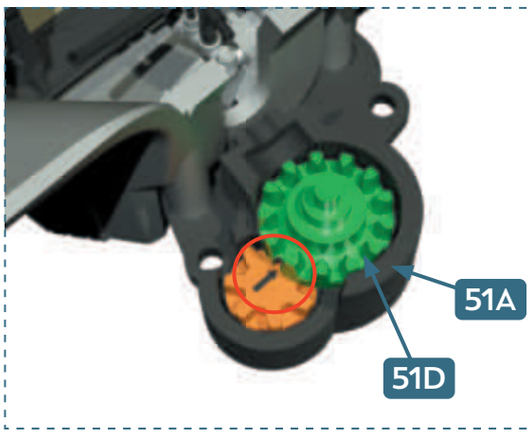

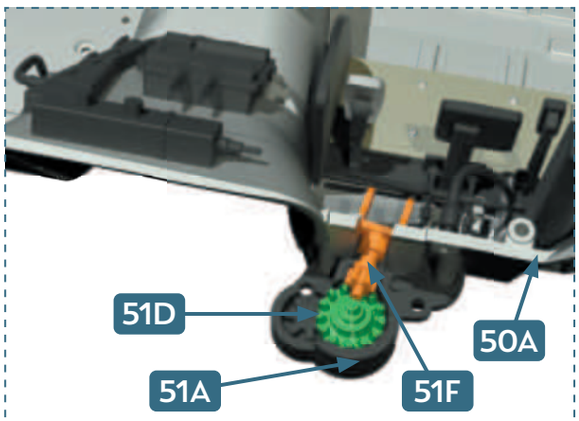

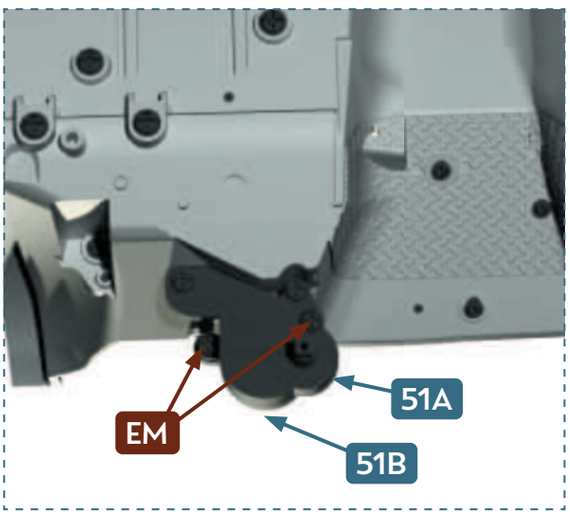

FR Attention à ajuster les pignons
ENG Be careful when fitting pinions together

52

CLOISON PARE-FEU • FIREWALL

PIÈCES • PARTS LIST

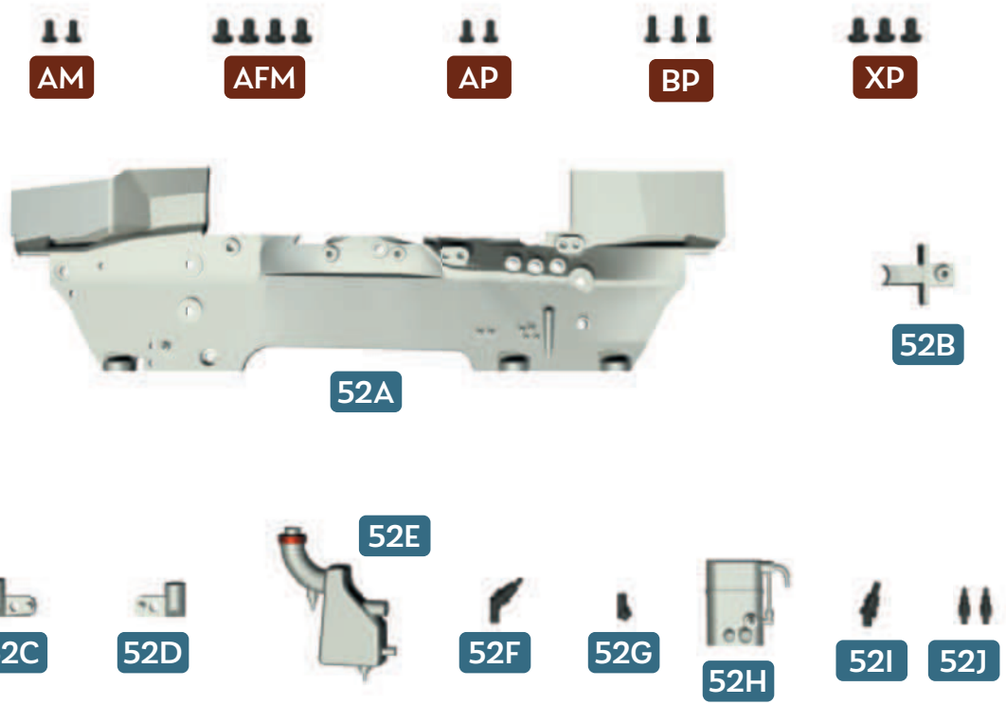

52A Cloison pare-feu 1 • Firewall 1
52B Support de colonne de direction • Steering column support
52C Support de la cloison pare-feu 1 • Firewall support 1
52D Support de la cloison pare-feu 2 • Firewall support 2
52E Réservoir de liquide de refroidissement • Coolant tank
52F Connecteur du câblage électrique 1 • Wiring connector 1
52G Connecteur du câblage électrique 2 • Wiring connector 2
52H Connecteur du câblage électrique 3 • Wiring connector 3
52I Raccord de tuyauterie • Pipe fitting
52J Connecteurs du câblage • Wiring connectors **× 2**

AM Vis • Screws 1.7 × 4 mm **× 2**
AFM Vis • Screws 2.3 × 4 mm **× 4**
AP Vis • Screws 1.7 × 4 mm **× 2**
BP Vis • Screws 1.7 × 5 mm **× 3**
XP Vis • Screws 2.3 × 4 mm **× 3**

1

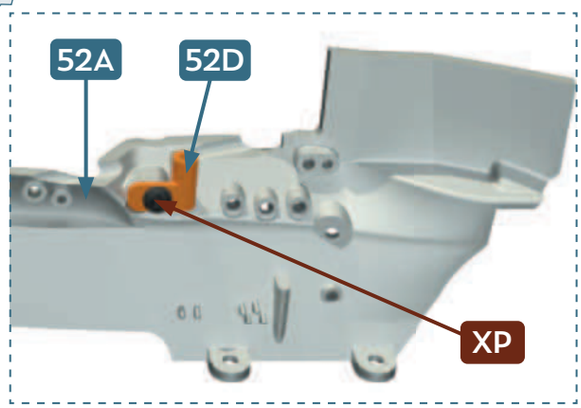

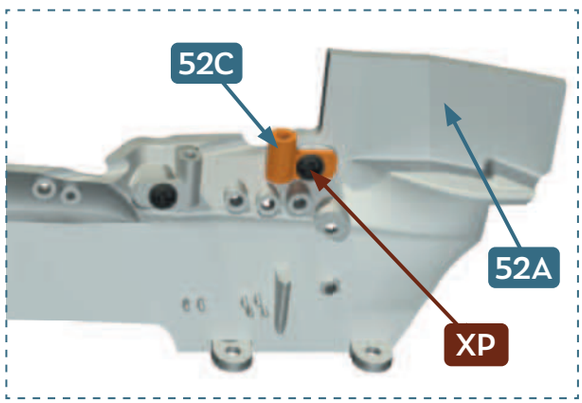

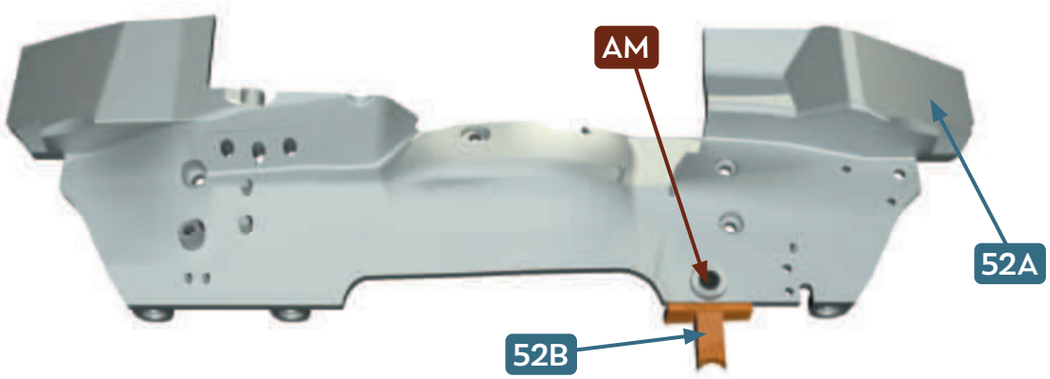

2

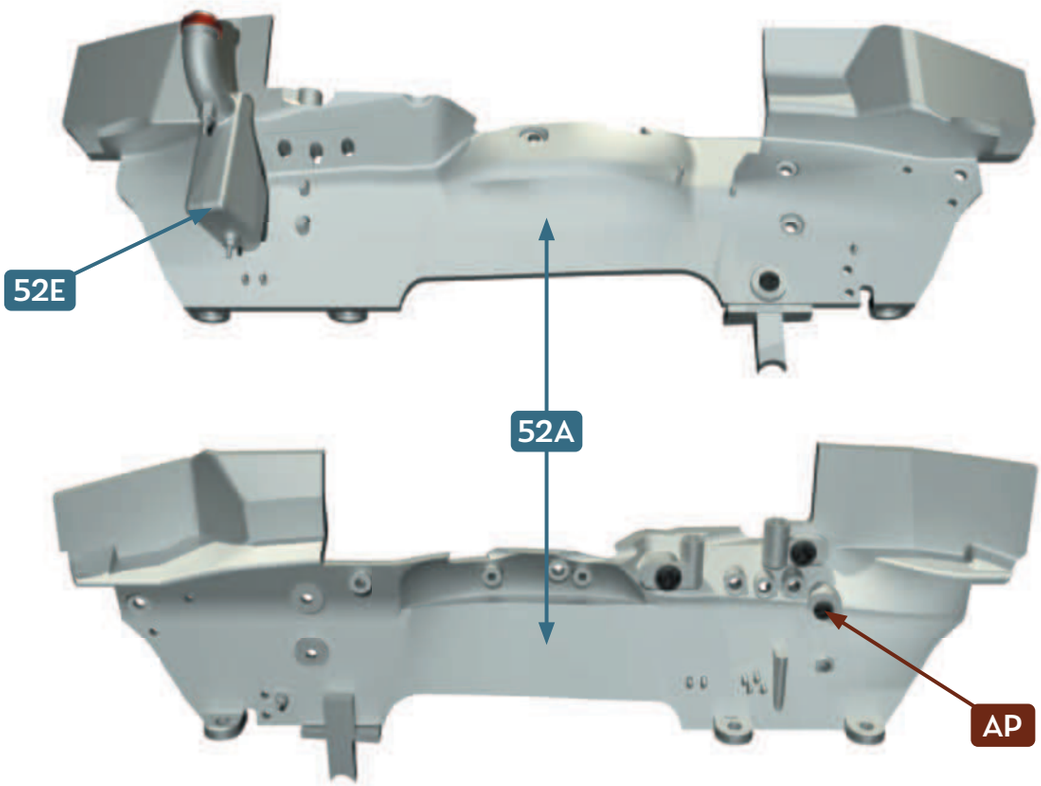

3

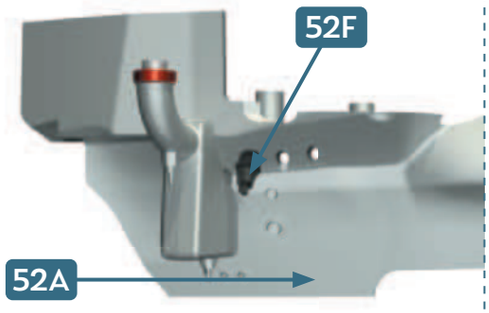

4

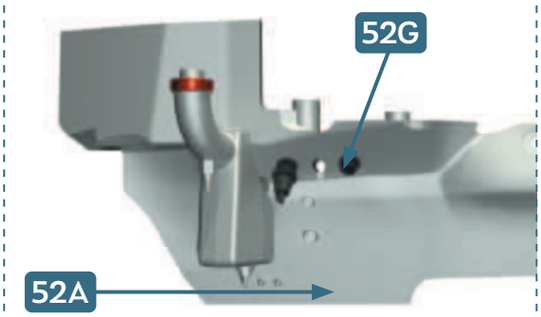

5

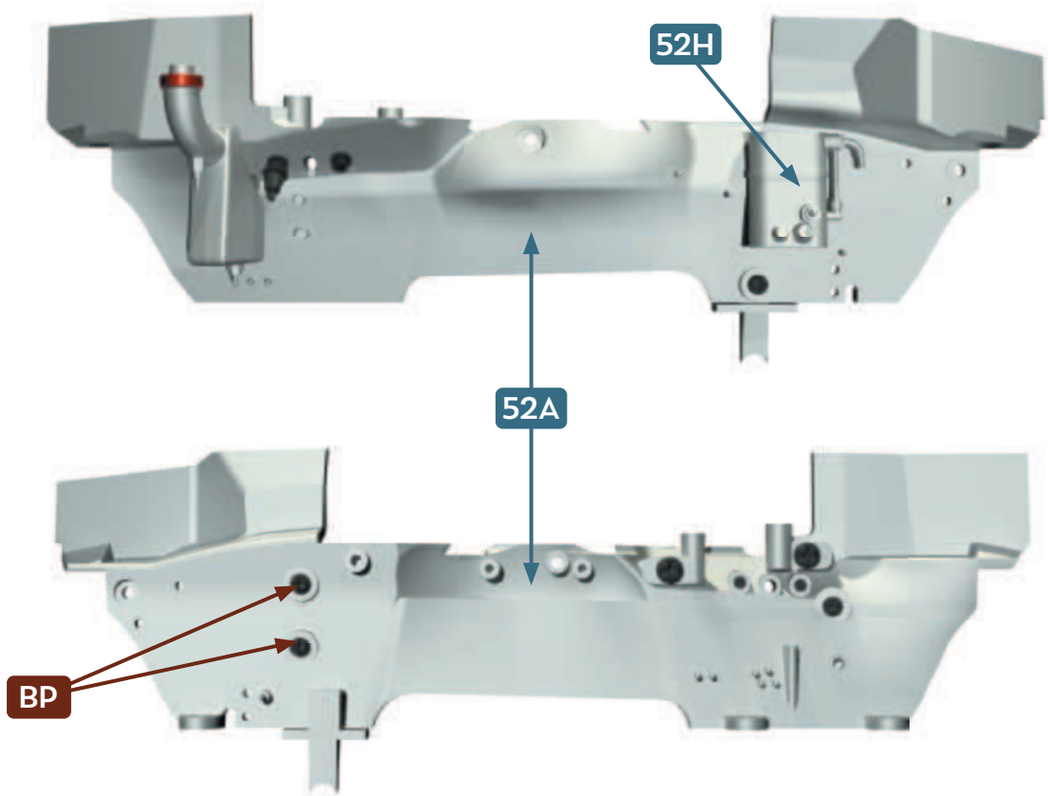

6

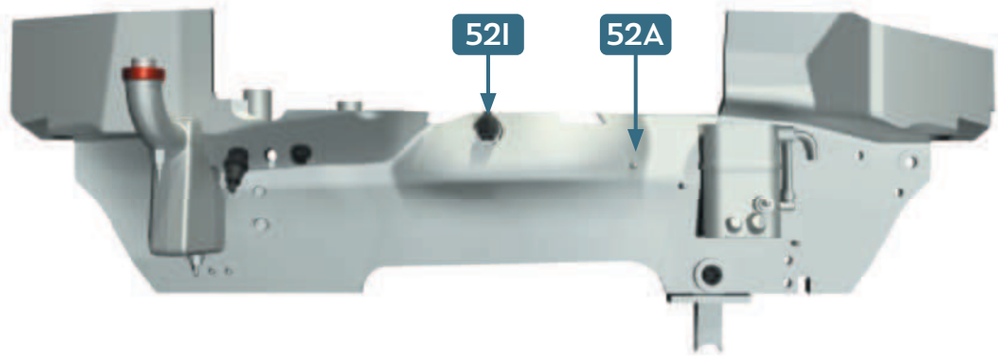

7

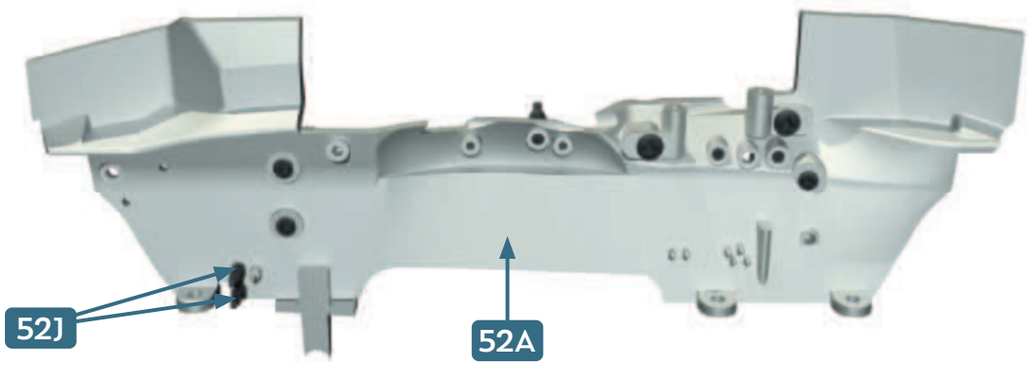

8

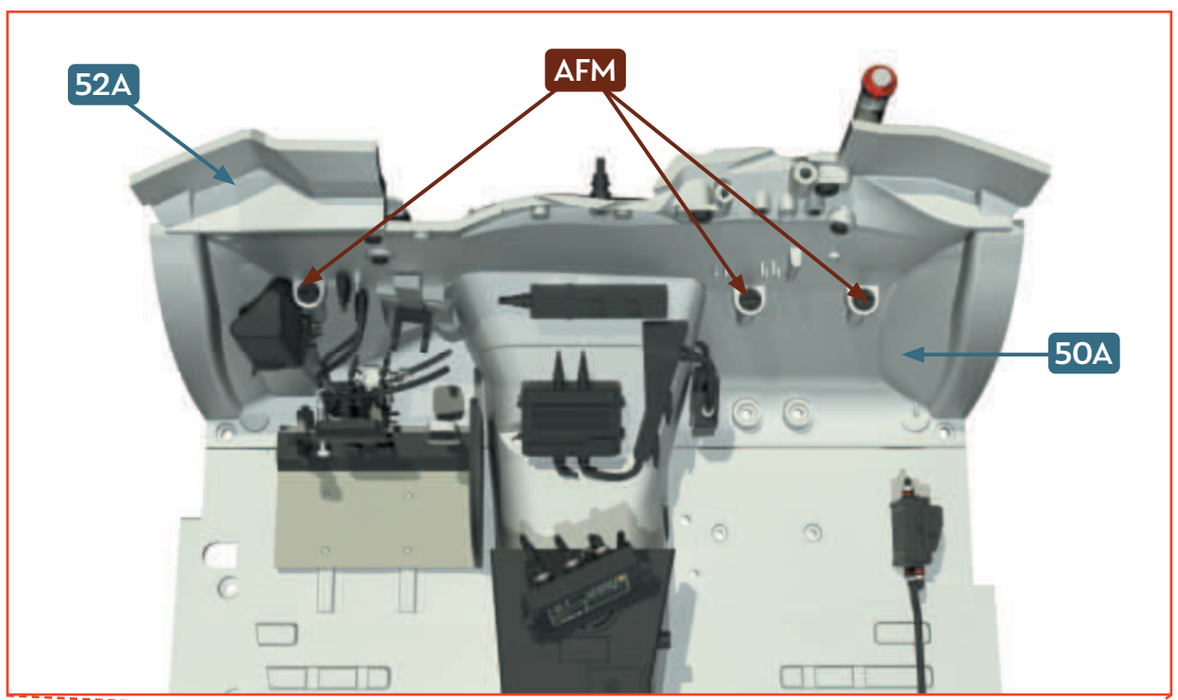

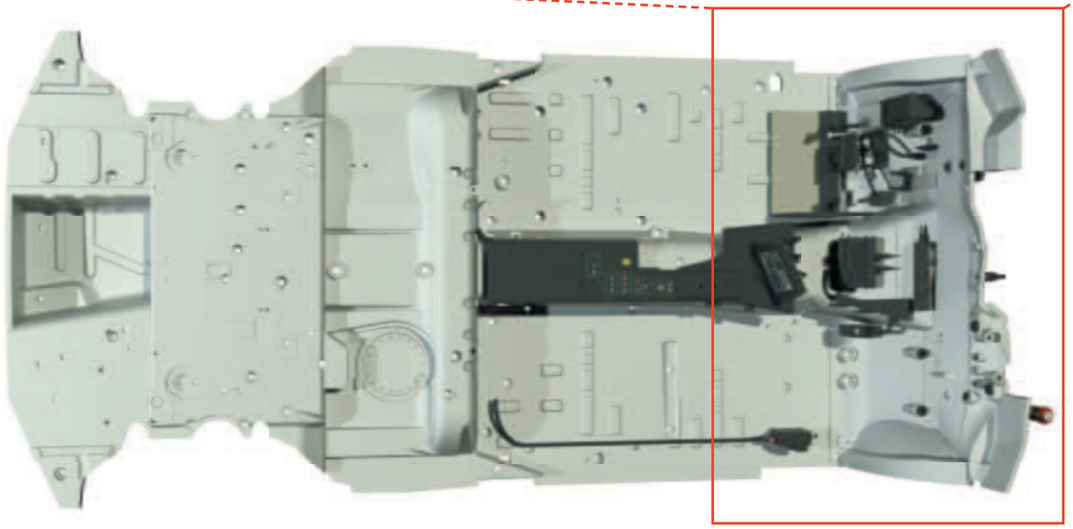

53

VENTILATION DE L'HABITACLE

•

INTERIOR VENTILATION

PIÈCES • PARTS LIST

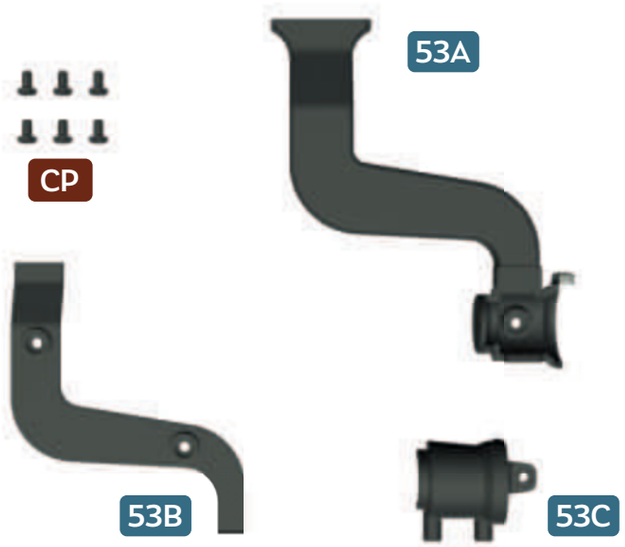

53A Conduit de ventilation de l'habitacle 1 • Interior air duct 1

53B Conduit de ventilation de l'habitacle 2 • Interior air duct 2

53C Boîtier du ventilateur de l'habitacle • Fan housing

CP Vis • Screws 2.0 × 4 mm **× 6**

1

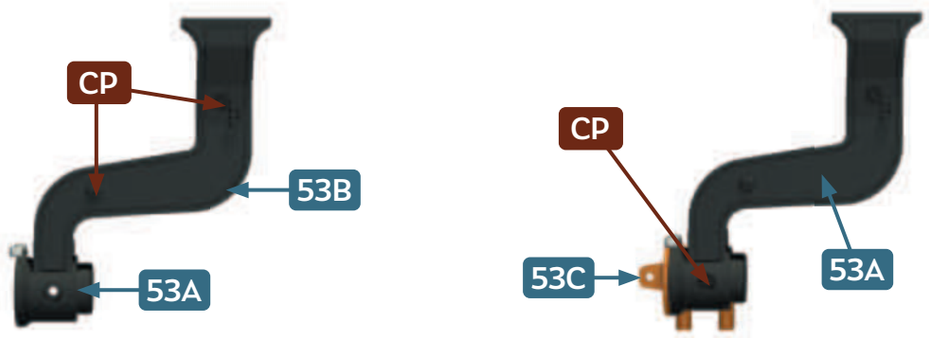

2

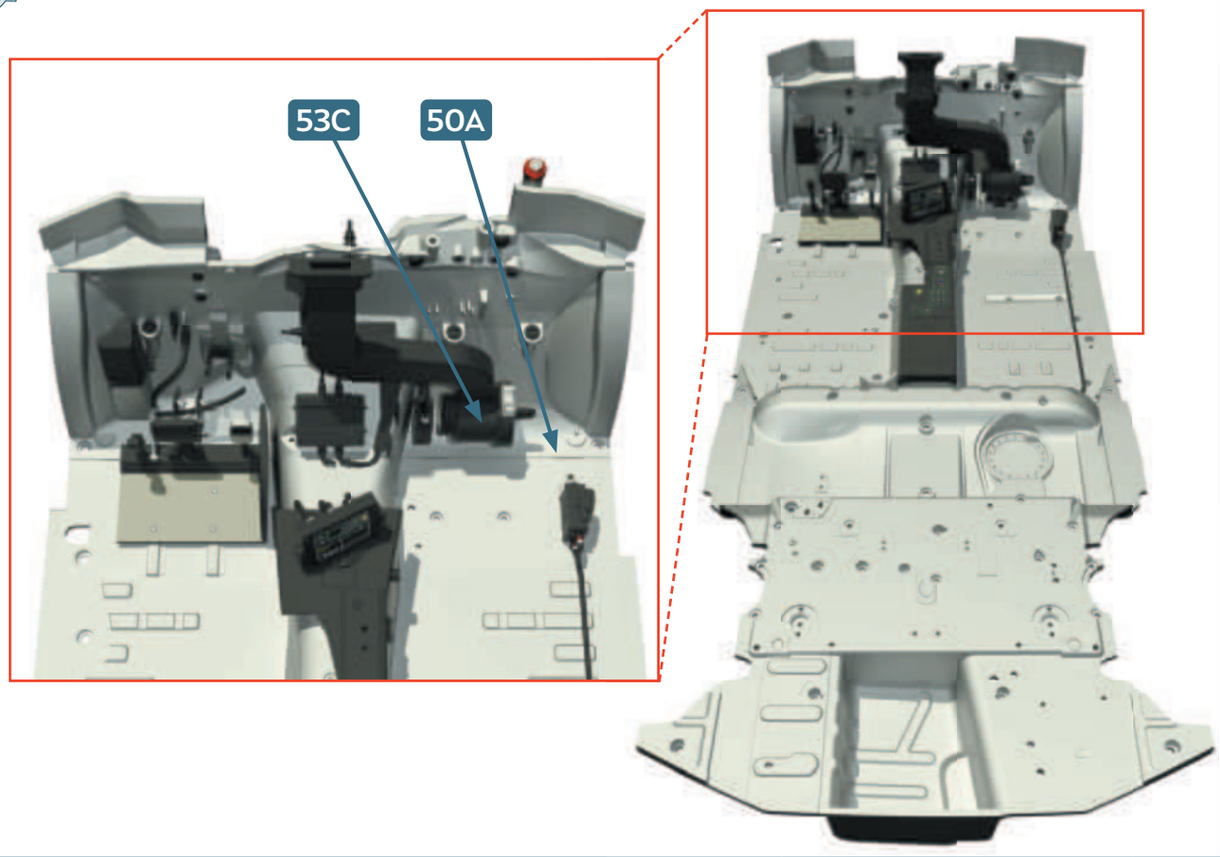

3

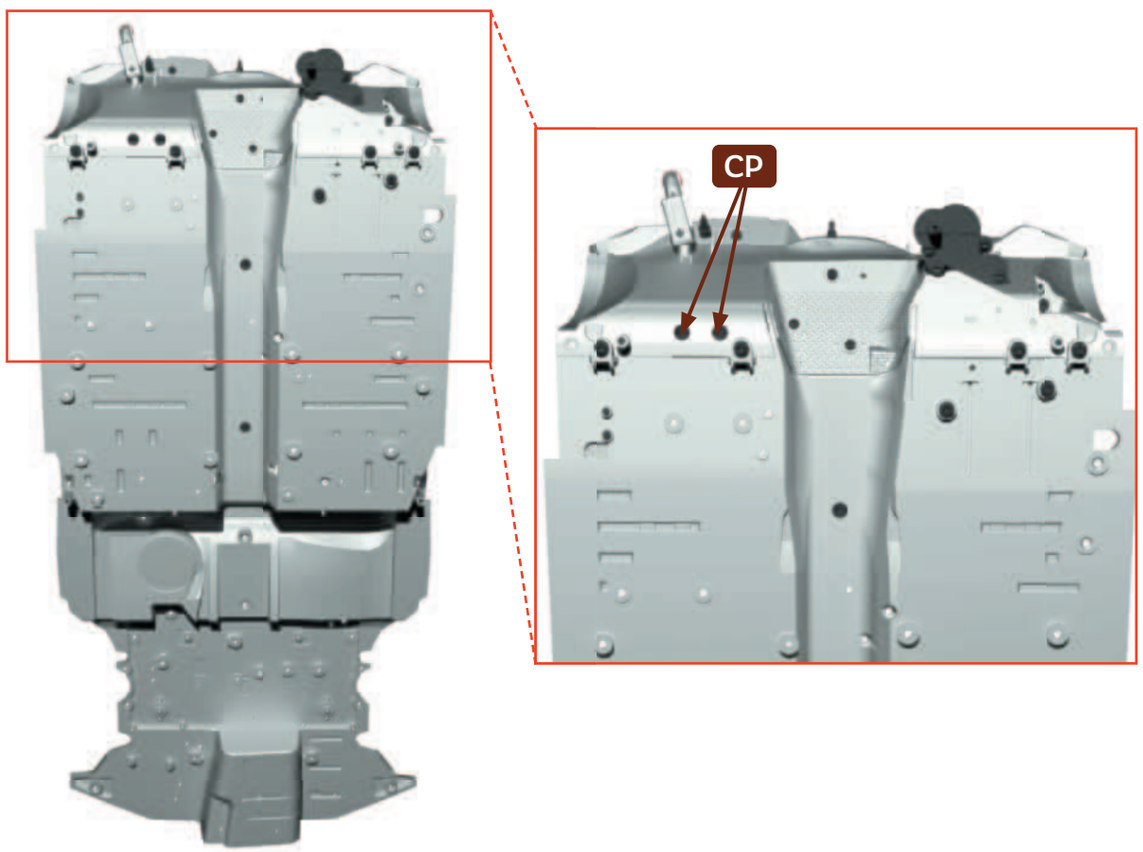

54

LEVIERS DE VITESSE ET DE FREIN À MAIN

•

GEAR AND HANDBRAKE LEVERS

PIÈCES • PARTS LIST

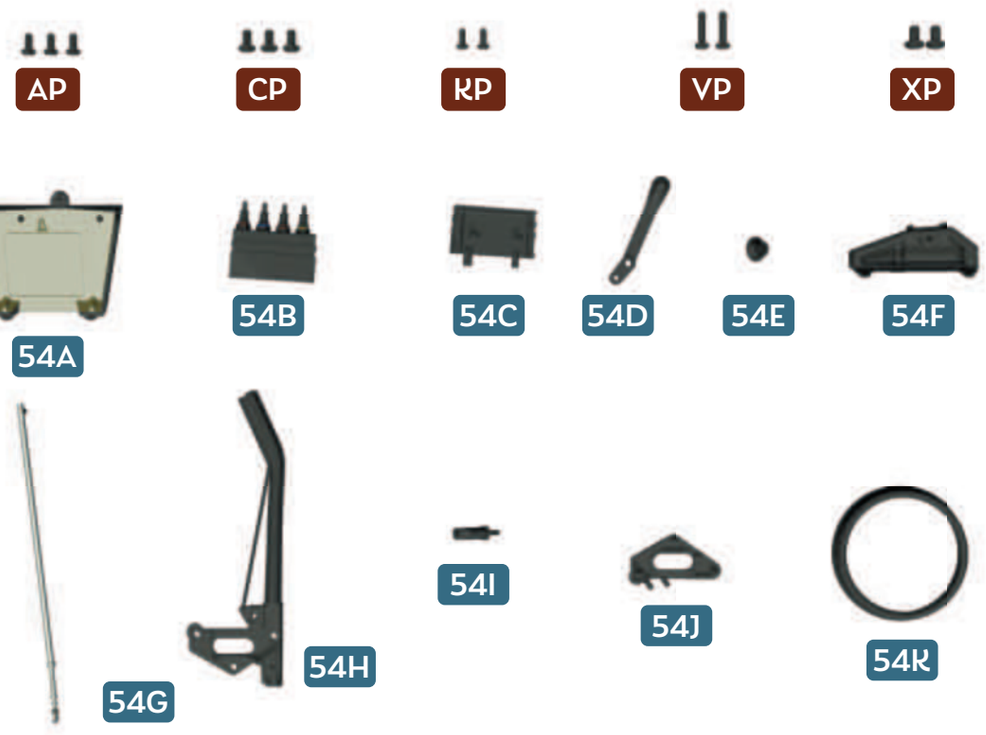

54A	Repose-pieds du copilote 1 • Co-driver footrest 1	**54J**	Support du maître-cylindre de frein à main • Handbrake master cylinder bracket
54B	ECU 6 • ECU 6	**54K**	Flexibles et câblage • Cables
54C	ECU 7 • ECU 7		
54D	Levier de vitesse • Gear lever	**AP**	Vis • Screws 1.7 × 4 mm **× 3**
54E	Sélecteur de répartition du freinage • Brake distribution selector	**CP**	Vis • Screws 2.0 × 4 mm **× 3**
54F	Console du levier de vitesse • Gear lever console	**RP**	Vis • Screws 1.4 × 4 mm **× 2**
54G	Tringle du levier de vitesse • Gear lever rod	**VP**	Vis • Screws 1.7 × 8 mm **× 2**
54H	Levier de frein à main • Handbrake lever	**XP**	Vis • Screws 2.3 × 4 mm **× 2**
54I	Maître-cylindre de frein à main • Handbrake master cylinder		

1

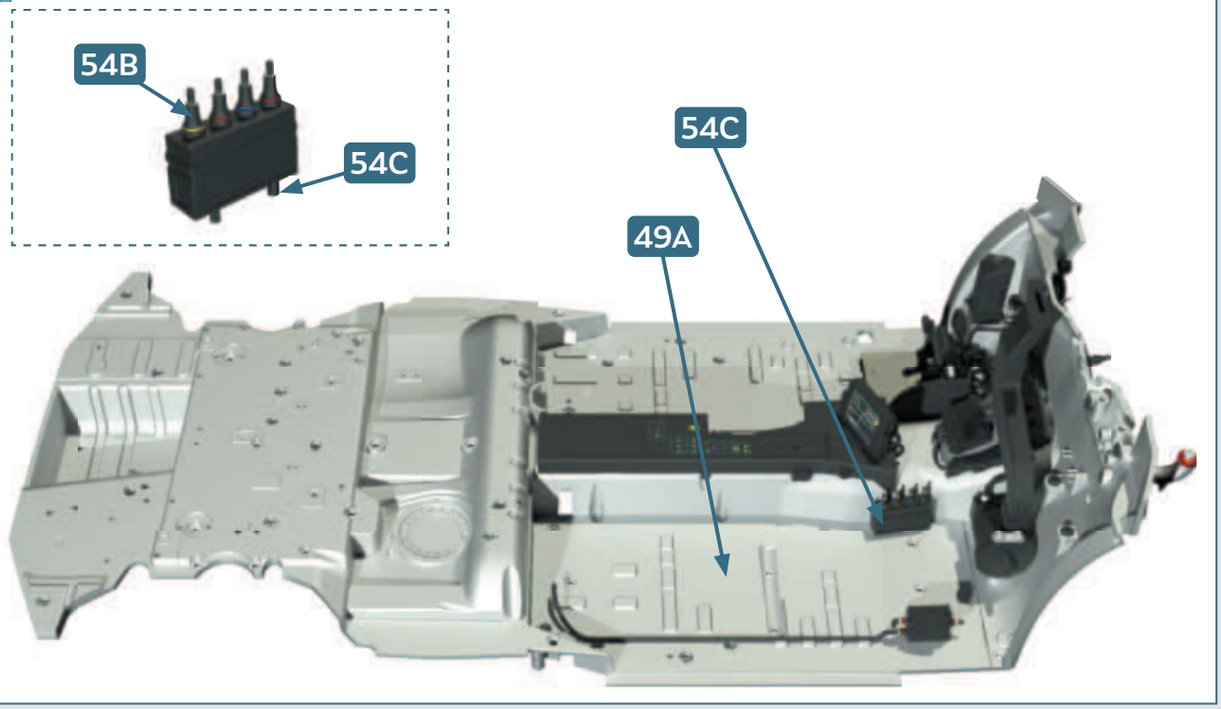

2

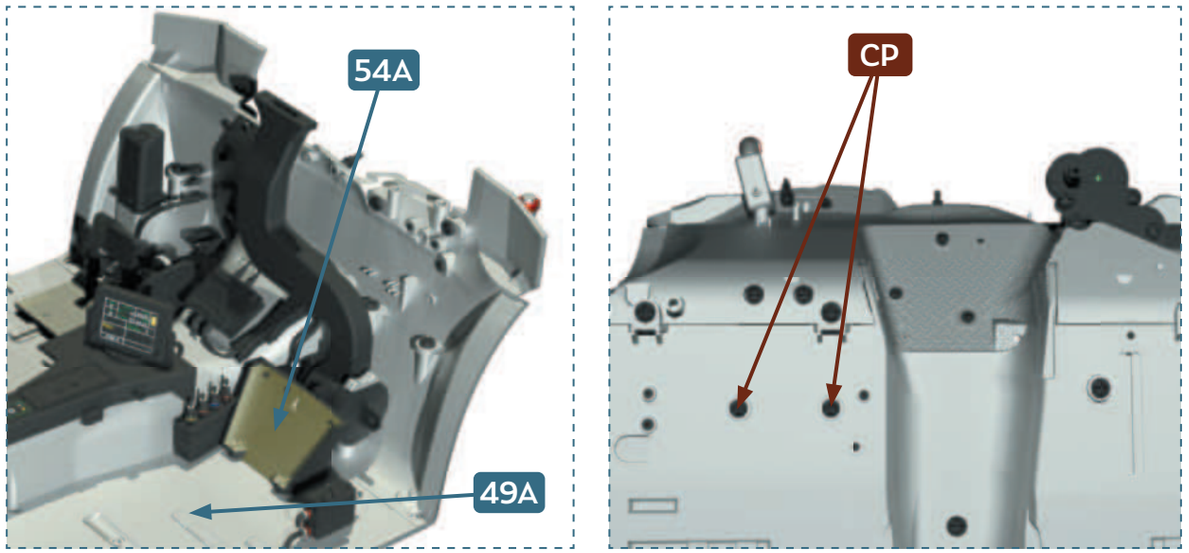

3



4

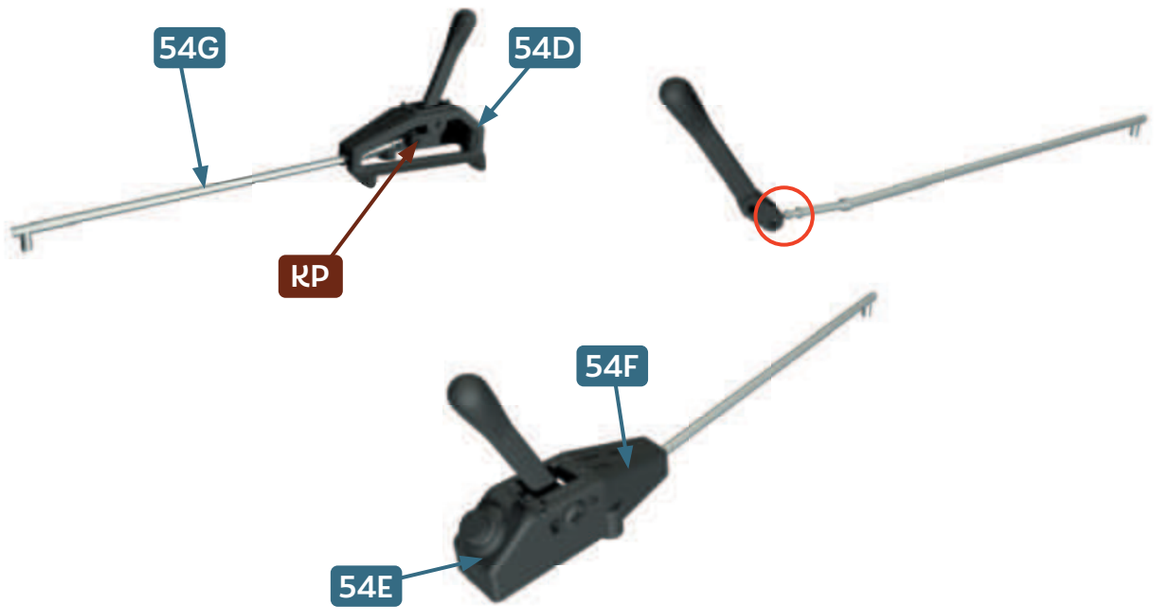

5

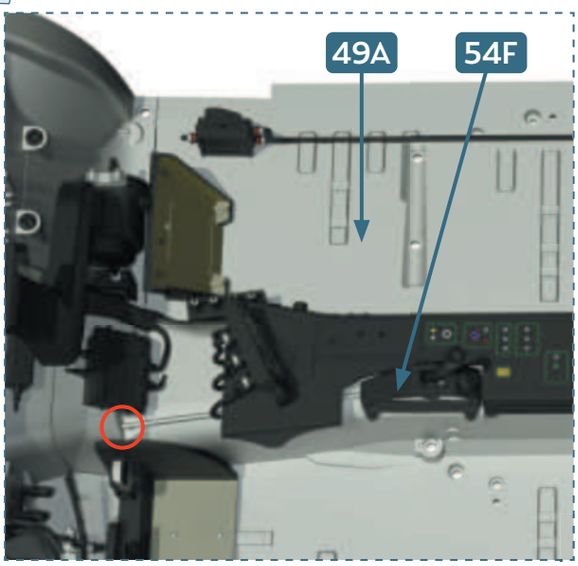

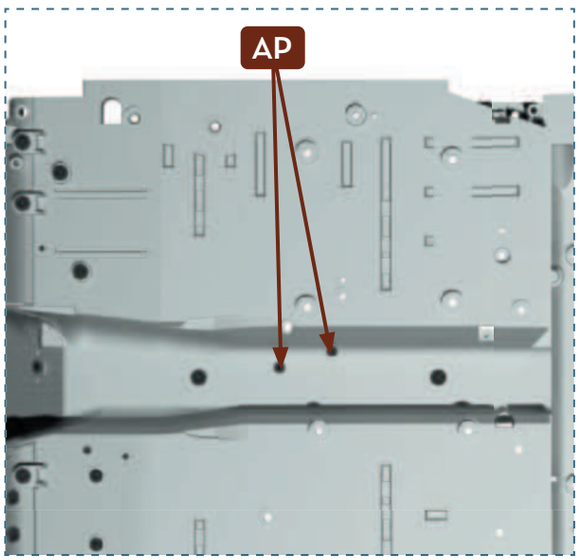

6

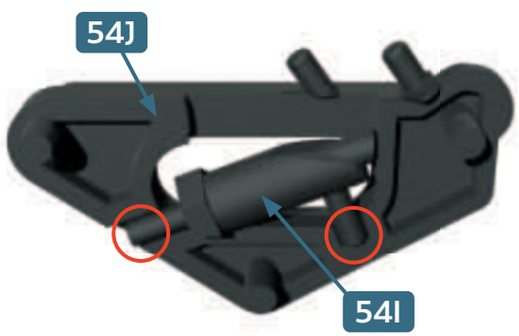



7

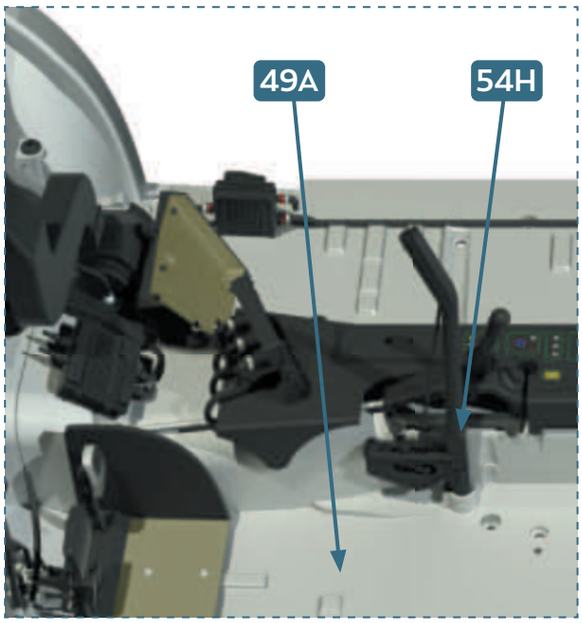

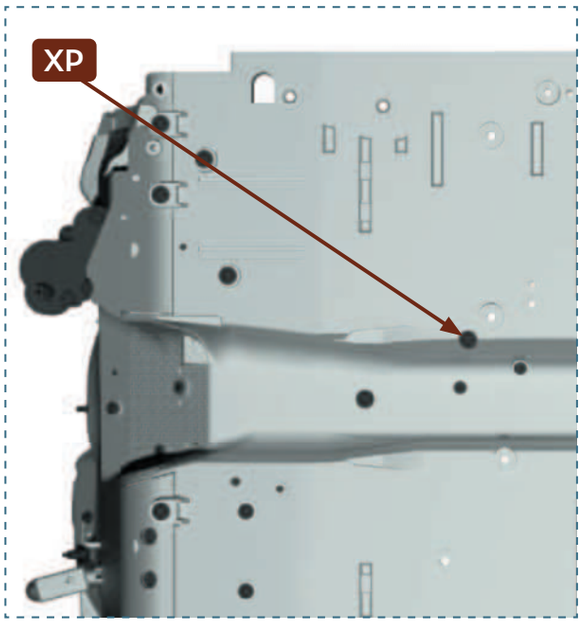

8

54K

FR Coupez **54K** en 4 morceaux de 30 mm et 1 morceau de 230 mm
ENG Cut **54K** into 4 pcs × 30 mm and 1 pc × 230 mm



9



10

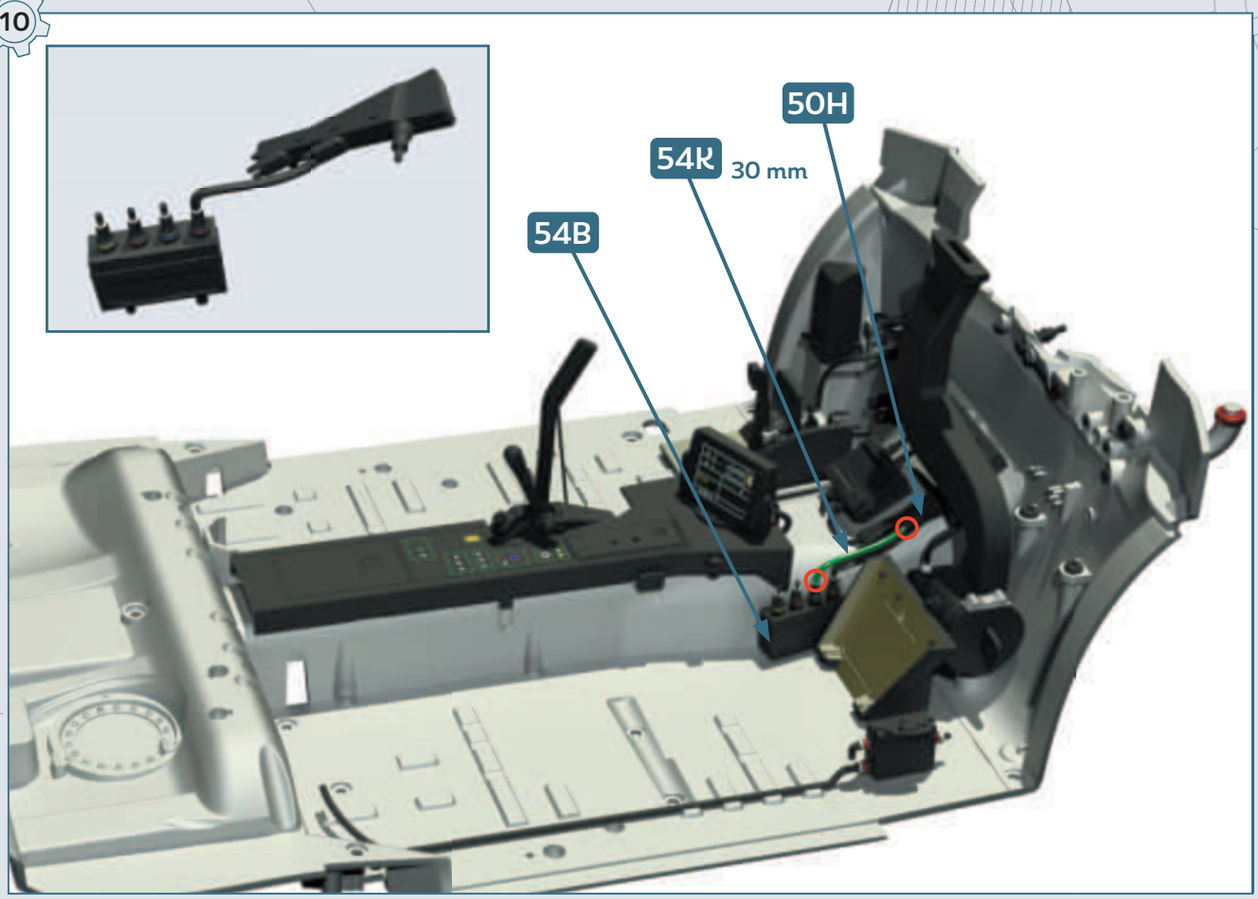

11

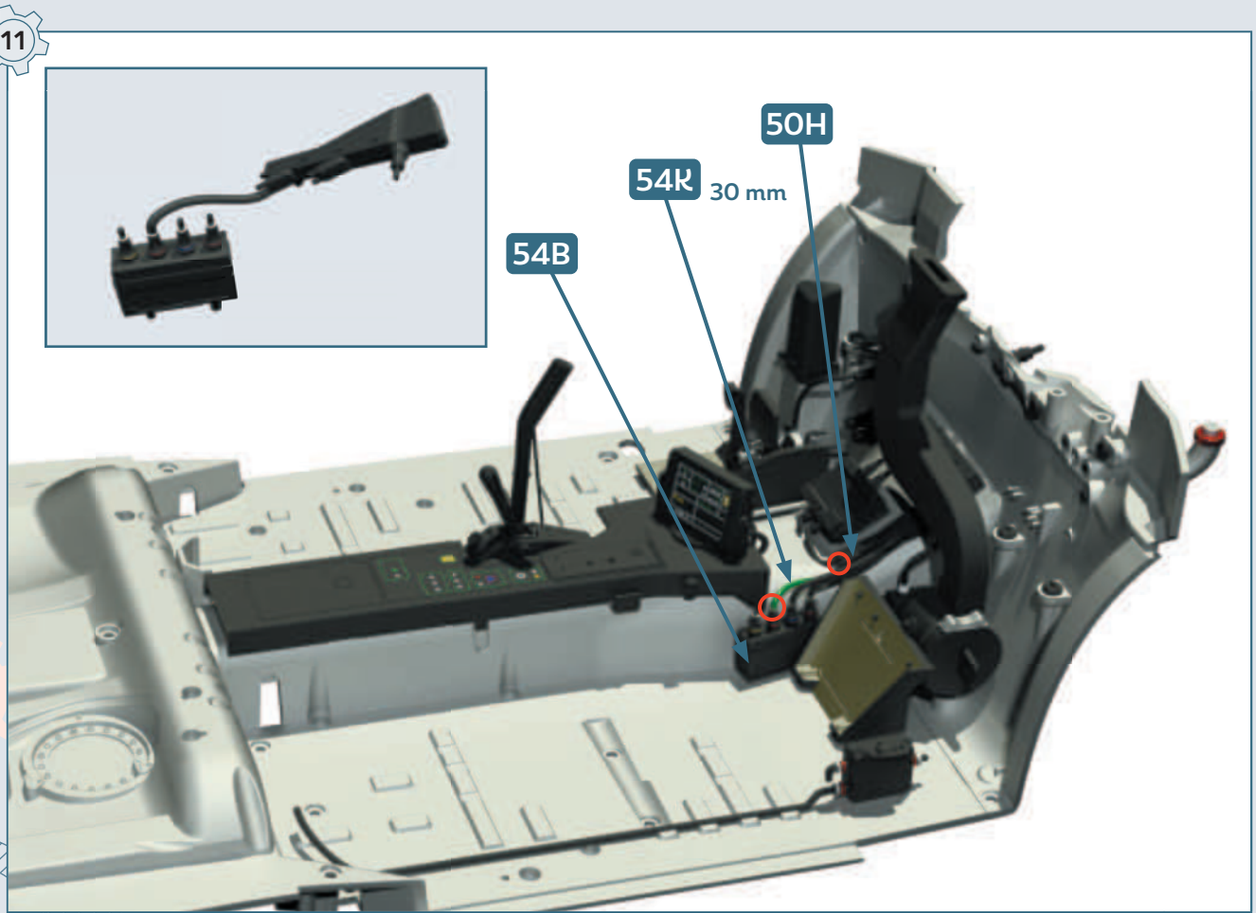

12

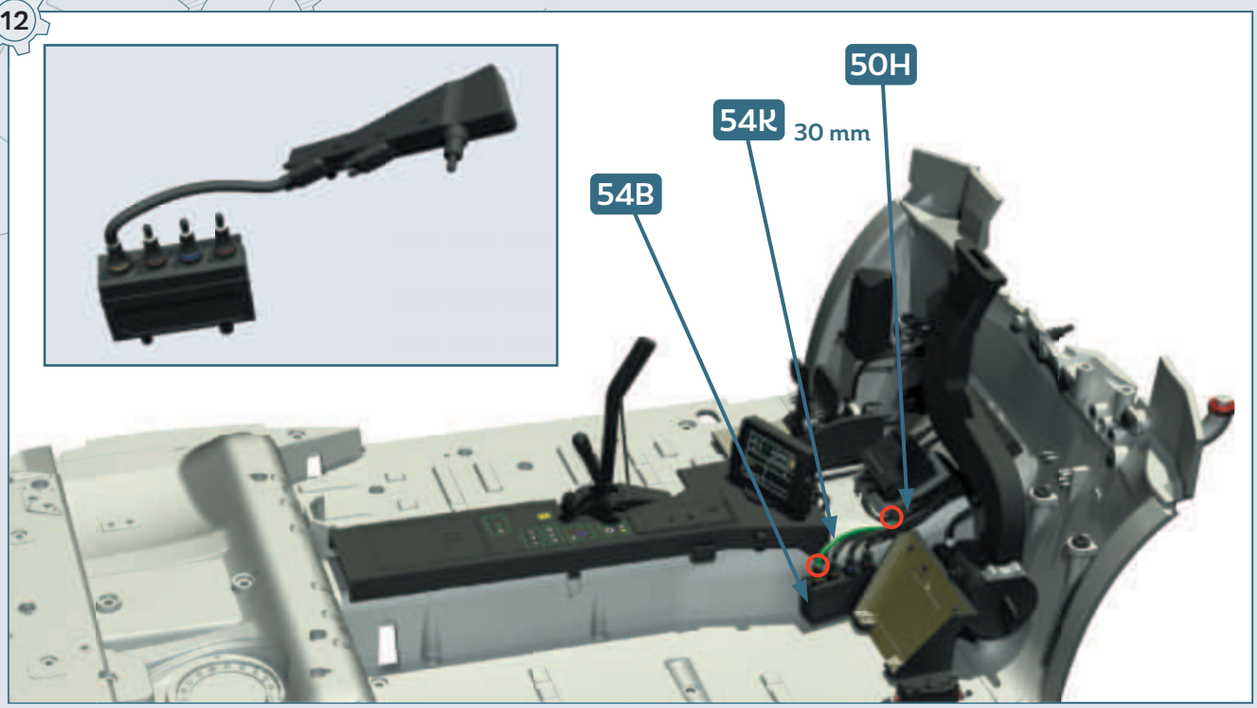

13

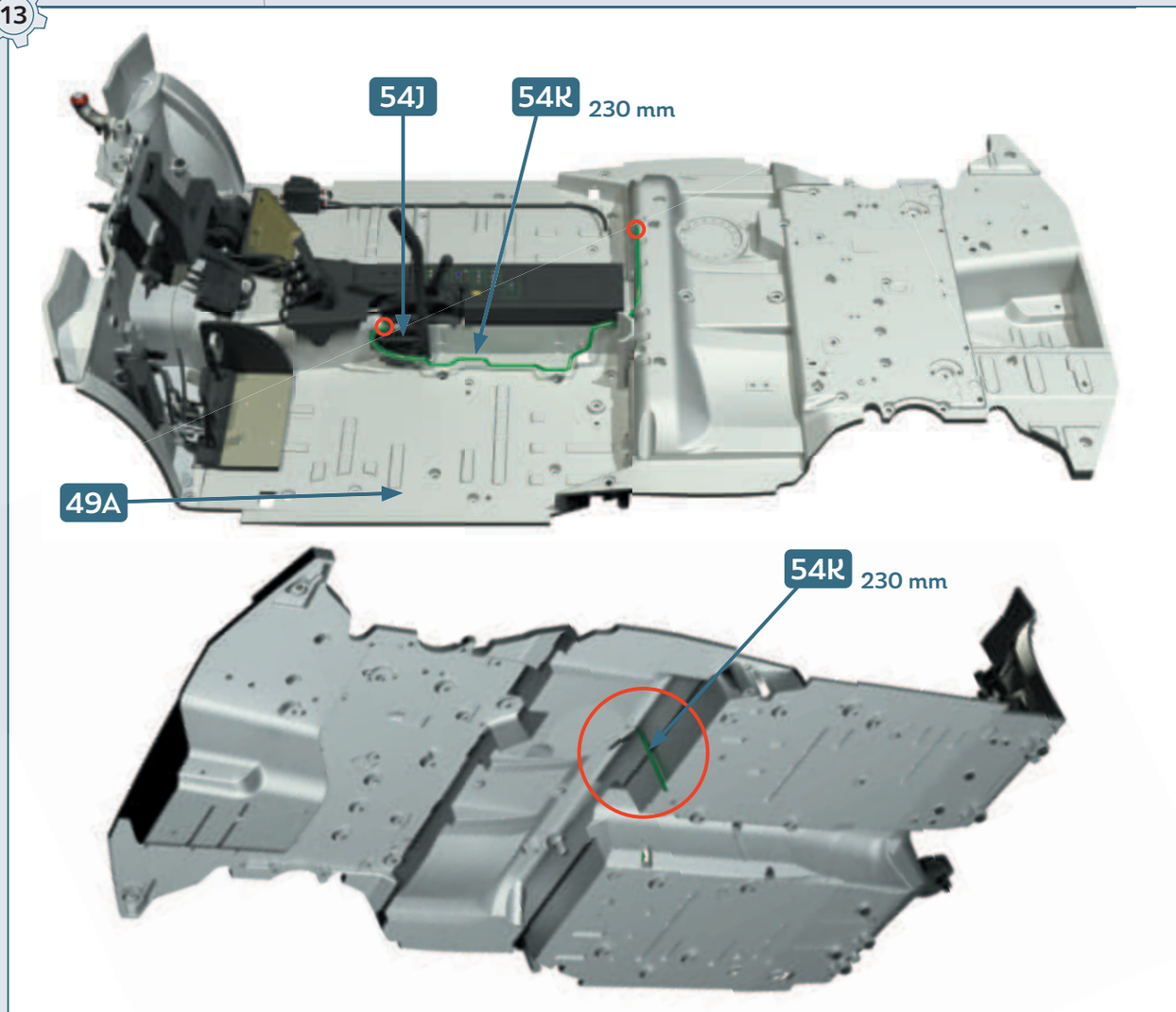

55

SYSTÈME D'EXTINCTION

•

FIRE EXTINGUISHING SYSTEM

PIÈCES • PARTS LIST

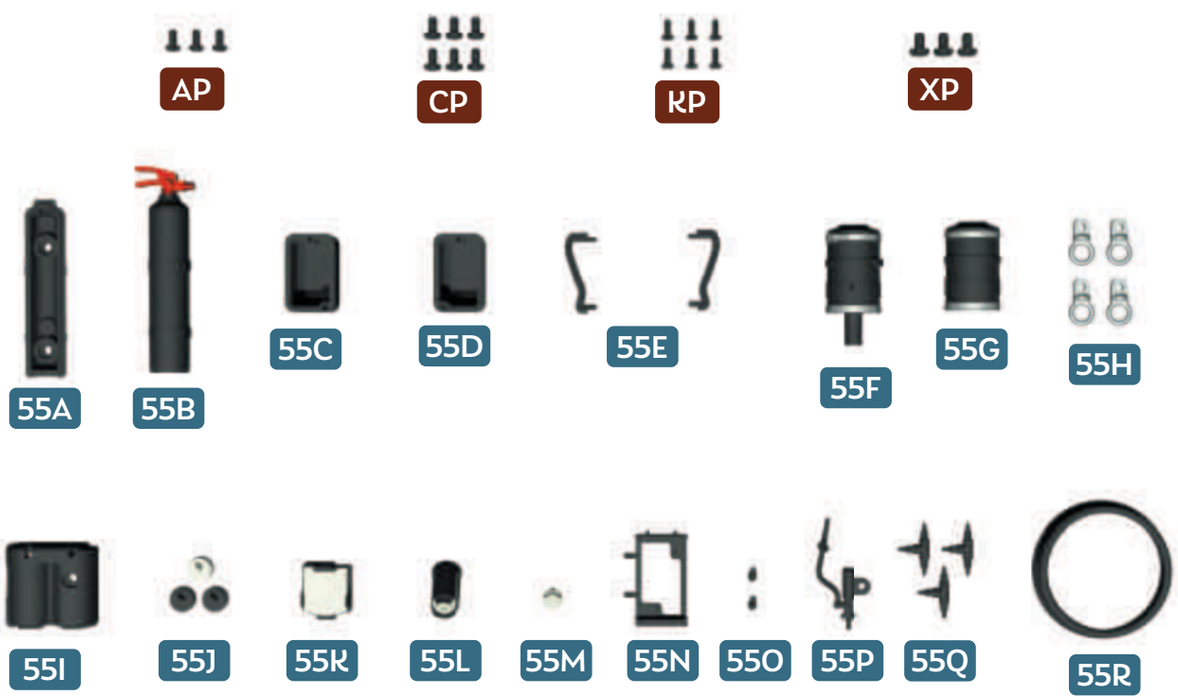

55A Extincteur 1 • Fire extinguisher 1
55B Extincteur 2 • Fire extinguisher 2
55C Vide-poches du pilote • Driver's luggage compartment
55D Vide-poches du copilote • Co-driver's luggage compartment
55E Poignées • Handles **× 2**
55F Extincteur 3 • Fire extinguisher 3
55G Extincteur 4 • Fire extinguisher 4
55H Crochets de fixation • Fixing hooks **× 4**
55I Bidons d'huile moteur • Engine oil canisters
55J Bouchons des bidons • Canister caps **× 3**
55K Bidon de liquide de frein • Brake fluid canister
55L Bidon de fluide hydraulique • Hydraulic fluid canister
55M Bouchon du bidon • Canister cap
55N Support 1 • Support 1
55O Supports 2 • Supports 2 **× 2**
55P Raccord du système d'extinction 1 • Extinguishing system connector 1
55Q Raccords du système d'extinction 2 • Extinguishing system connectors 2 **× 3**
55R Flexibles et câblage • Cables

AP Vis • Screws 1.7 × 4 mm **× 3**
CP Vis • Screws 2.0 × 4 mm **× 6**
KP Vis • Screws 1.4 × 4 mm **× 6**
XP Vis • Screws 2.3 × 4 mm **× 3**

1

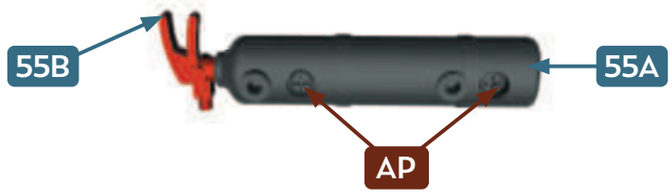

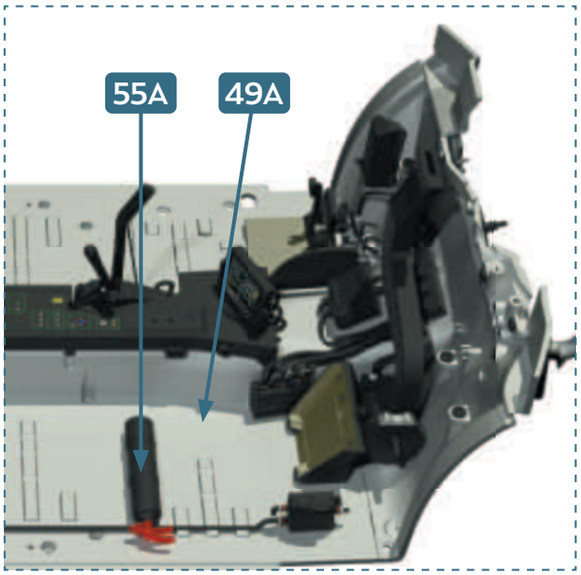

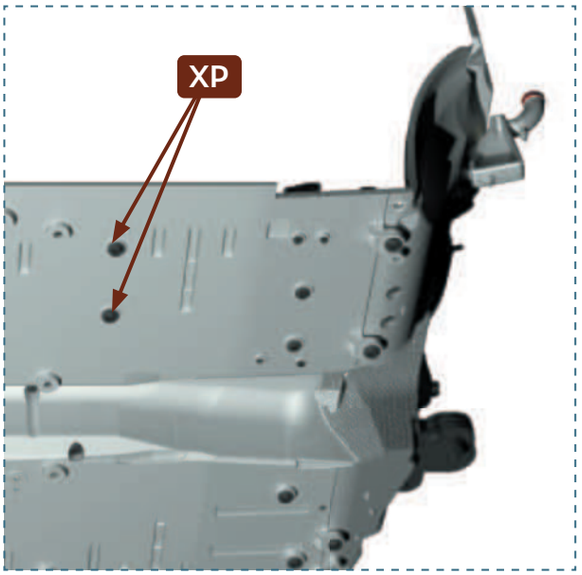

2



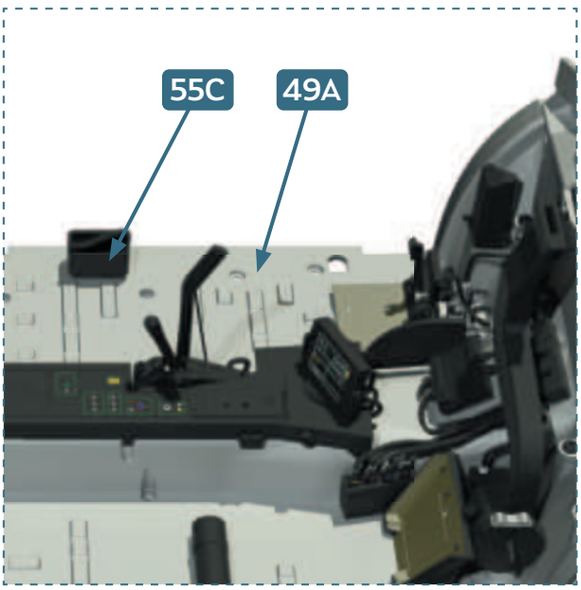

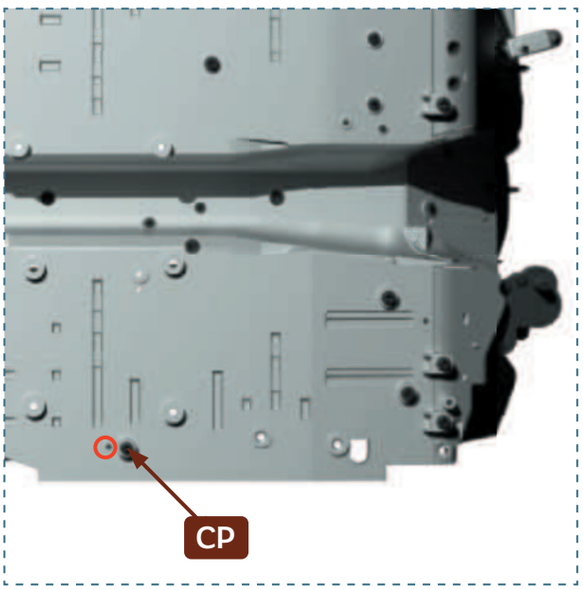

3



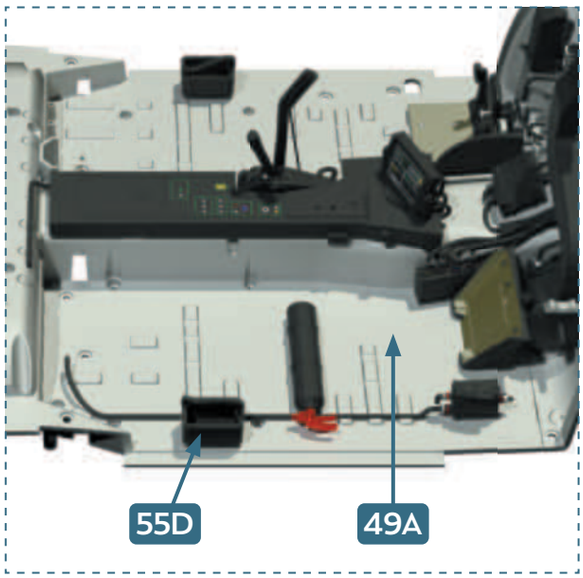

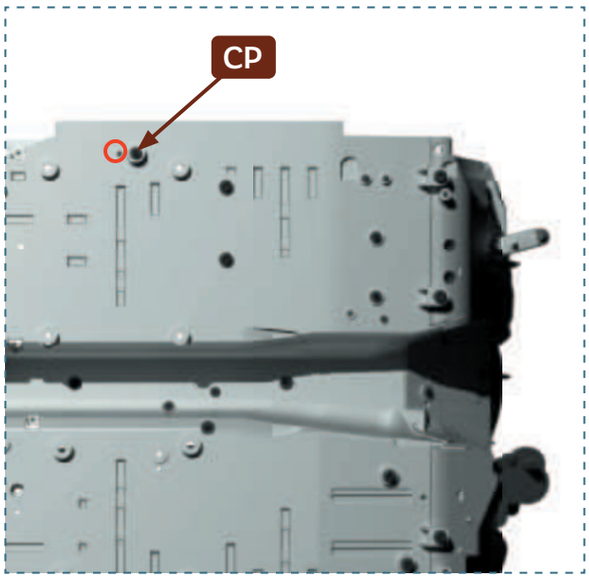

4



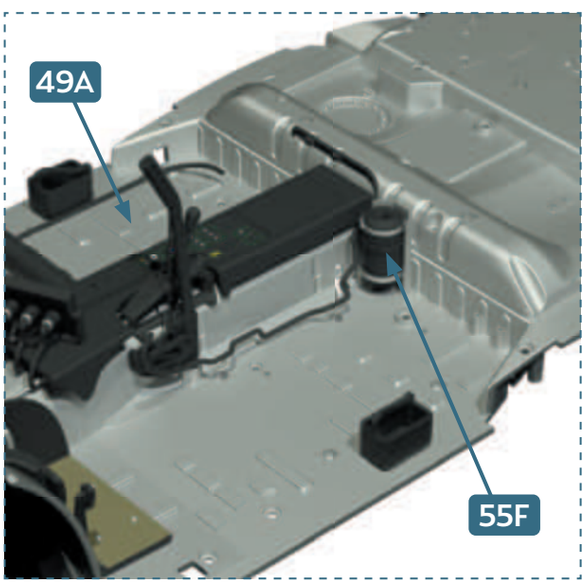

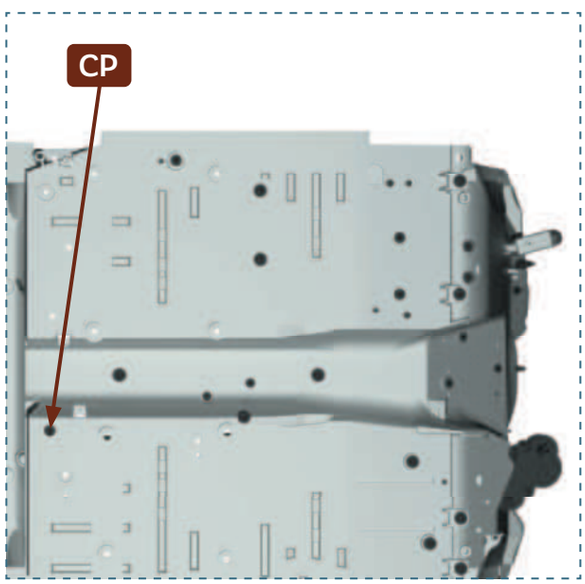

5

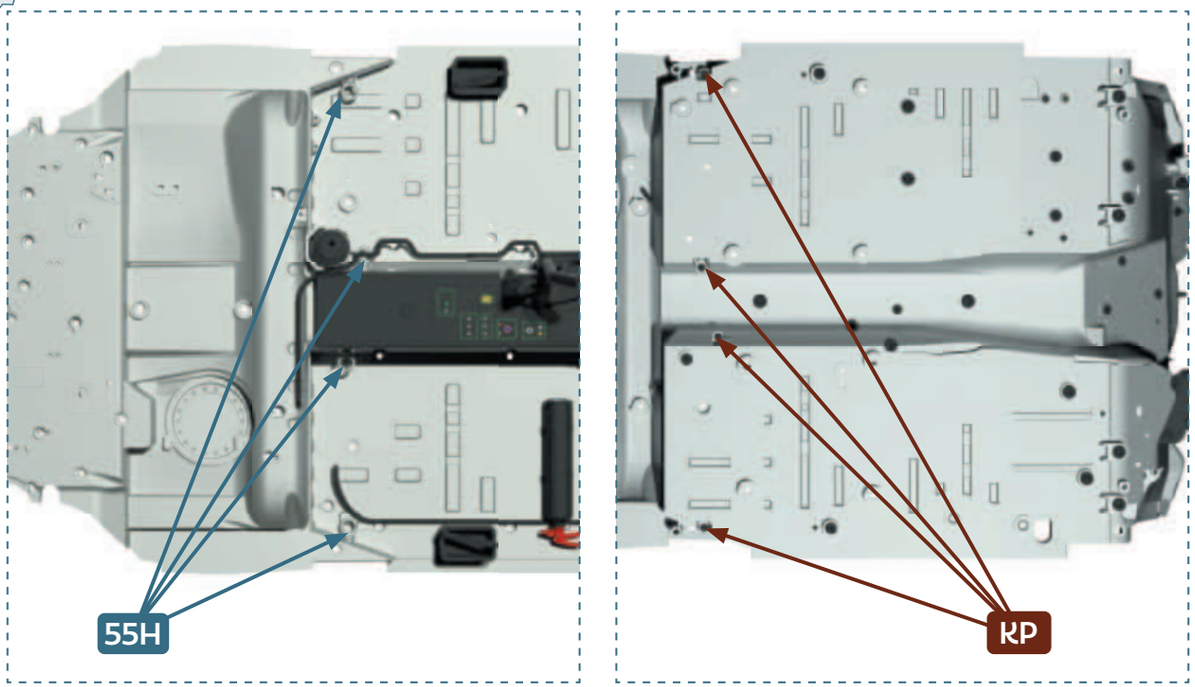

6

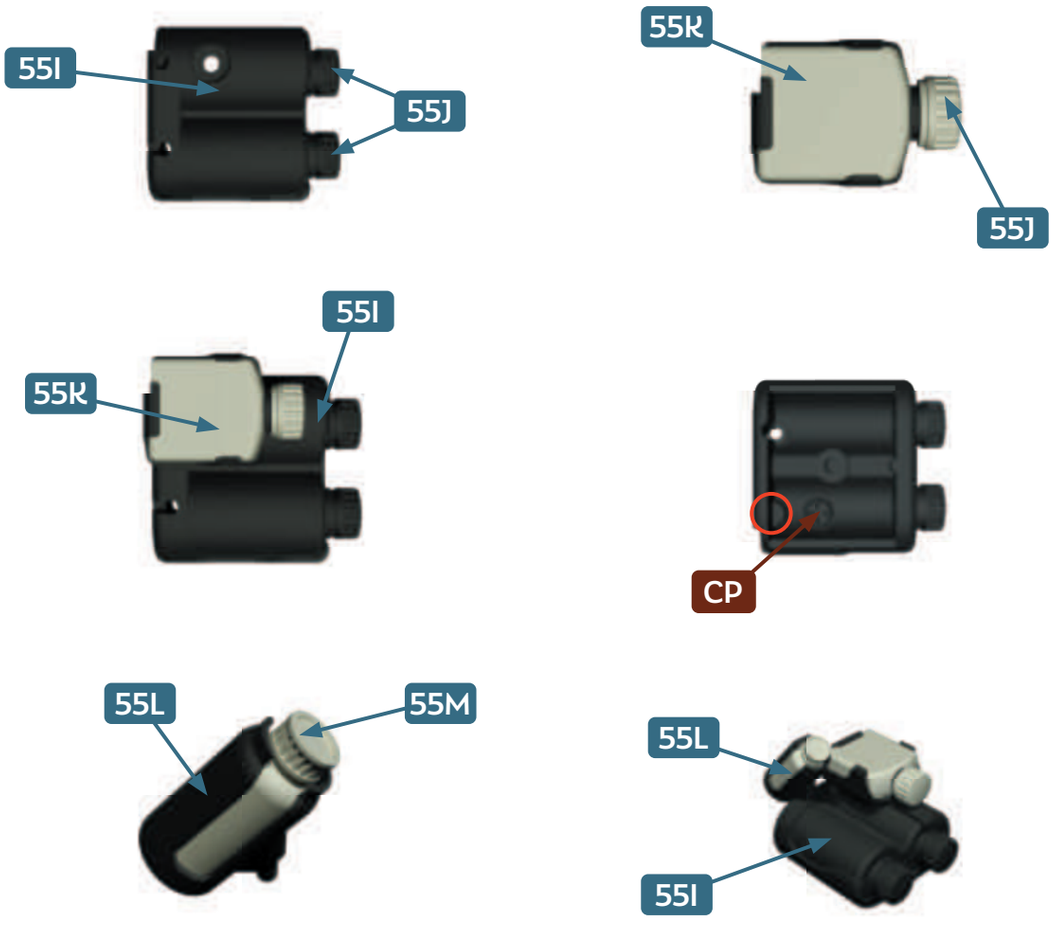

7

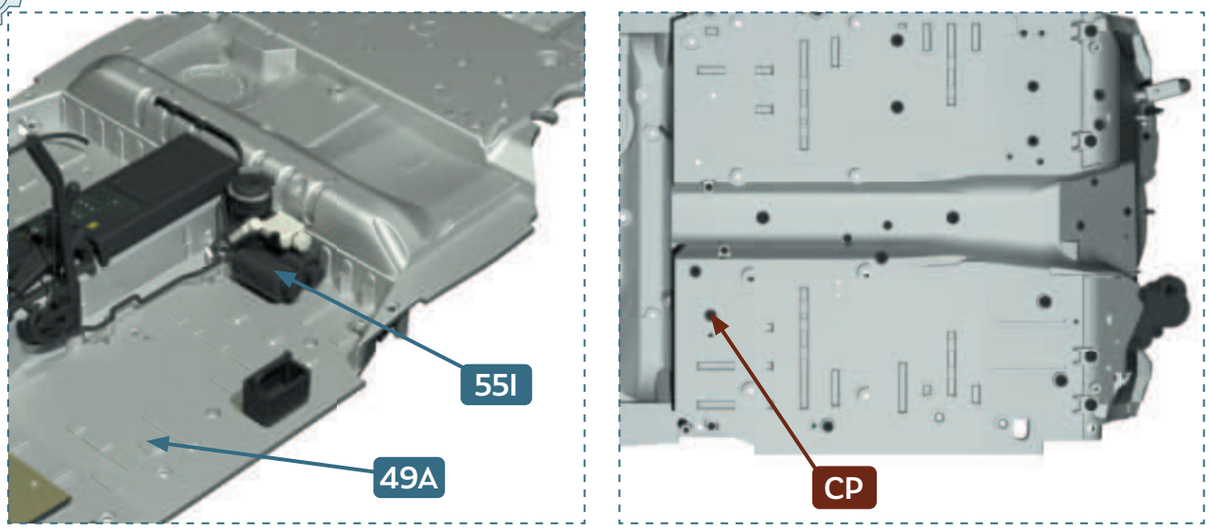

8

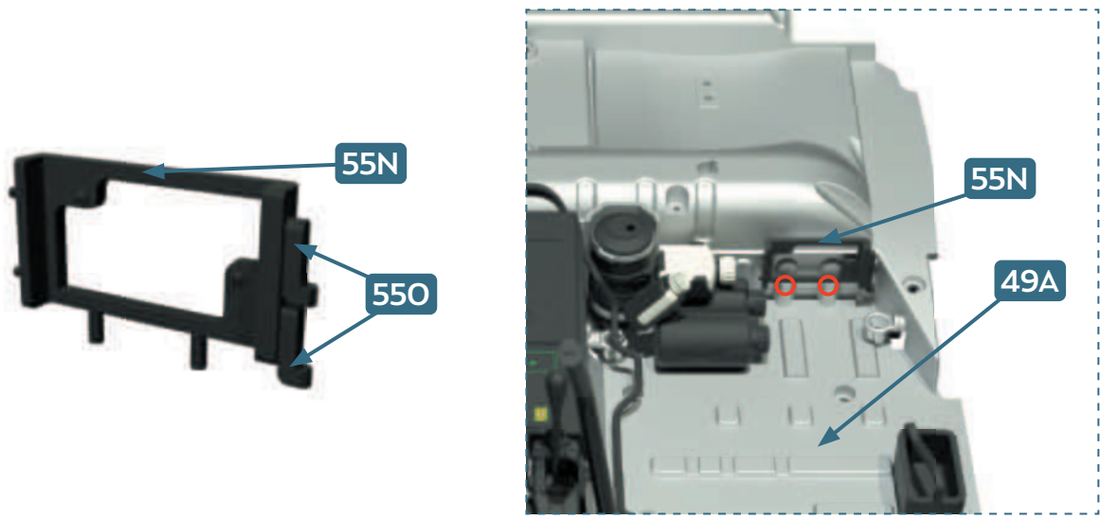

9

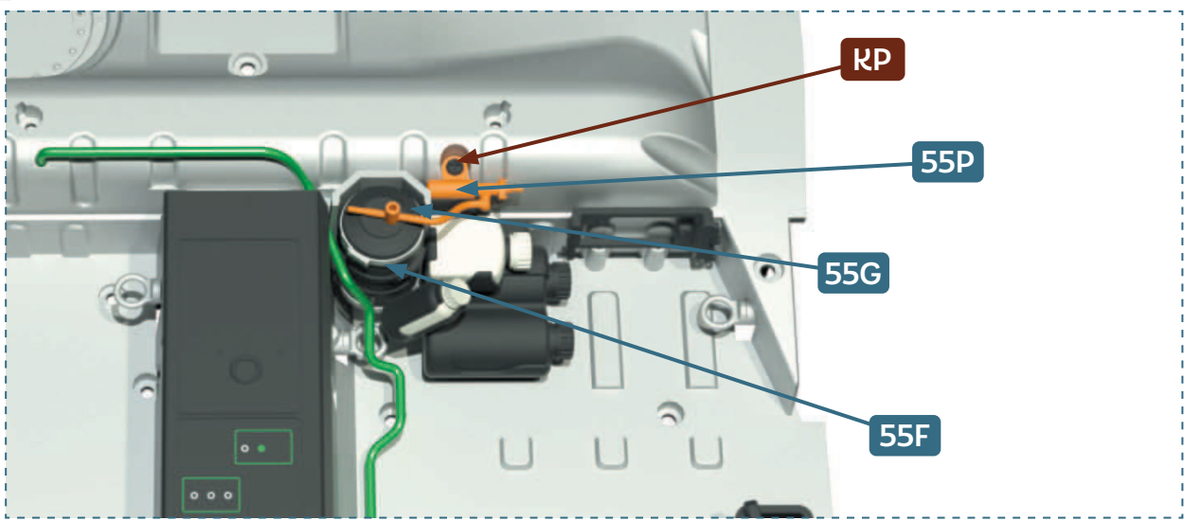

10

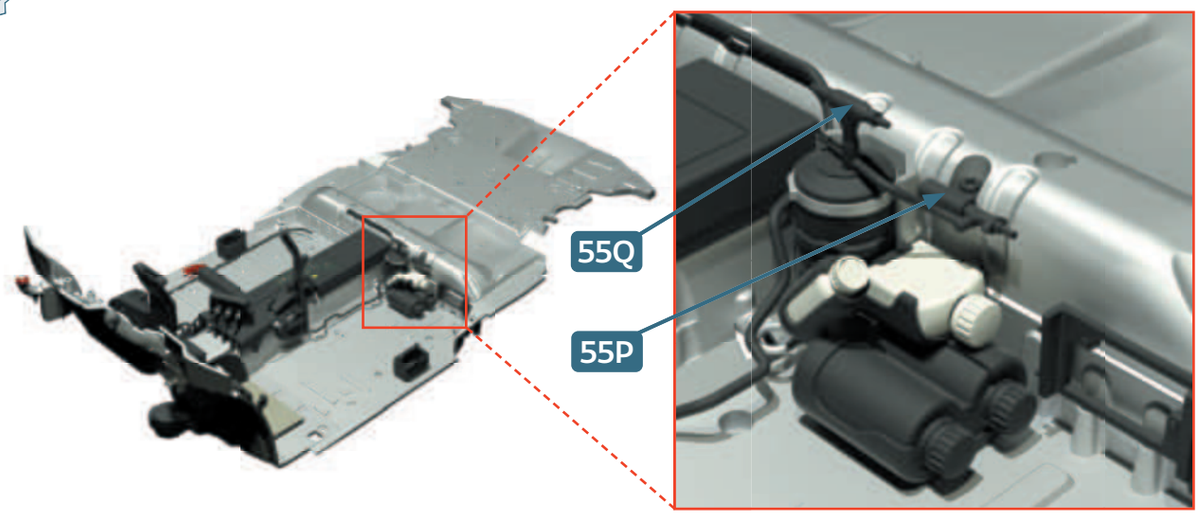

11

50 mm

80 mm

110 mm × 3

200 mm × 2

320 mm × 2

55R **FR** Coupez **55R** comme montré ci-dessous
ENG Cut **55R** as indicated below

12

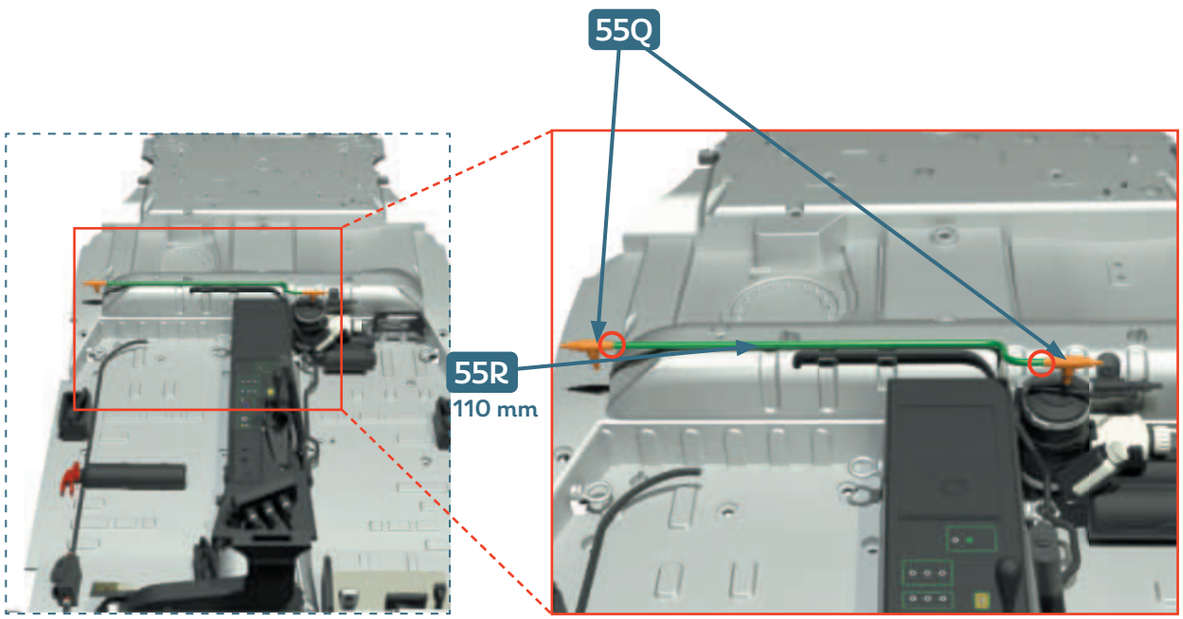

13

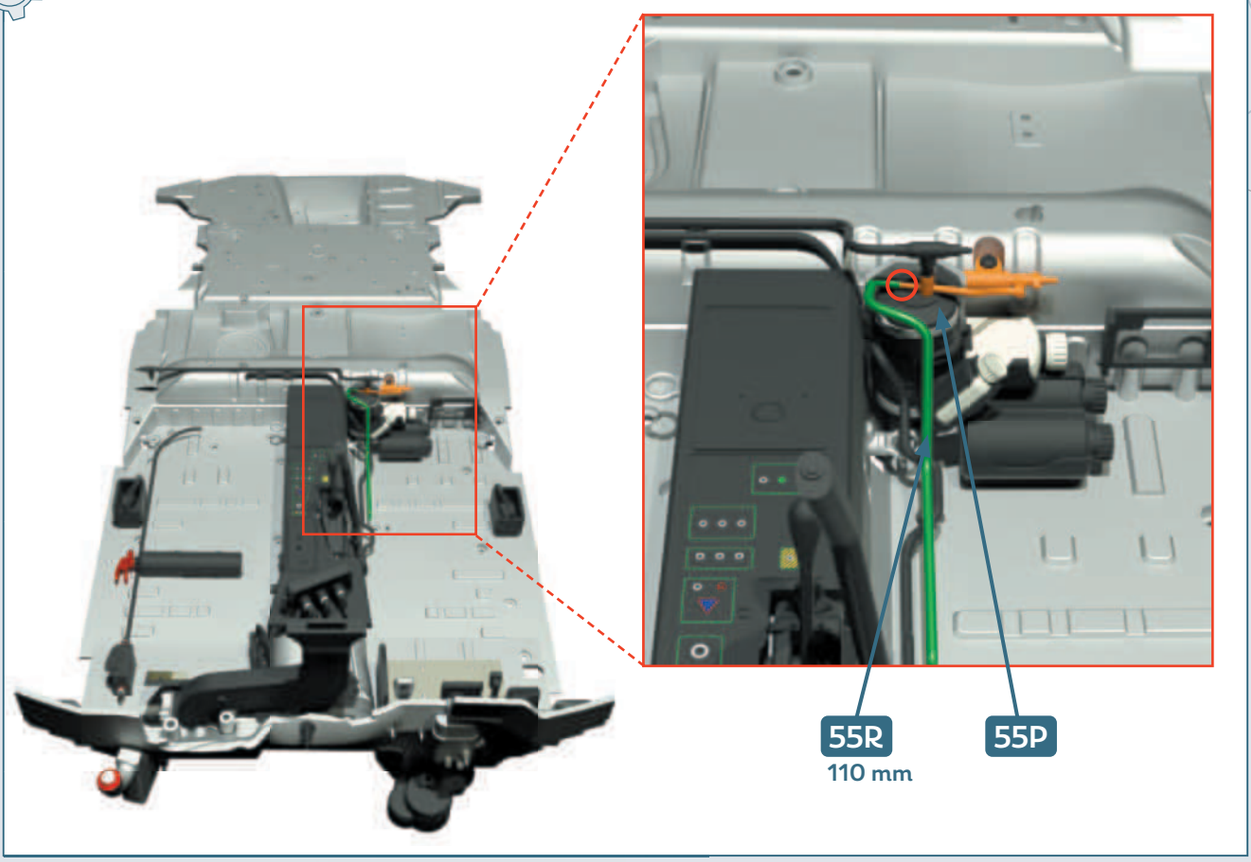

14

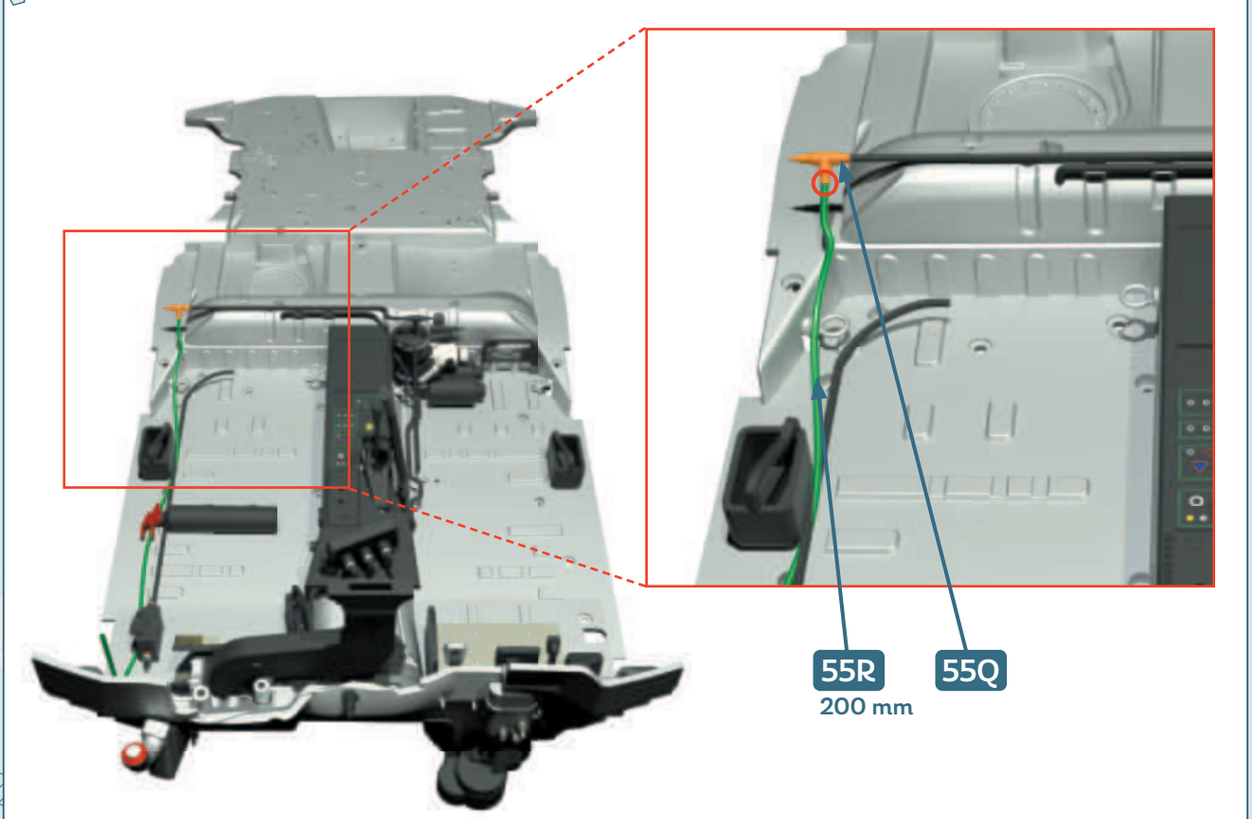

15

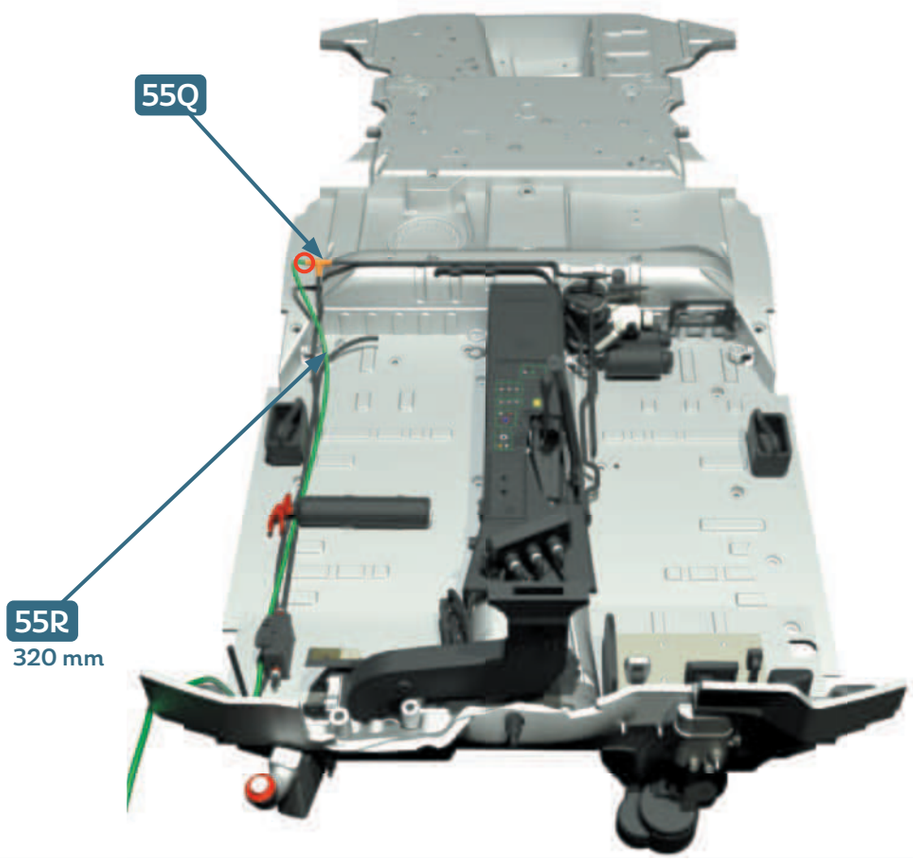

16

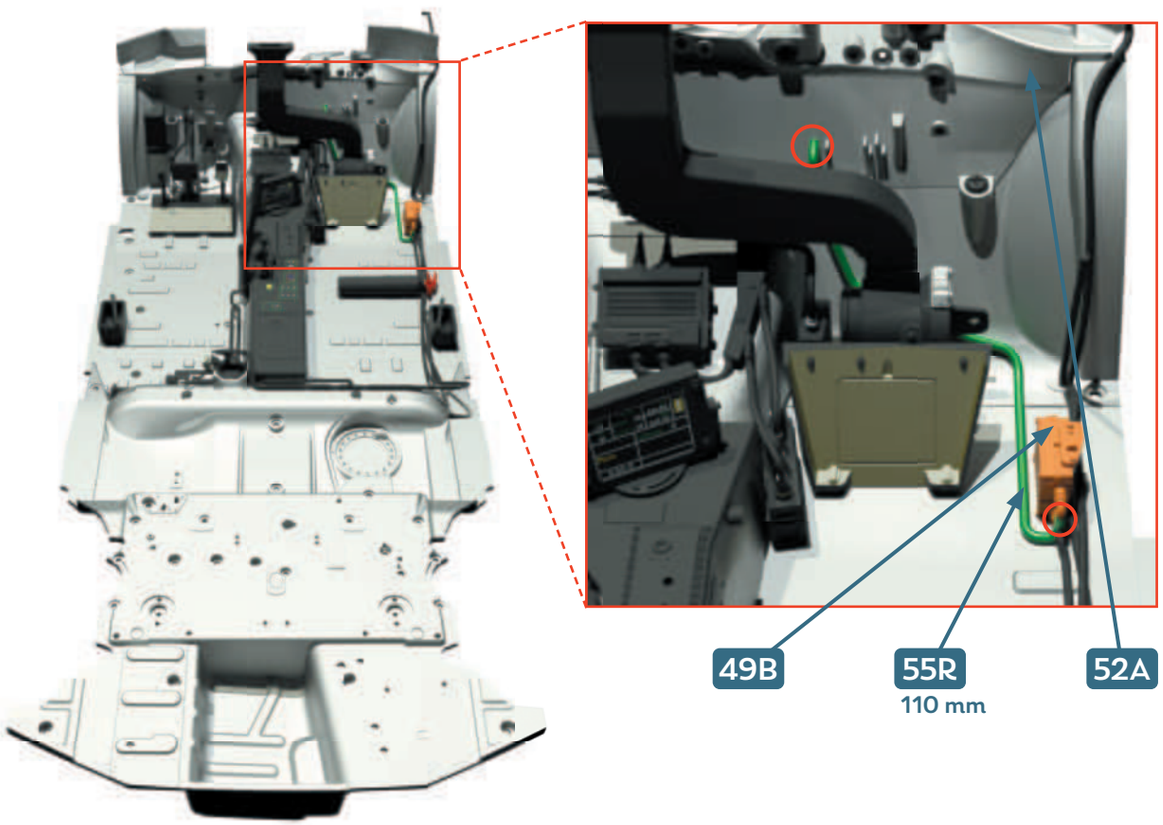

17

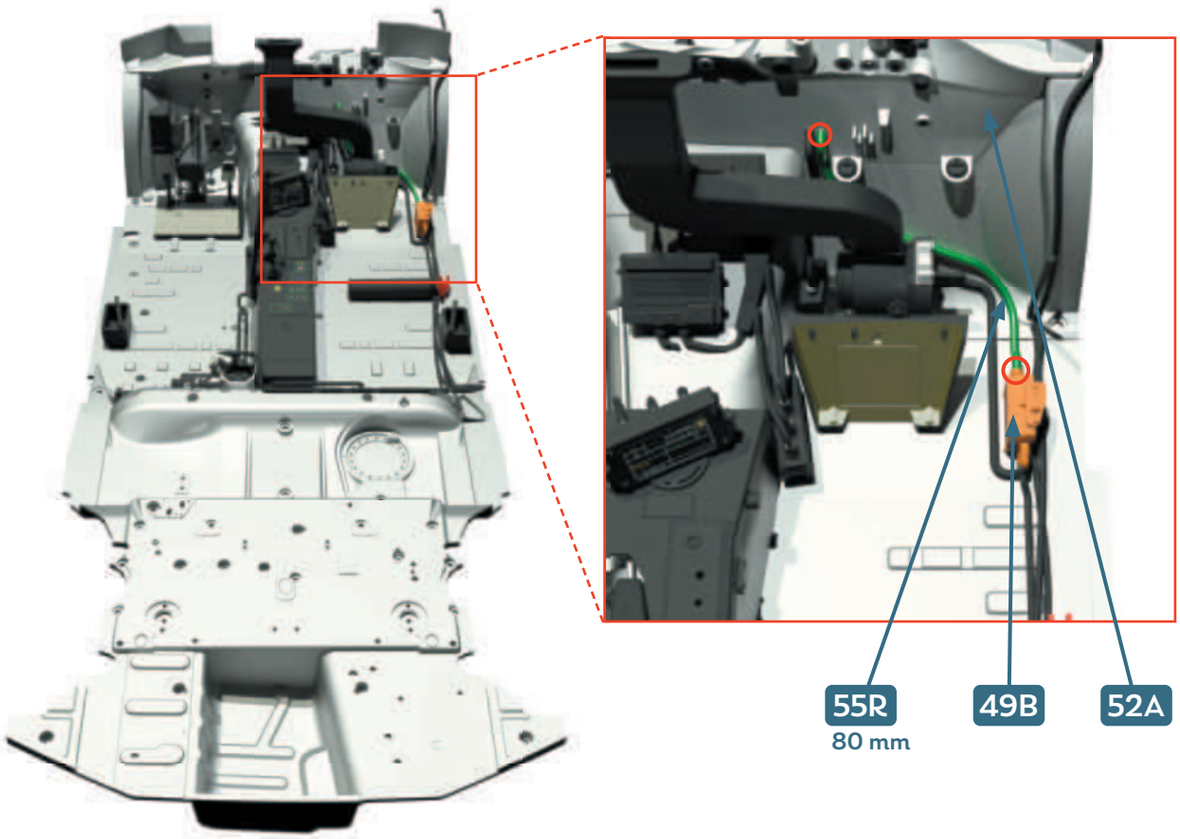

18

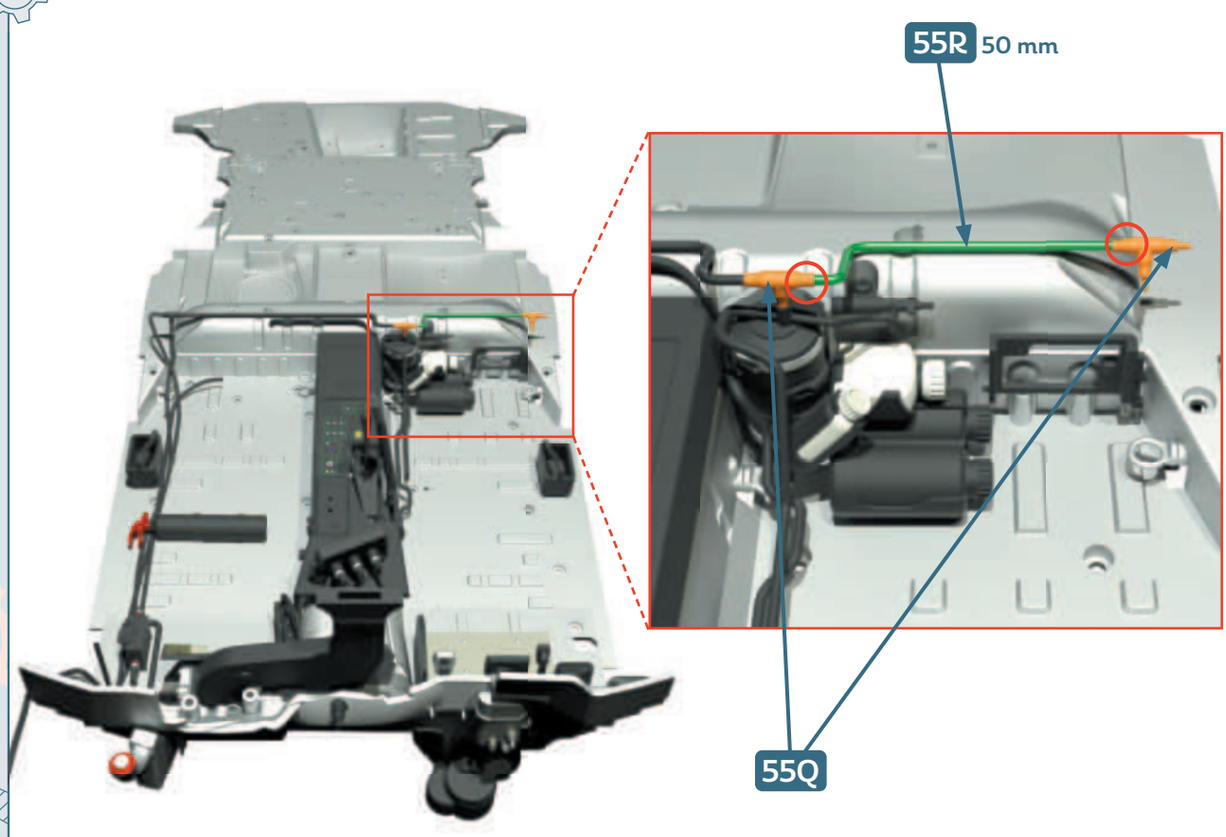

19

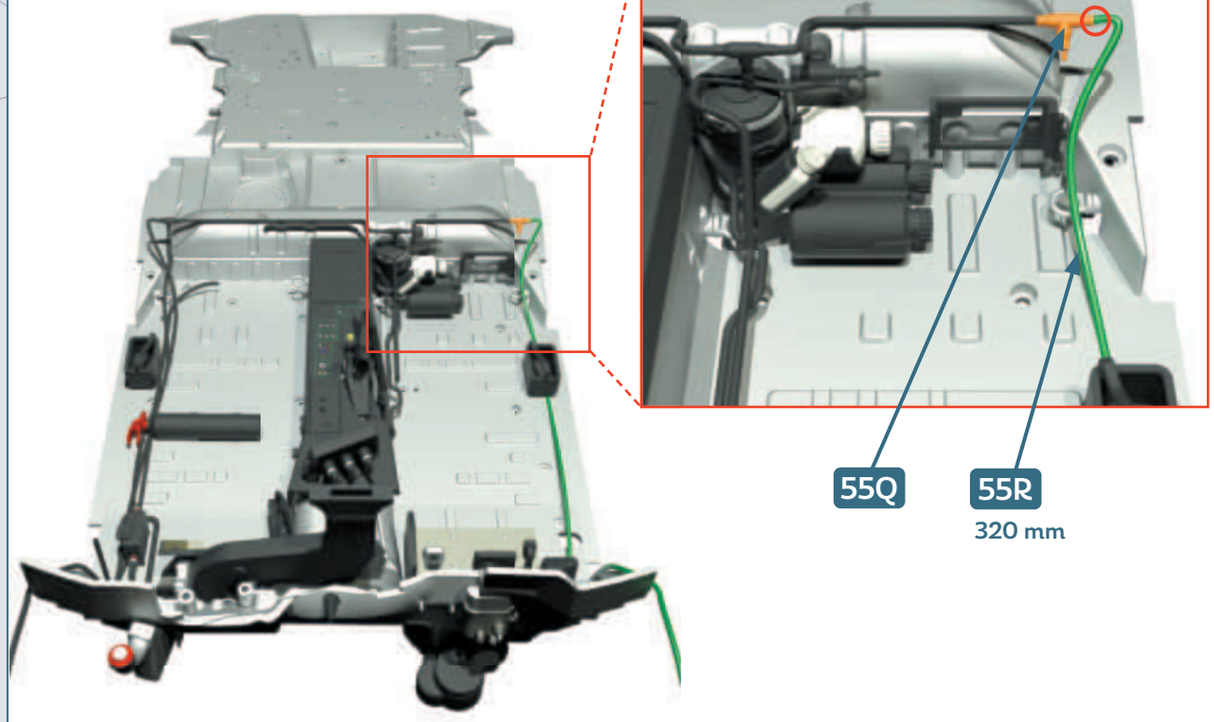

20

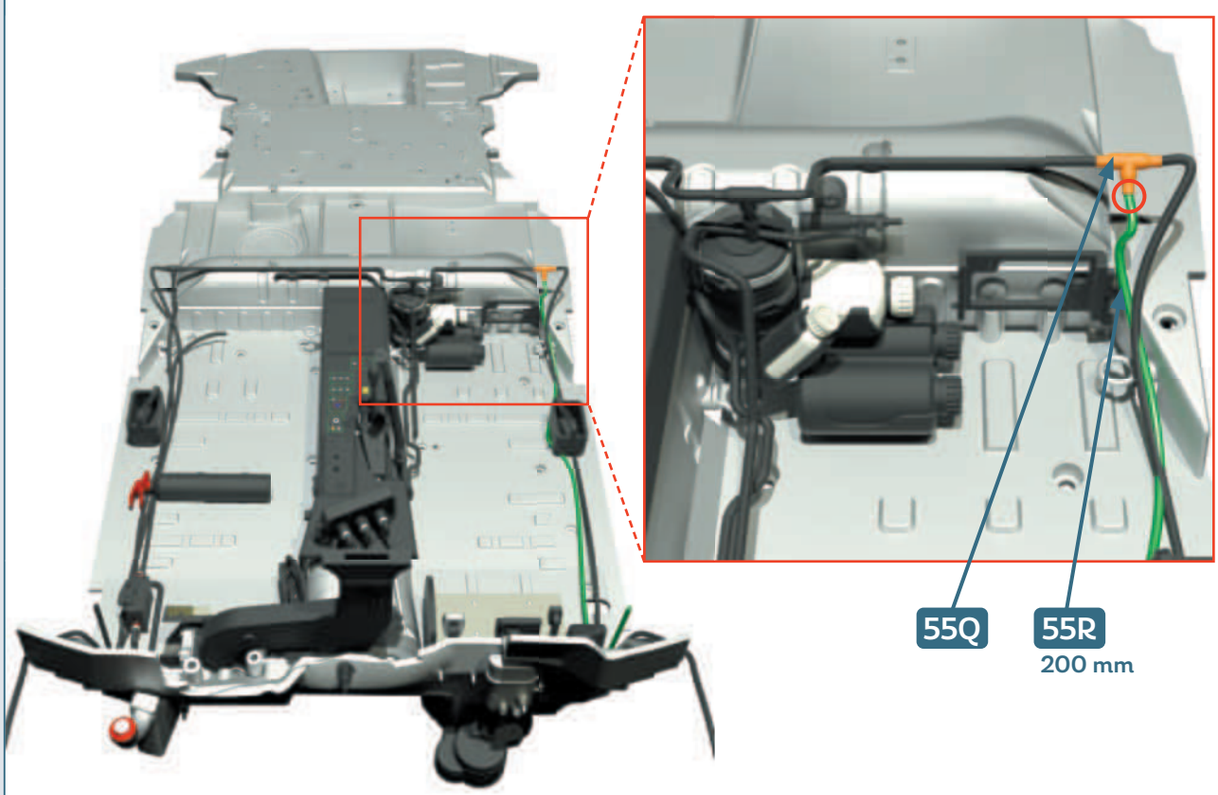

56

FINITIONS DU PLANCHER INTÉRIEUR

•

INTERIOR FLOOR FINISHES

1

PIÈCES • PARTS LIST



56A Support de roue de secours • Spare wheel support
56B Fixation de plancher • Floor bracket
56C Couvercle de la trappe d'inspection • Inspection hatch cover
56D Batterie • Battery
56E Couvercle de réservoir 1 • Tank cover 1
56F Couvercle de réservoir 2 • Tank cover 2
56G Boîtier hydraulique du plancher côté pilote • Driver side hydraulic fluide housing
56H Canalisation hydraulique • Hydraulic line
56I Support de planche de bord • Dashboard support
56J Support de cric 1 • Jack support 1
56K Support de cric 2 • Jack support 2
56L Support de cric 3 • Jack support 3
56M Embase du cric • Jack base
56N Corps du cric 1 • Jack body 1
56O Corps du cric 2 • Jack body 2
56P Raccords du réservoir de carburant • Fuel tank joints **× 2**
56Q Capteur de niveau de carburant • Fuel level sensor
56R Mise à l'air libre du réservoir de carburant 1 • Fuel tank vent 1
56S Mise à l'air libre du réservoir de carburant 2 • Fuel tank vent 2
56T Support de la sortie d'échappement 1 • Exhaust support 1
56U Support de la sortie d'échappement 2 • Exhaust support 2
56V Boucle des sangles de fixation • Strap buckles
56W Raccord du réservoir de carburant • Fuel tank joint
56X Tuyauterie et câblage • Hoses and cables

AP Vis • Screws 1.7 × 4 mm **× 6**
CP Vis • Screws 2.0 × 4 mm **× 10**
XP Vis • Screws 2.3 × 4 mm **× 4**

1

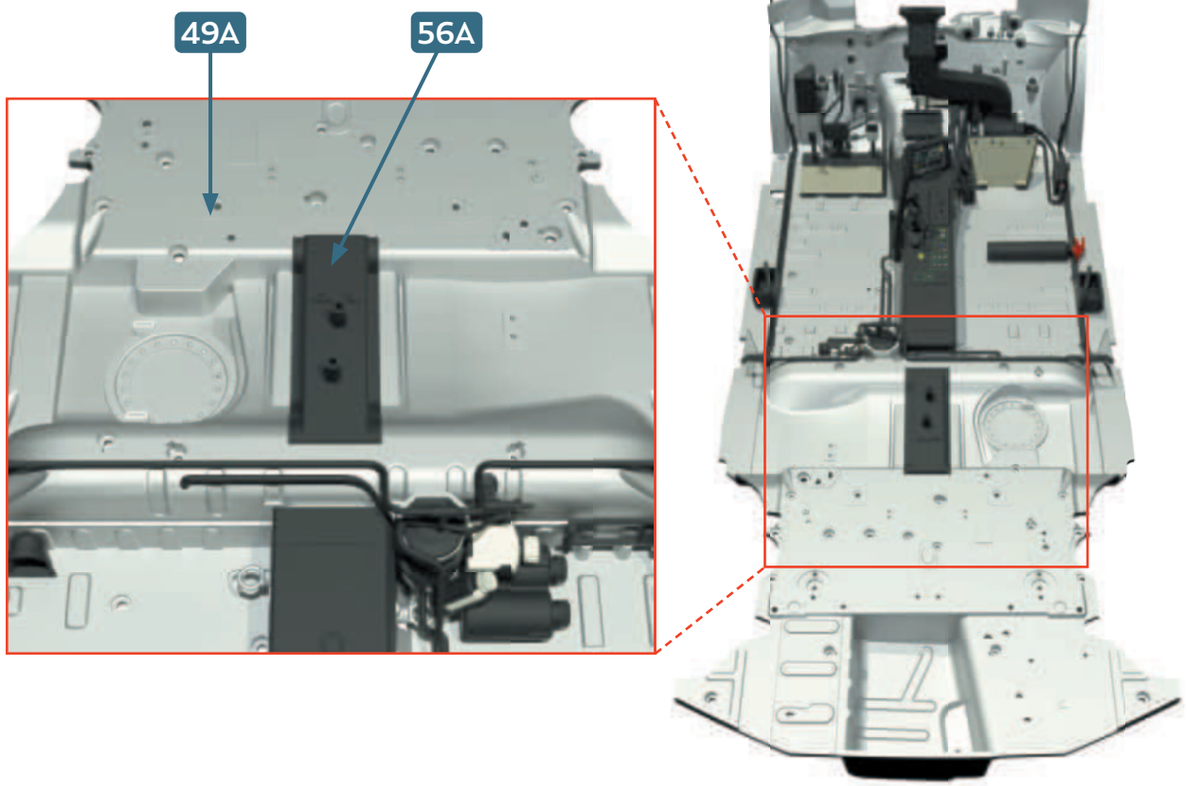

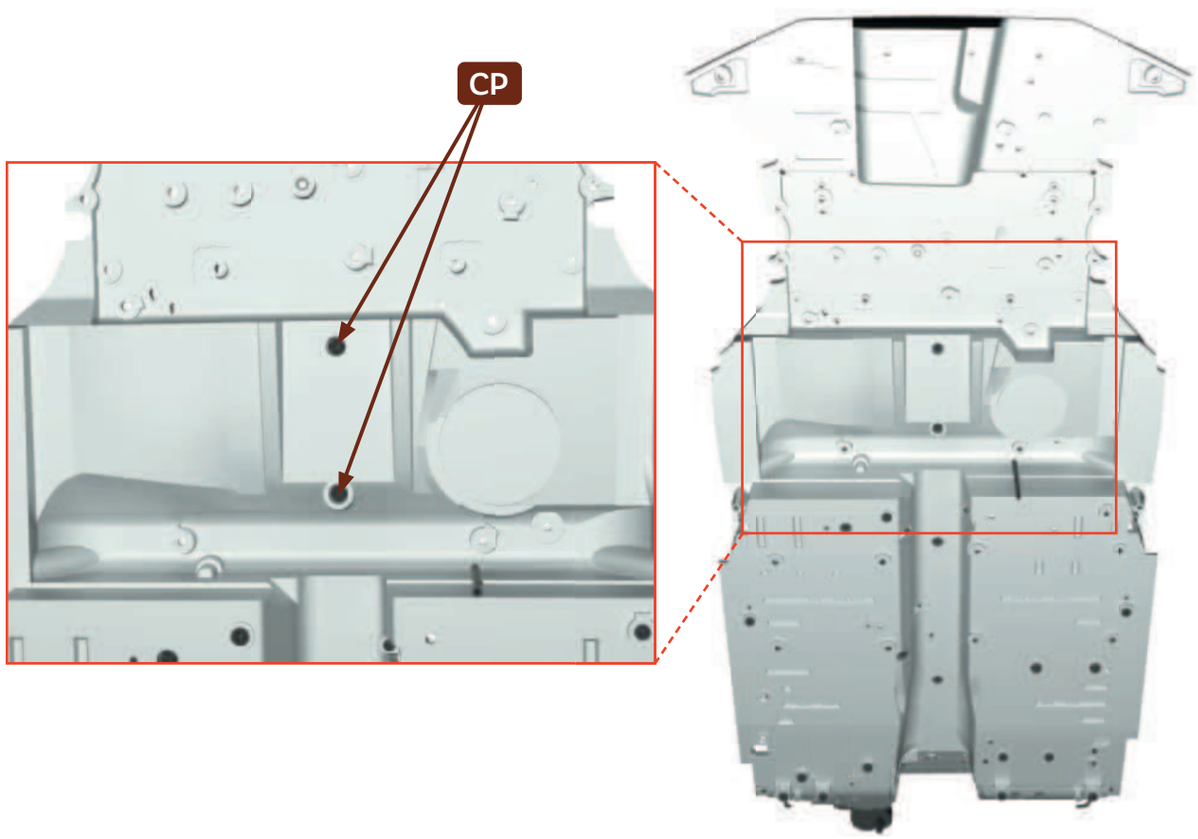

2

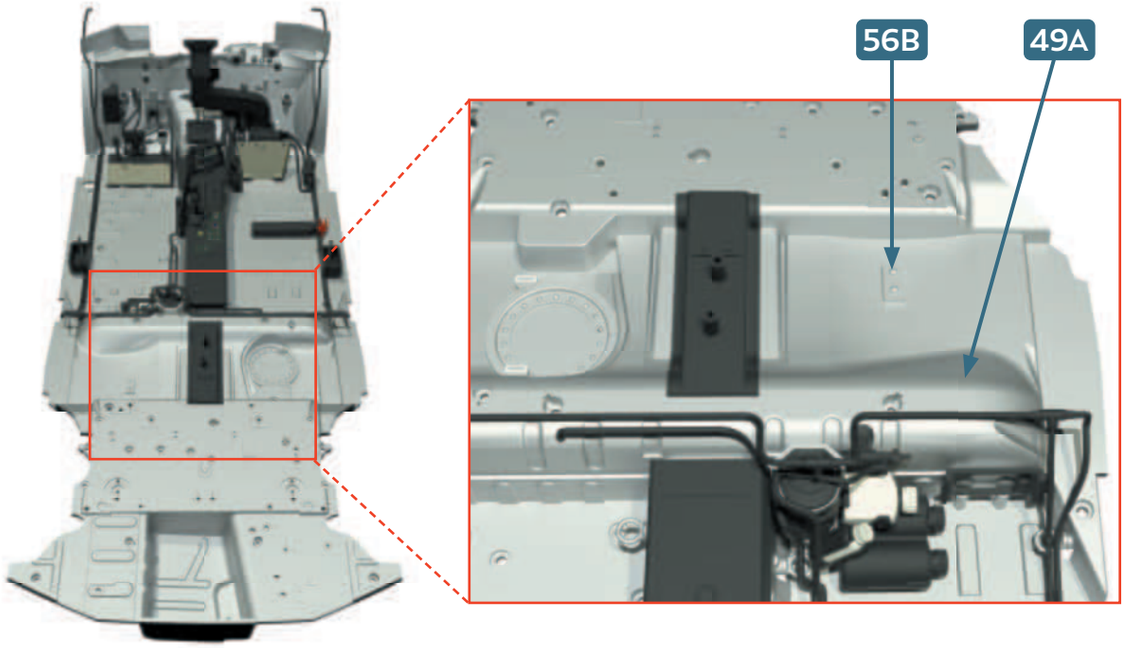

3

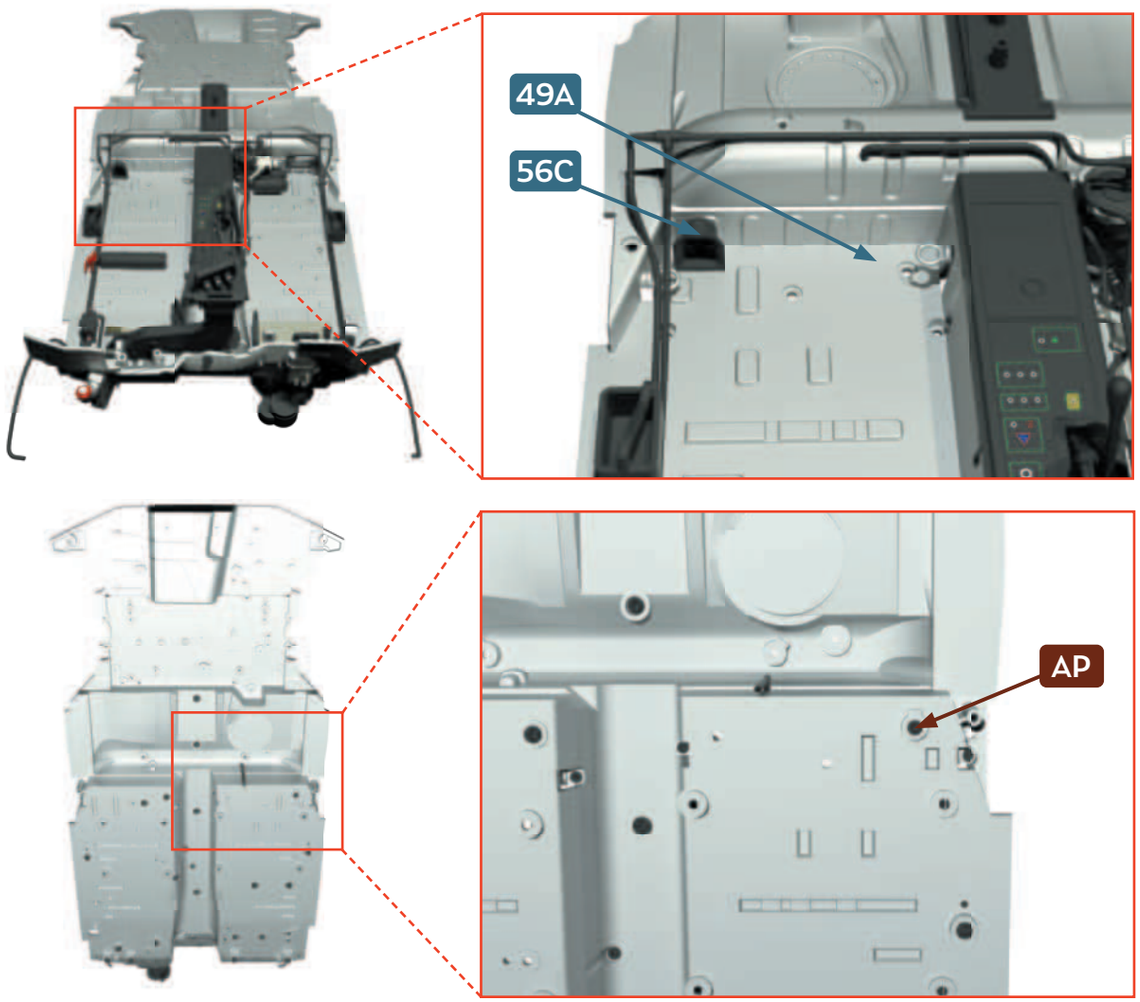

4

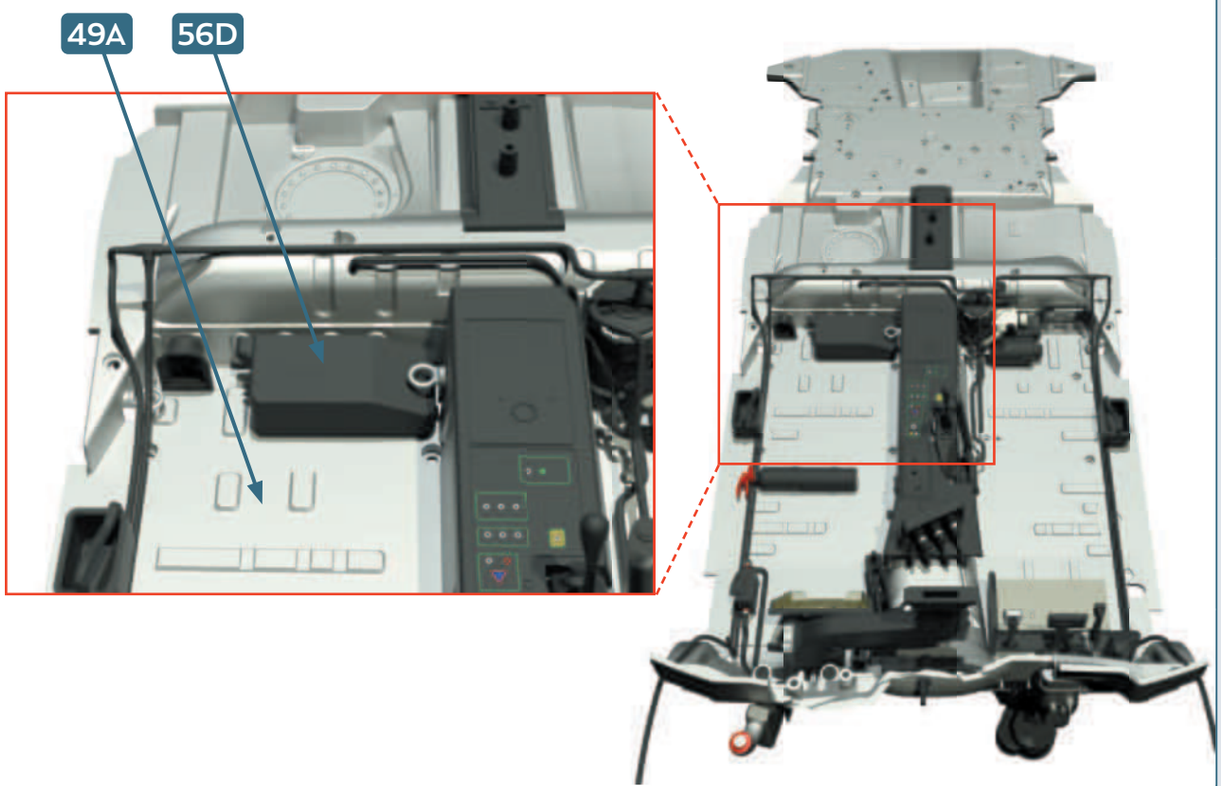

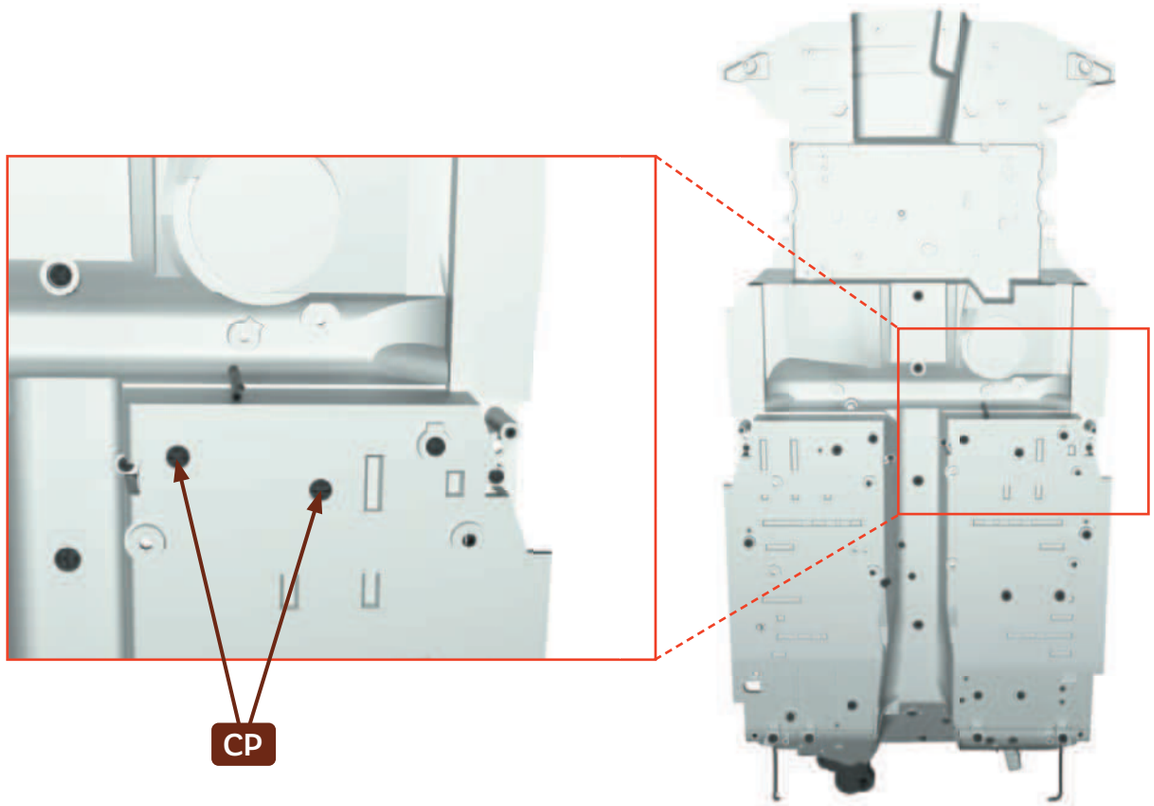

5

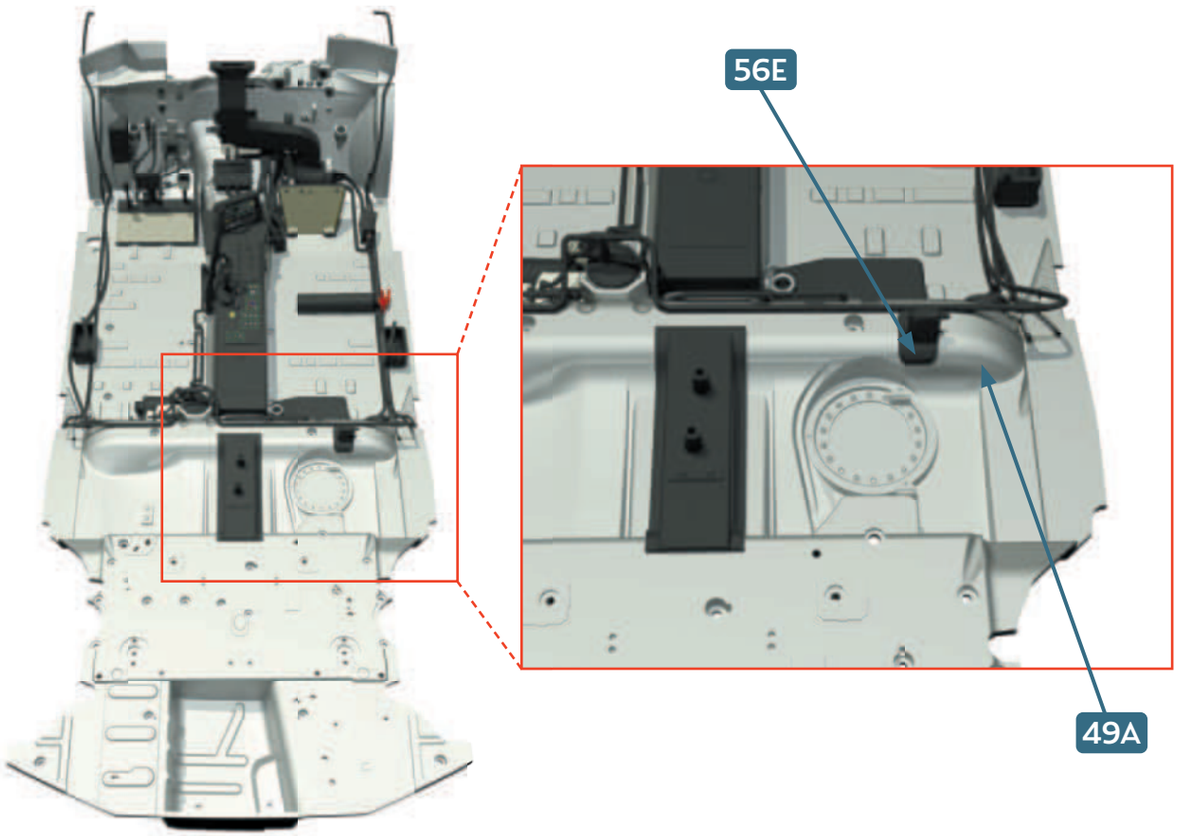

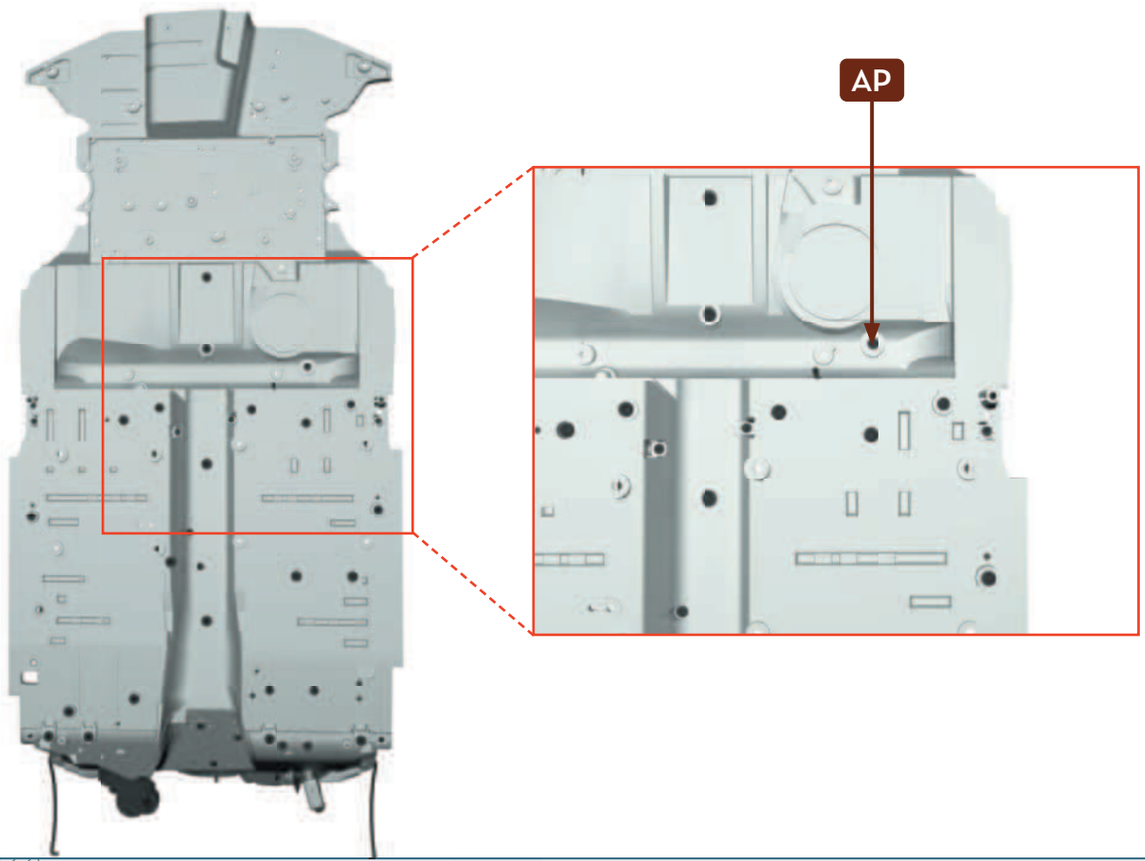

6

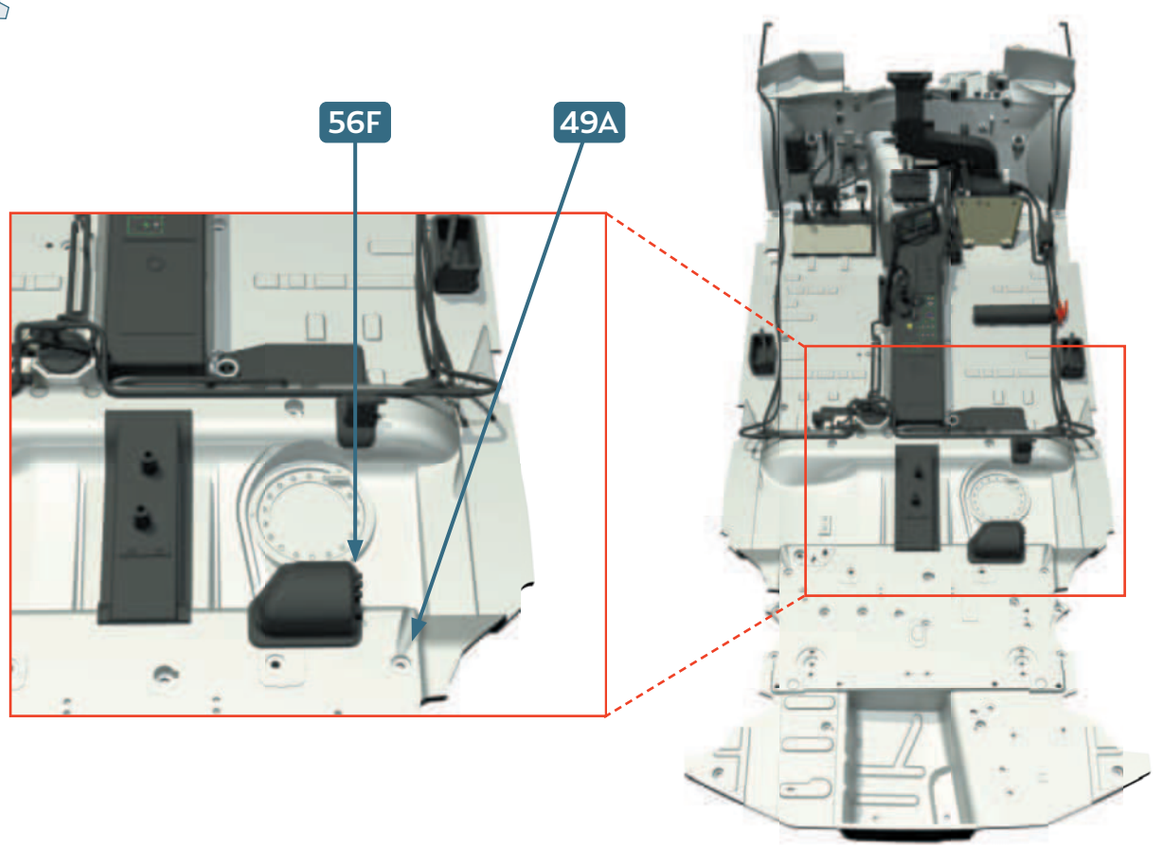

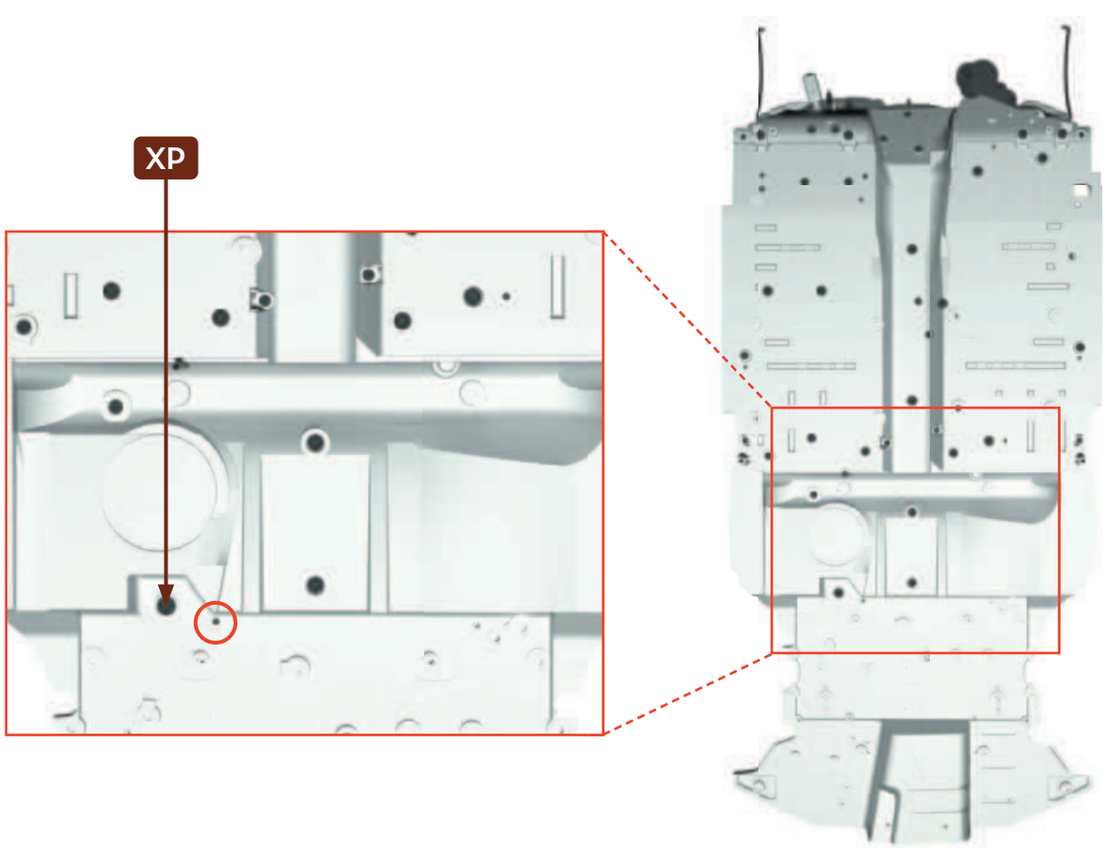

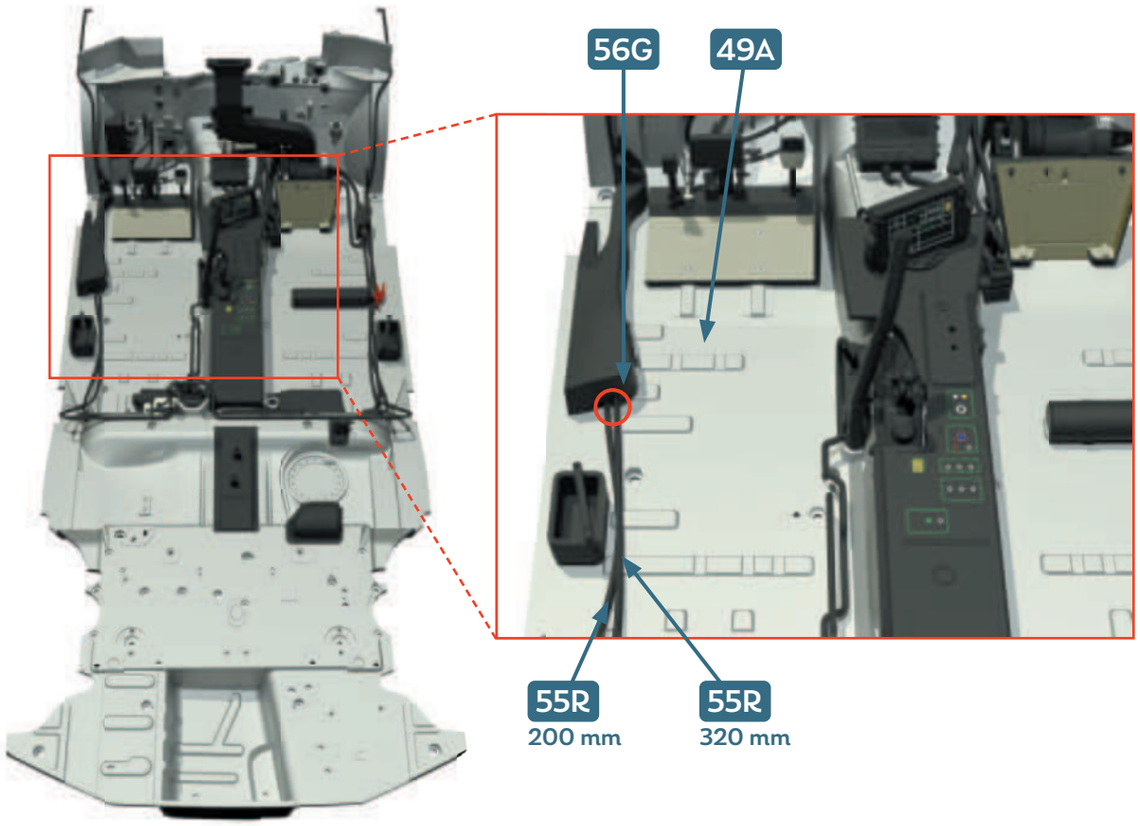
56G
49A
55R
200 mm
55R
320 mm

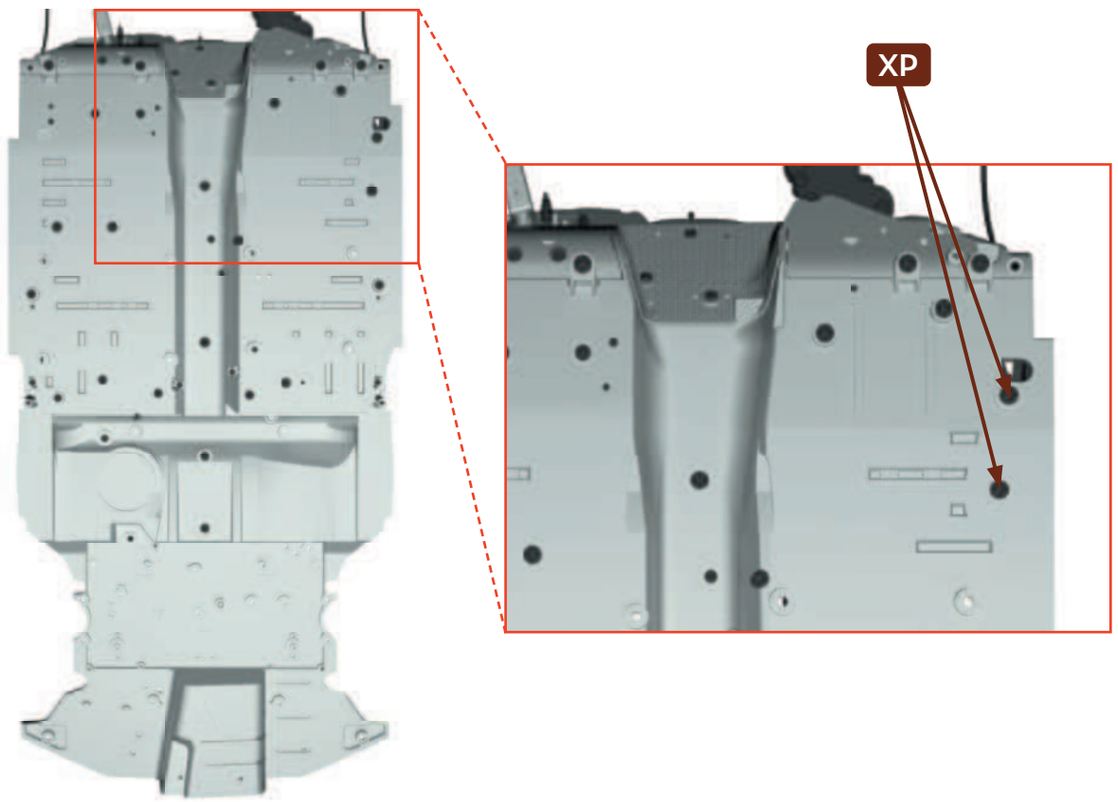
XP

8

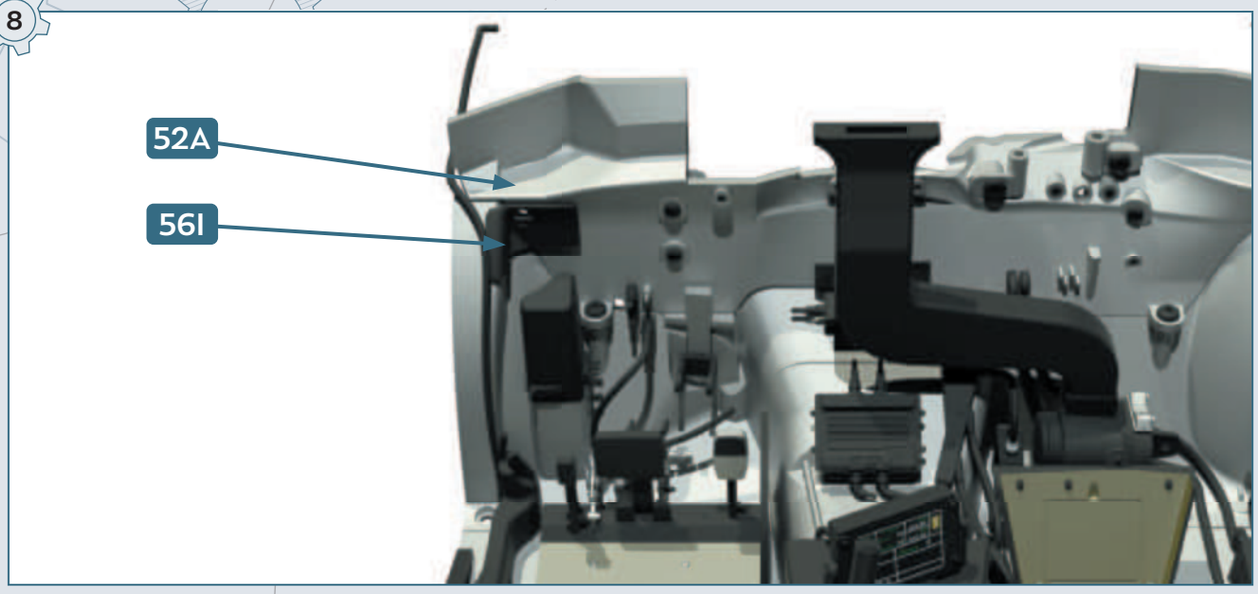

9

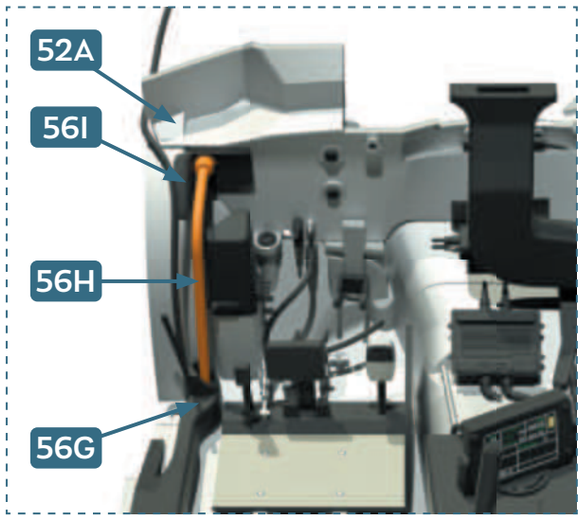

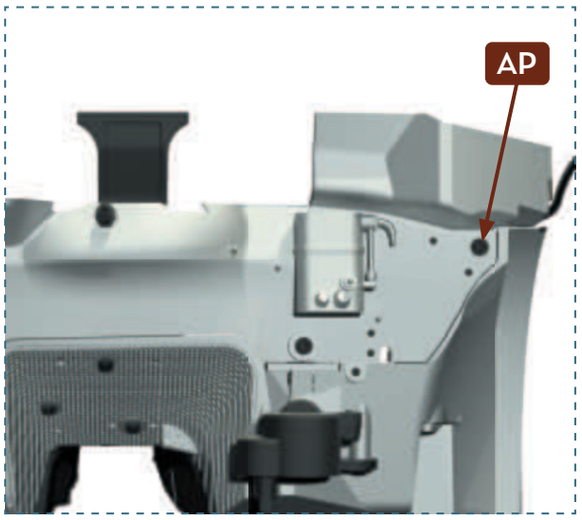

10

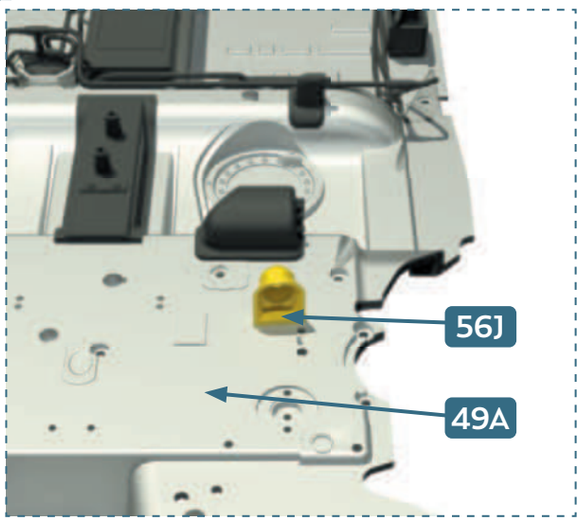

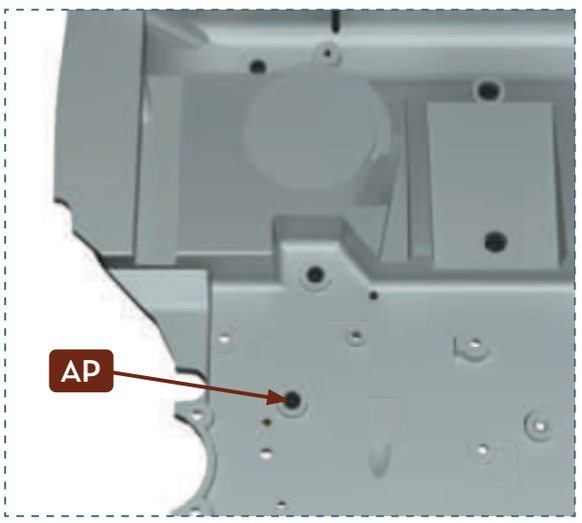

11

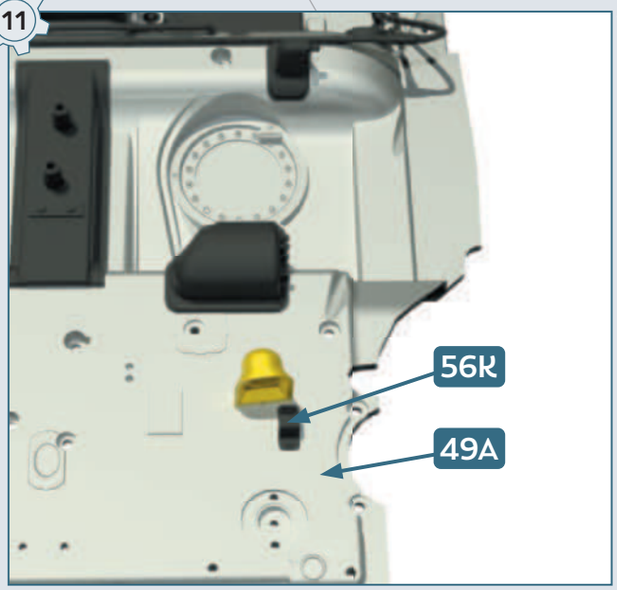

12

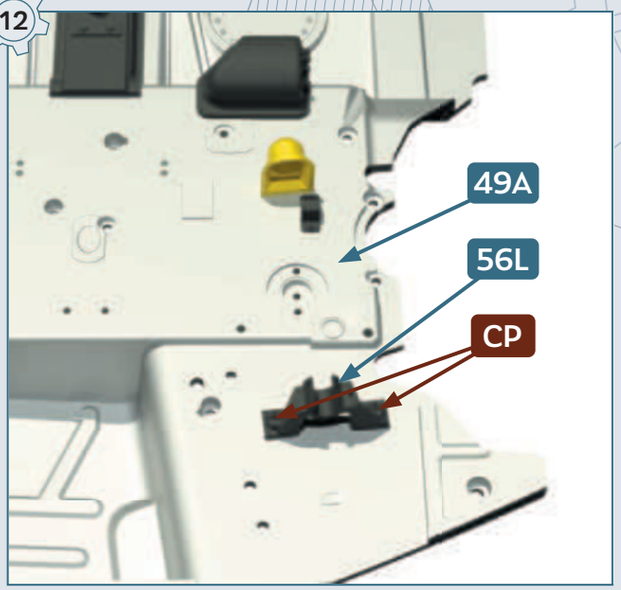

13

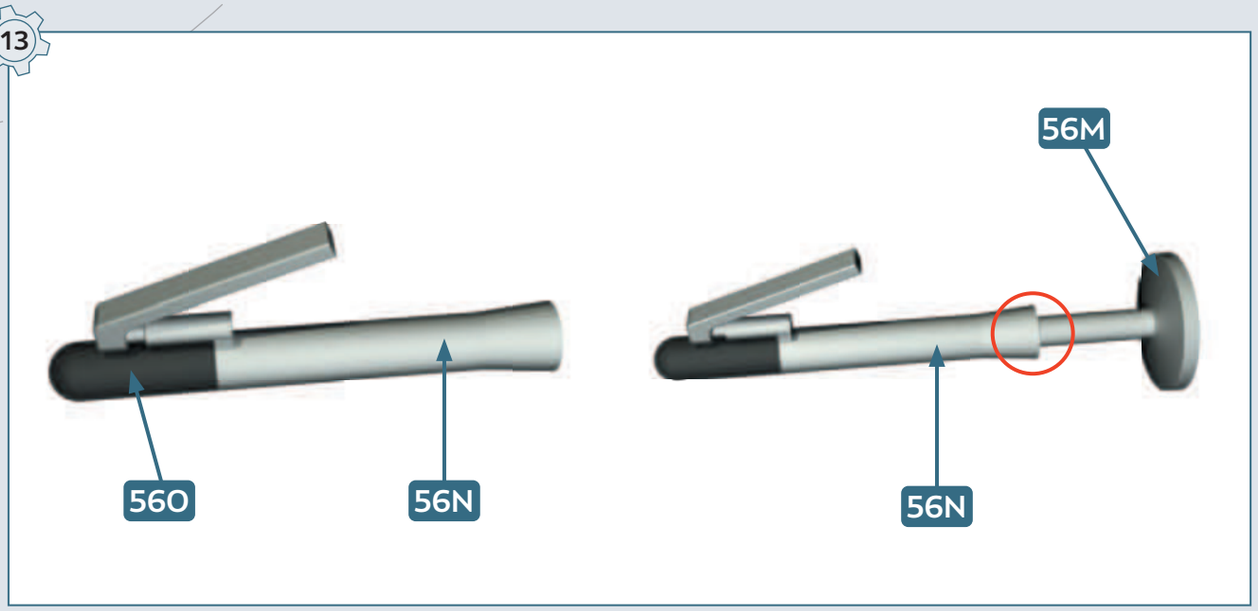

14

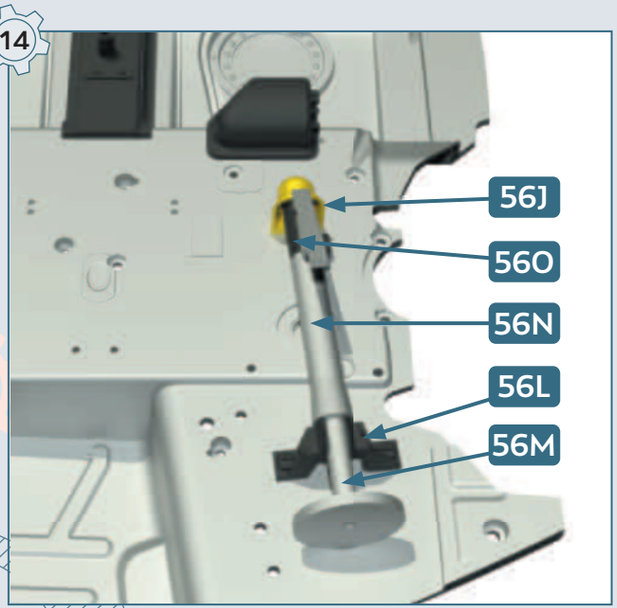

15

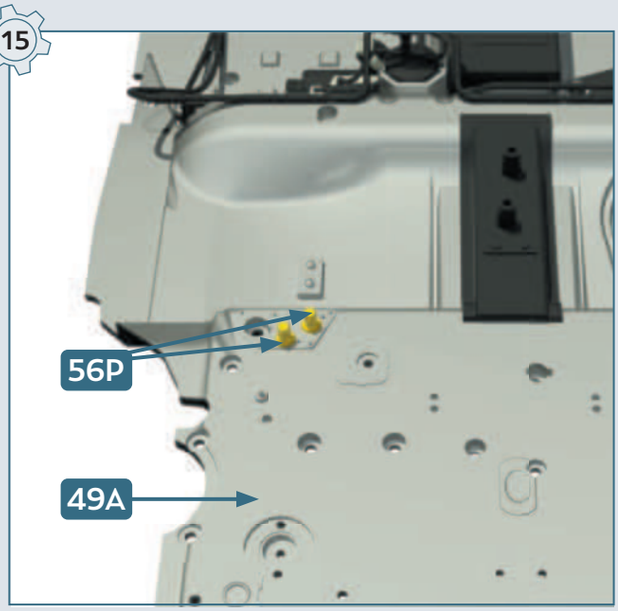

16

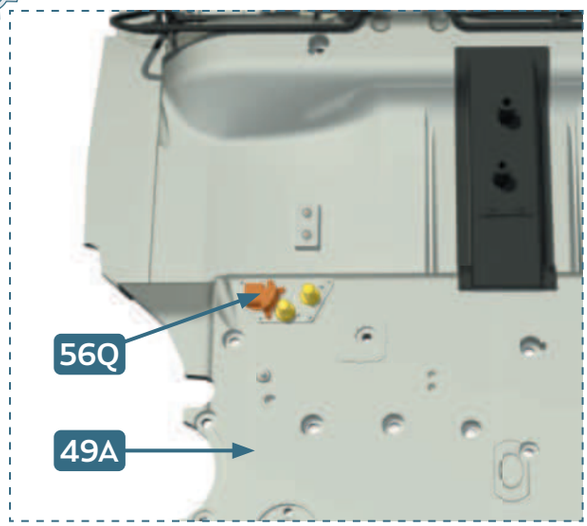

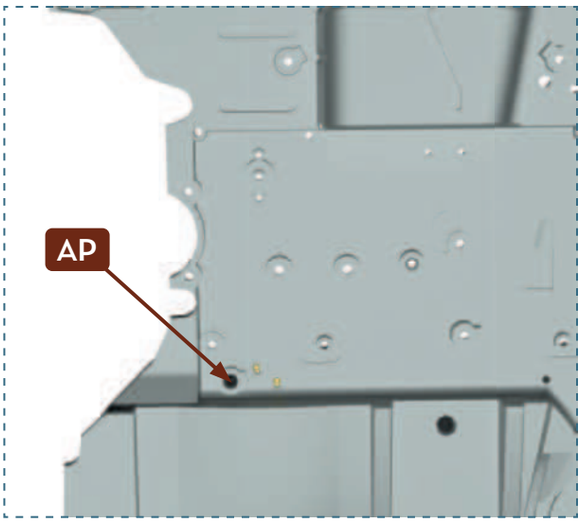

17

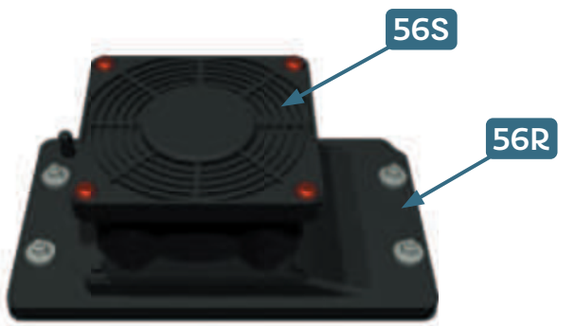

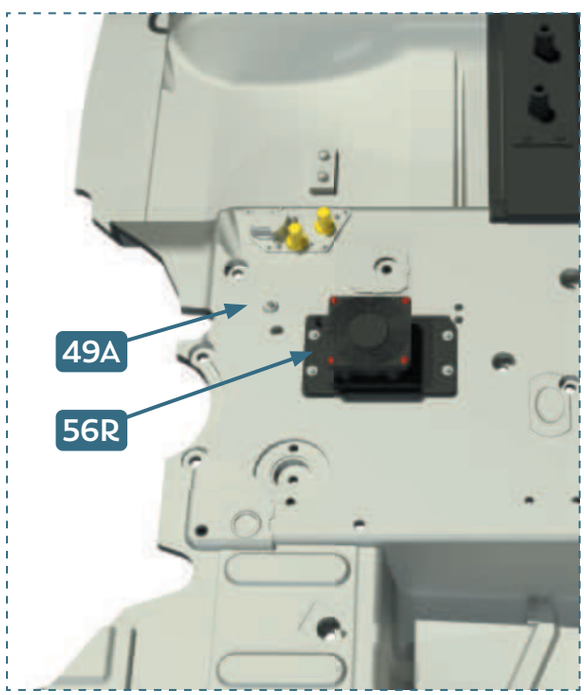

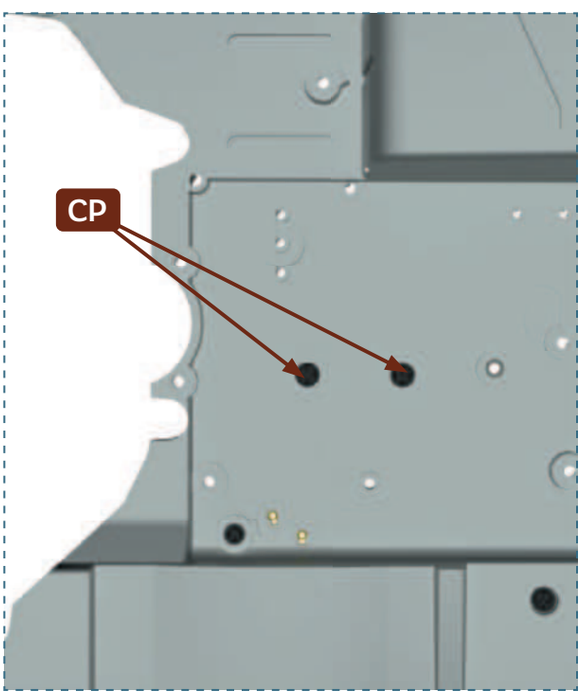

18

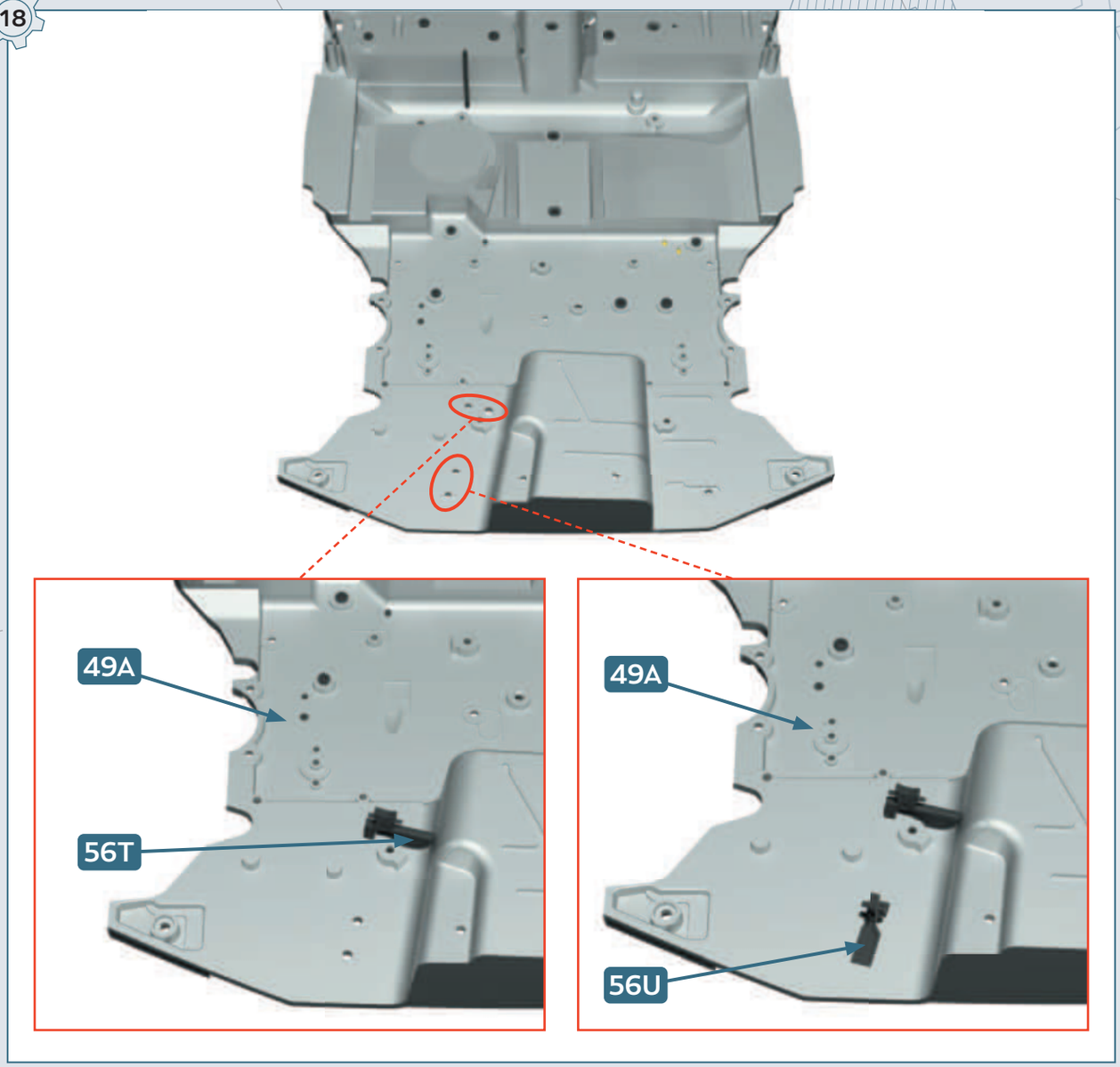

19

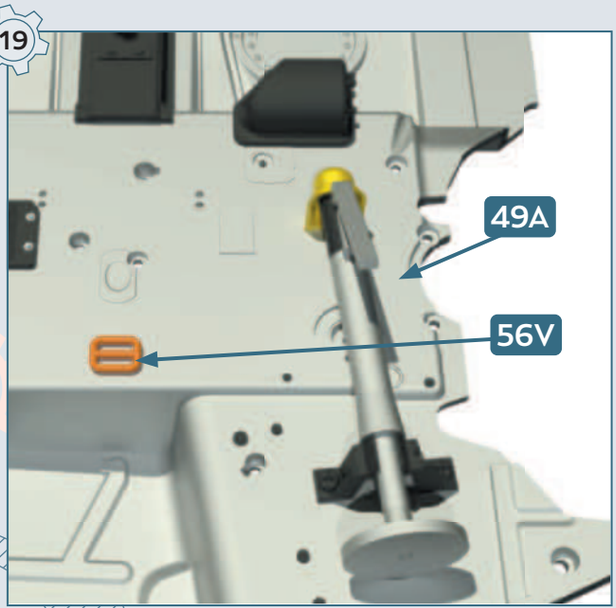

20

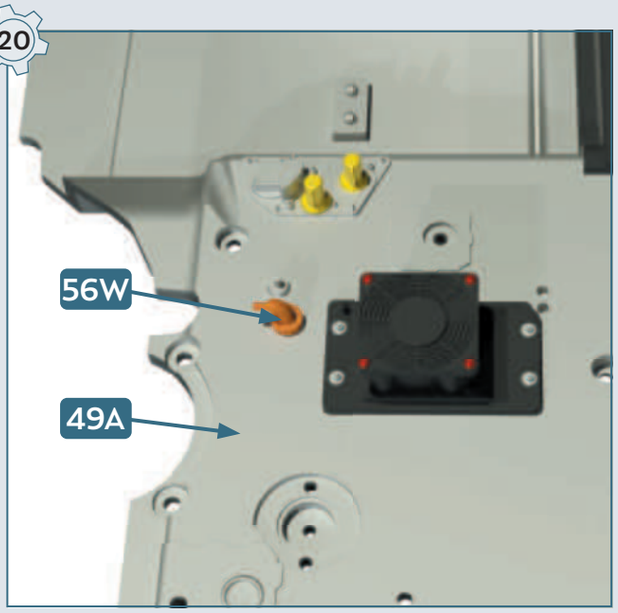

21

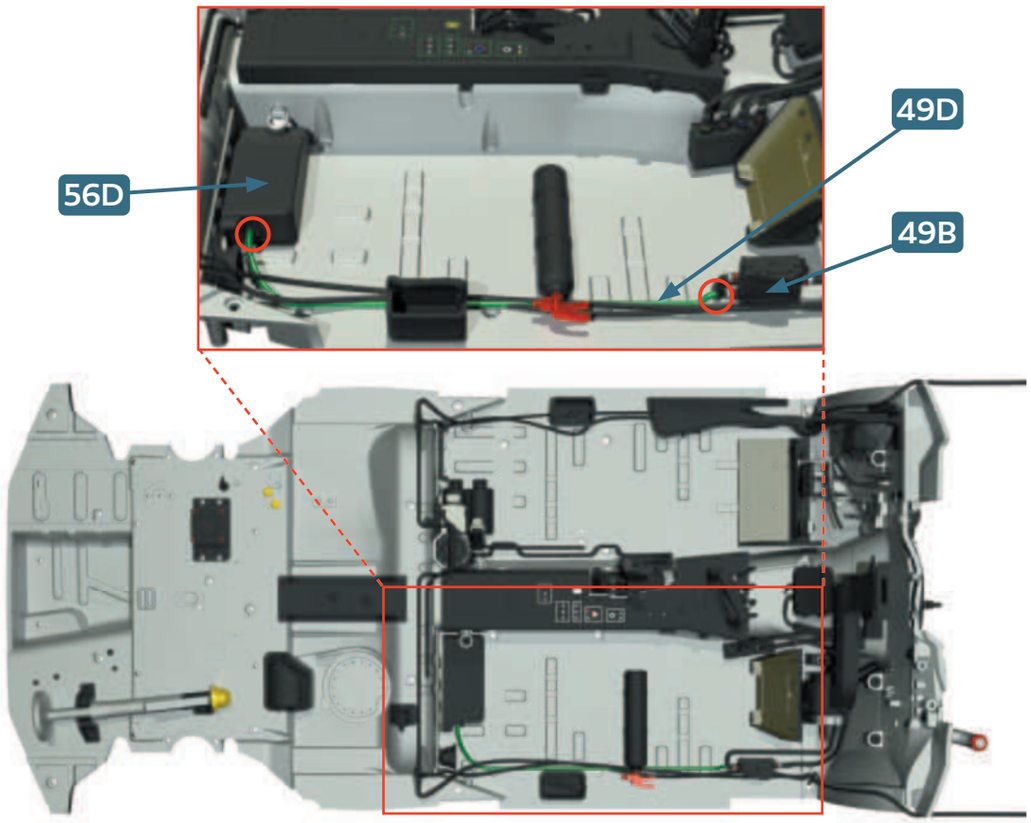
56D
49D
49B

22

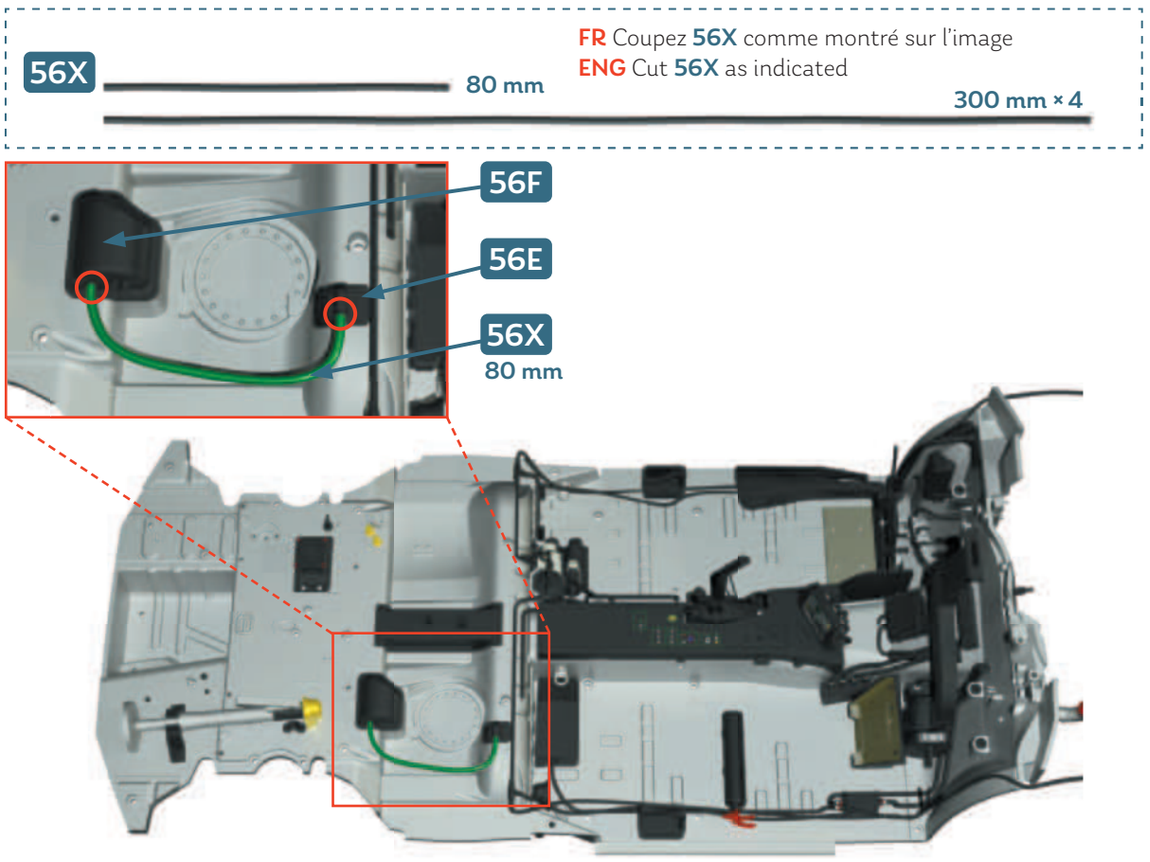
56X
80 mm
FR Coupez 56X comme montré sur l'image
ENG Cut 56X as indicated
300 mm × 4
56F
56E
56X
80 mm

23

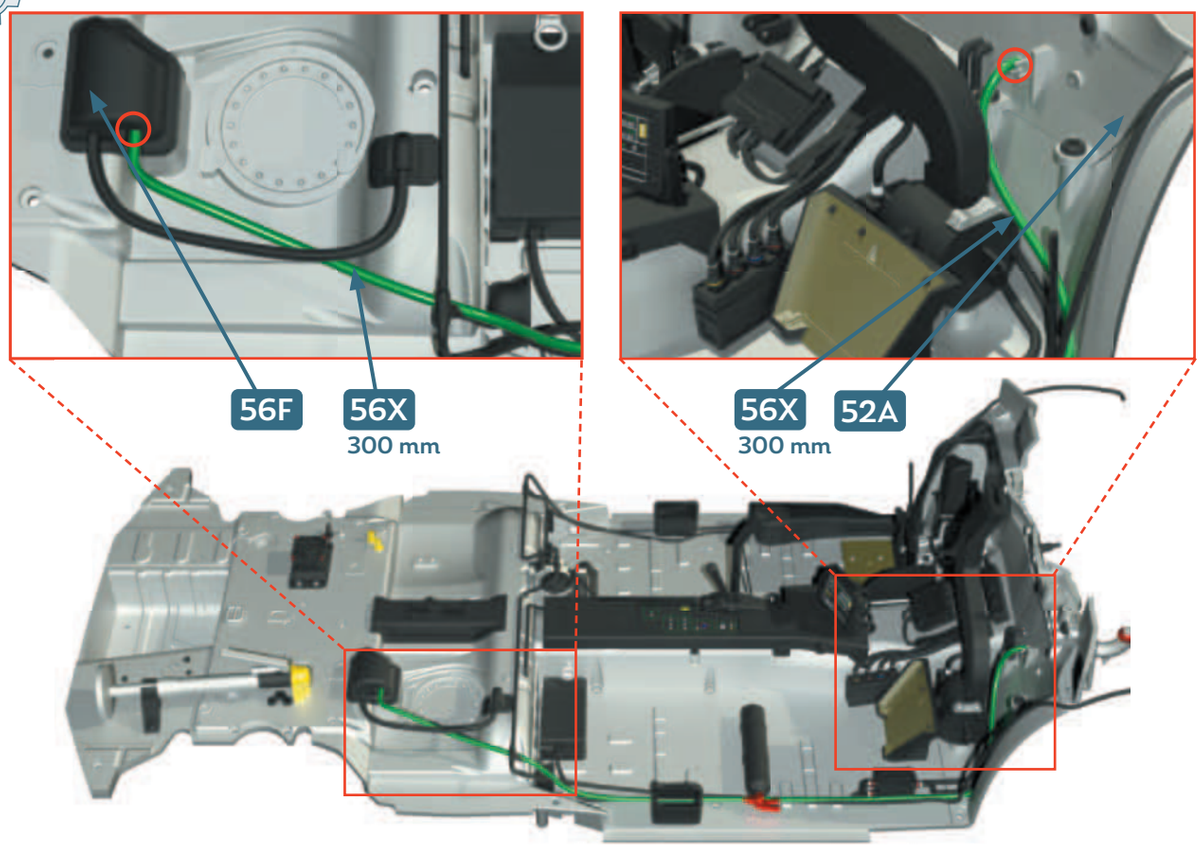

24

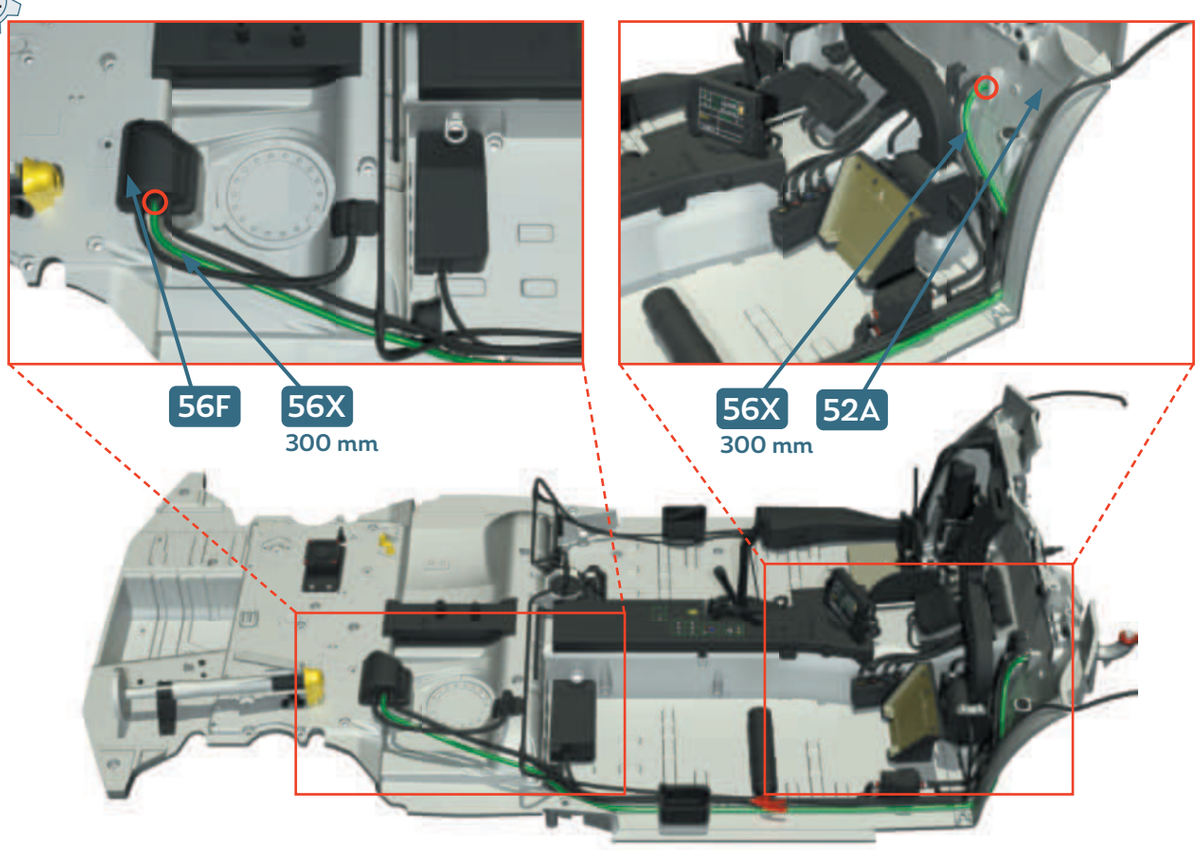

25

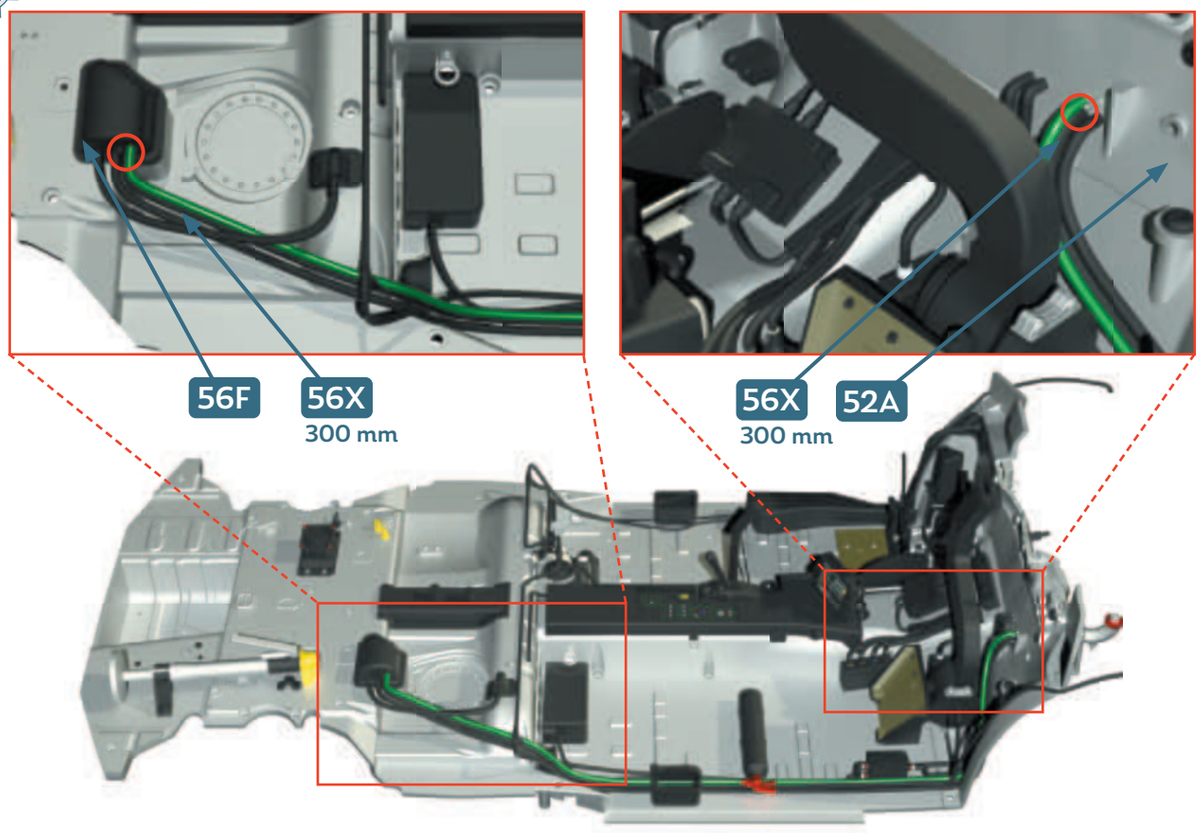

26

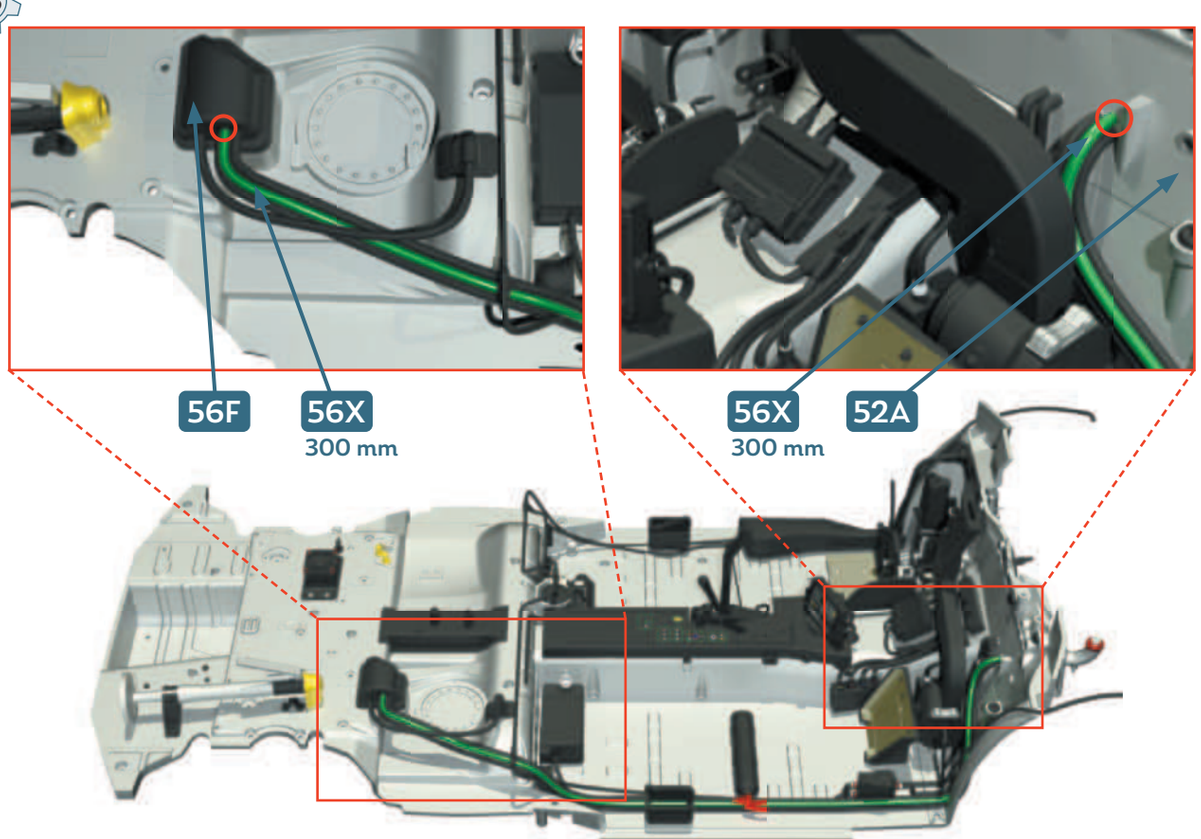

57

FINITIONS DU PLANCHER INTÉRIEUR

•

INTERIOR FLOOR FINISHES

2

PIÈCES • PARTS LIST


AP


GP


ZP


57A


57B


57C


57D


57E


57F


57G


57H


57I


57J

57A	Structure arrière de l'arceau de sécurité • Roll bar rear structure	**57G**	Tourelle de suspension droite • Right suspension turret
57B	Tube arrière gauche de l'arceau de sécurité • Left rear roll bar tube	**57H**	Ancrages des sangles de fixation • Strap anchorages **× 2**
57C	Tube arrière droit de l'arceau de sécurité • Right rear roll bar tube	**57I**	Boucle de la sangle de fixation • Fixing strap buckle
57D	Tube gauche de l'arceau de sécurité du coffre • Left roll bar tube	**57J**	Sangles de fixation • Fixing straps
57E	Tube droit de l'arceau de sécurité du coffre • Right roll bar tube	**AP**	Vis • Screws 1.7 × 4 mm **× 11**
57F	Tourelle de suspension gauche • Left suspension turret	**GP**	Vis • Screws 2.0 × 6 mm **× 3**
		ZP	Vis • Screws 1.7 × 4 mm **× 3**

1

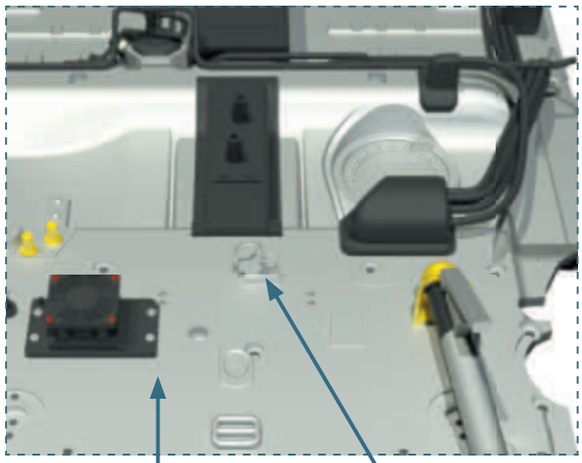

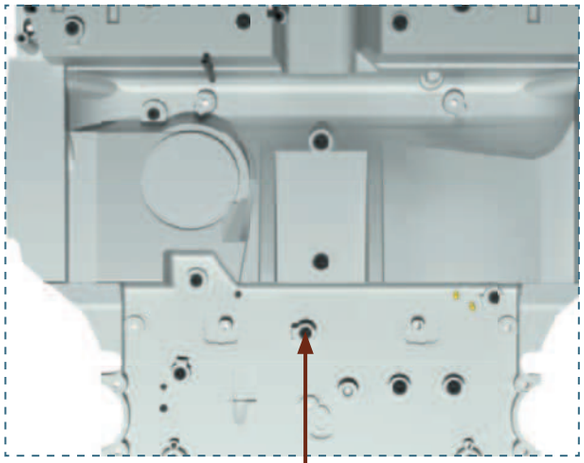

2

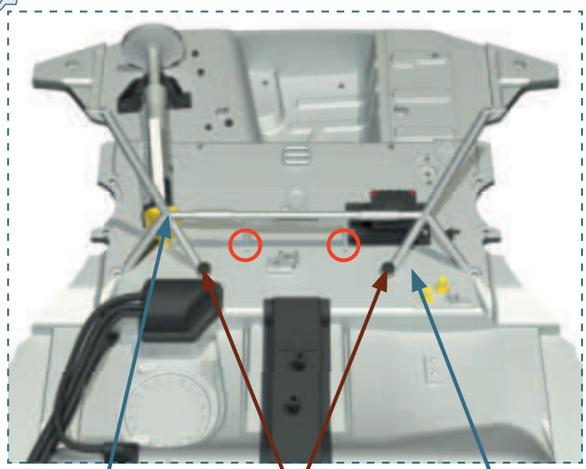

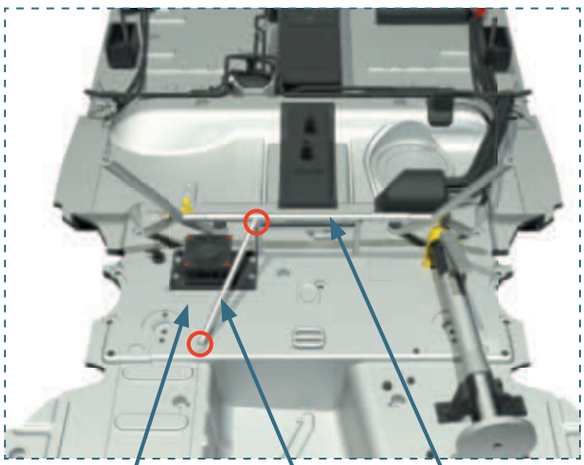

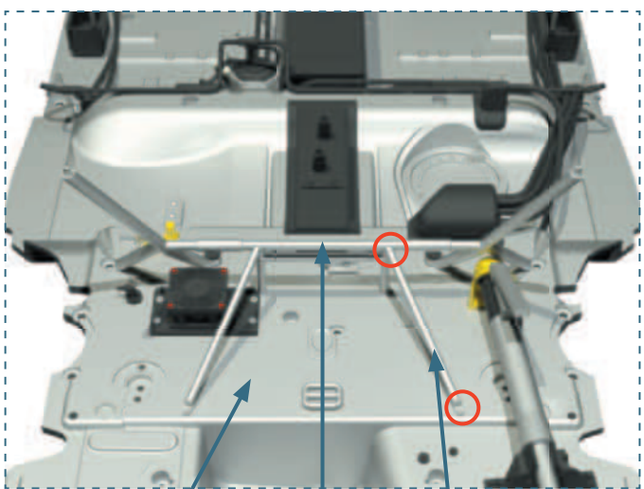

3

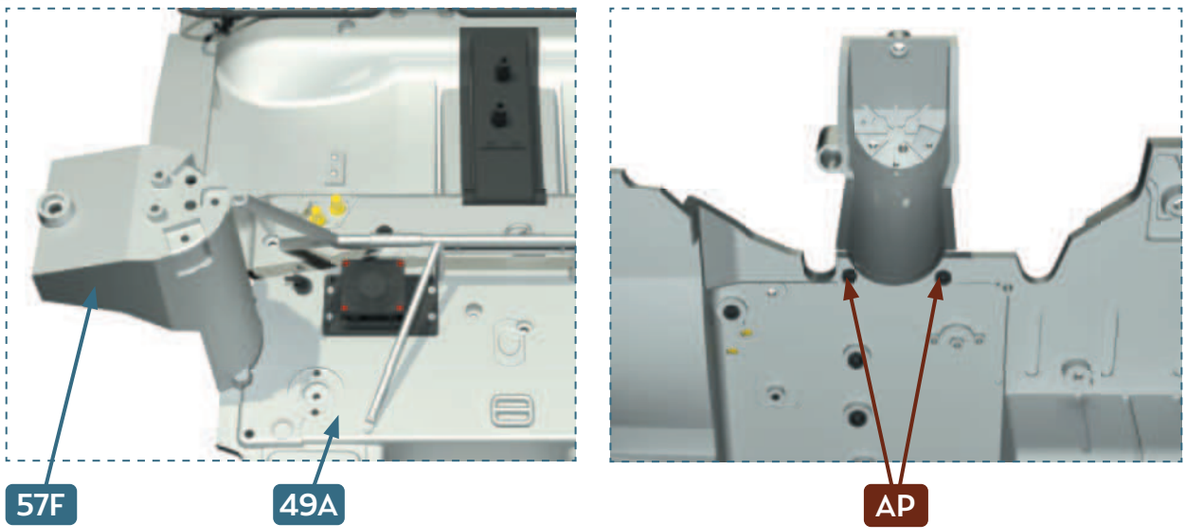

4

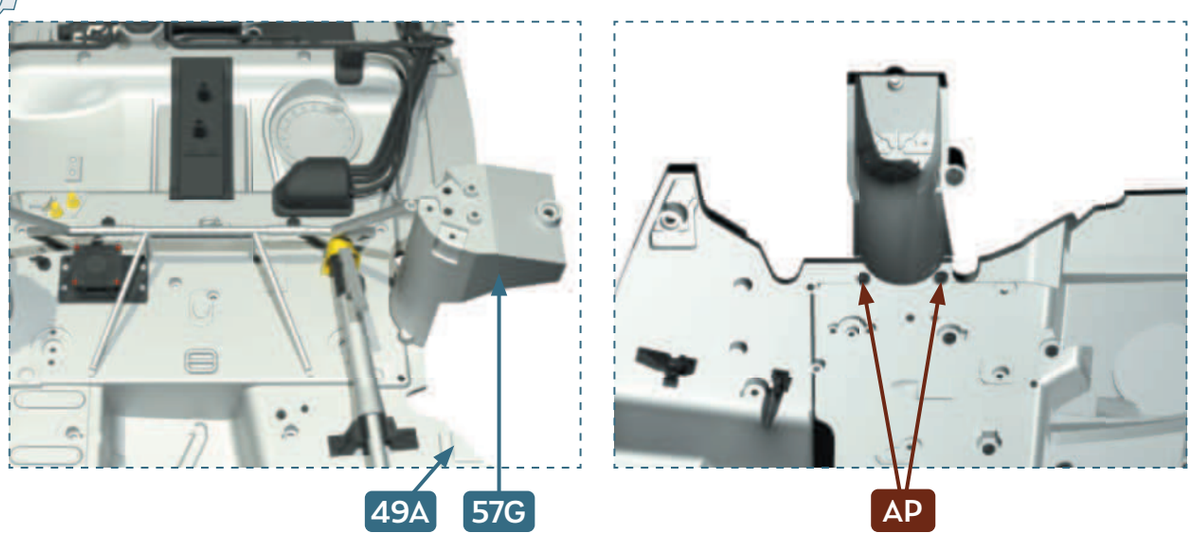

5

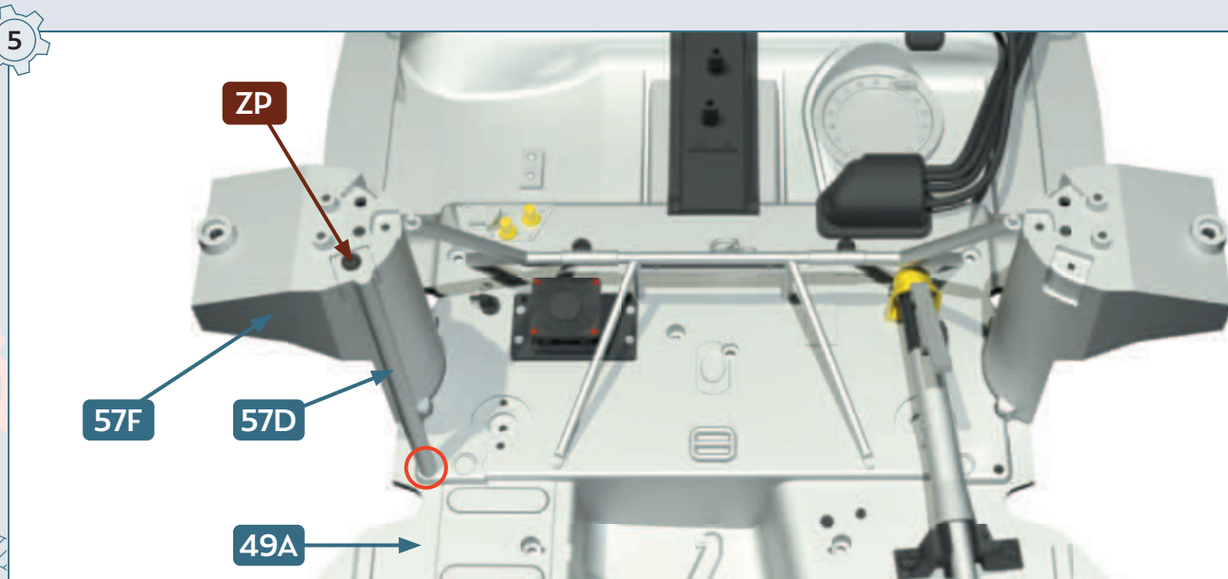

6

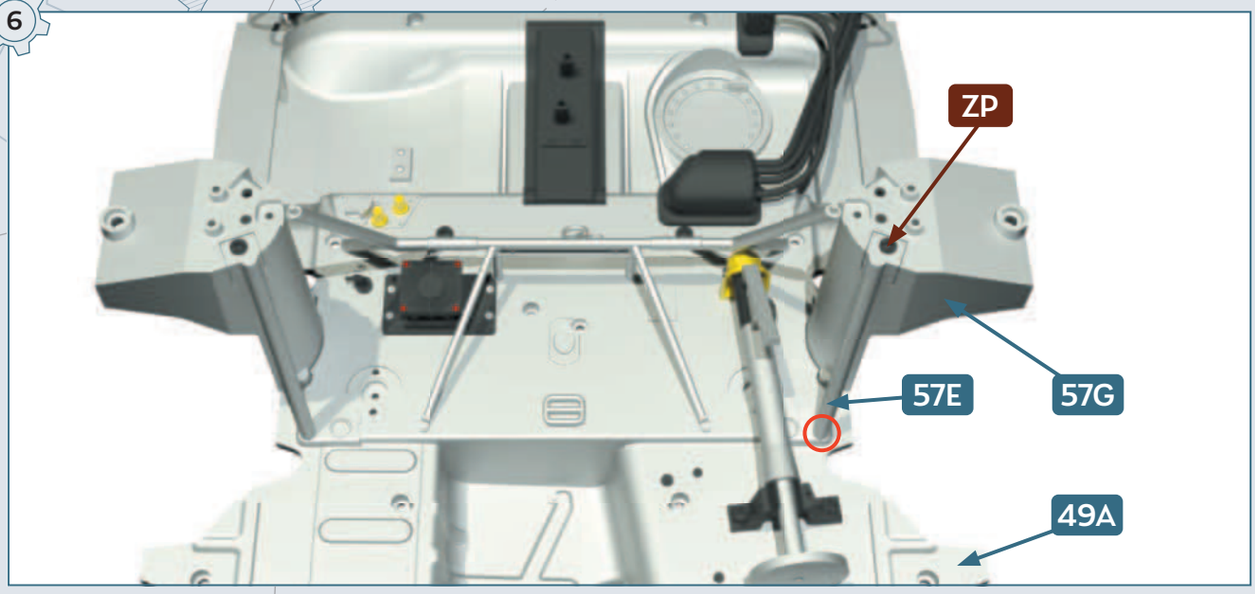

7

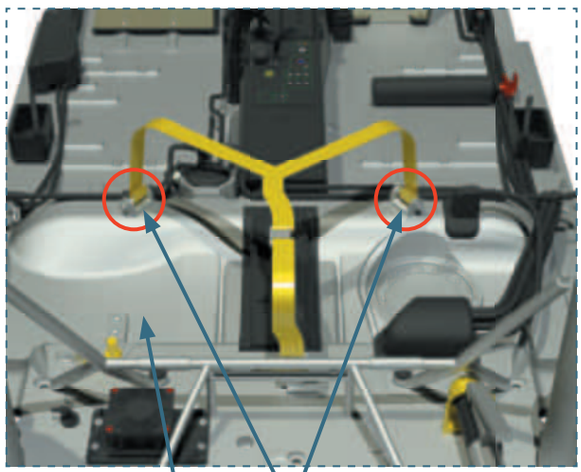

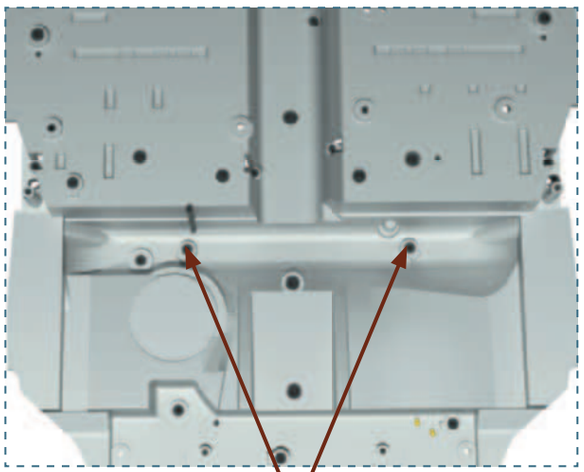

8

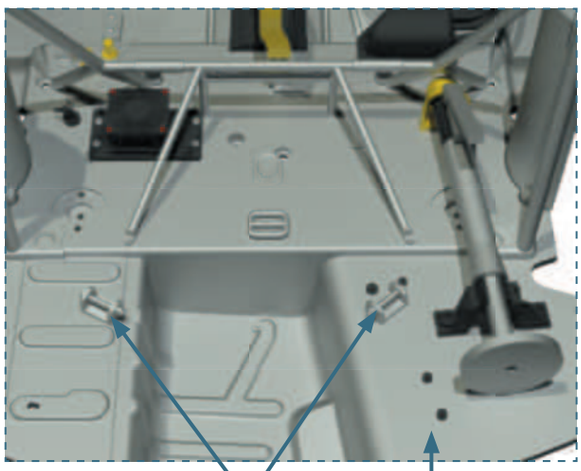

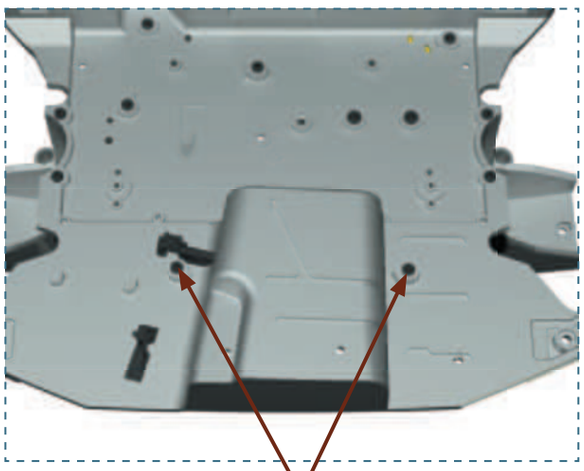

58

SIÈGE DU PILOTE
•
DRIVER SEAT
1

PIÈCES • PARTS LIST



58A Structure du siège du pilote • Driver seat structure
58B Coussin d'appui-tête du siège du pilote 1 • Driver seat headrest cushion 1
58C Coussin d'appui-tête du siège du pilote 2 • Driver seat headrest cushion 2
58D Armature du siège du pilote • Driver seat frame
58E Guillotine du harnais de sécurité • Safety harness sash
58F Base de l'assise • Seat base
58G Base du dossier • Backrest base
58H Revêtement de l'assise • Seat cover
58I Revêtement du dossier • Backrest cover
58J Coussin de l'assise • Seat cushion
58K Coussin du dossier • Back cushion

AIP Vis • Screws 2.3 × 4 mm (W 6.0) **× 5**

1



2



3

FR Détacher la couche de protection de **58H**
ENG Remove the **58H** from its backing sheet

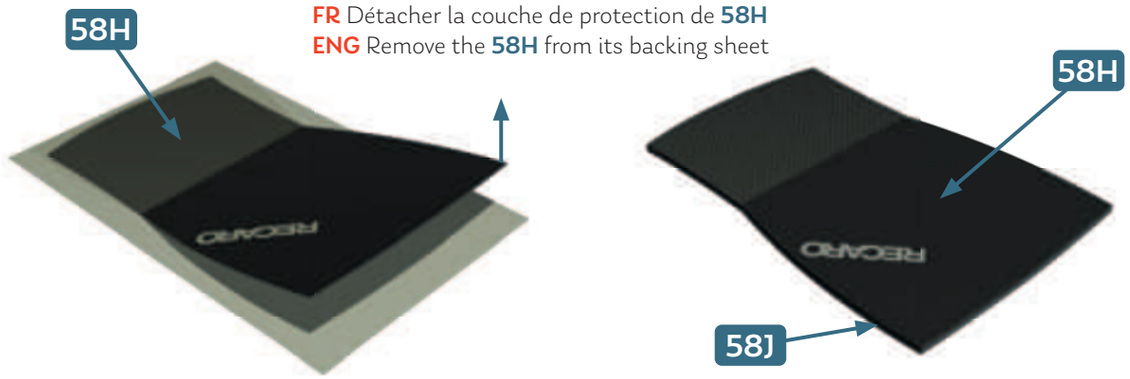

4



5

FR Détacher la couche de protection de **58I**
ENG Remove the **58I** from its backing sheet

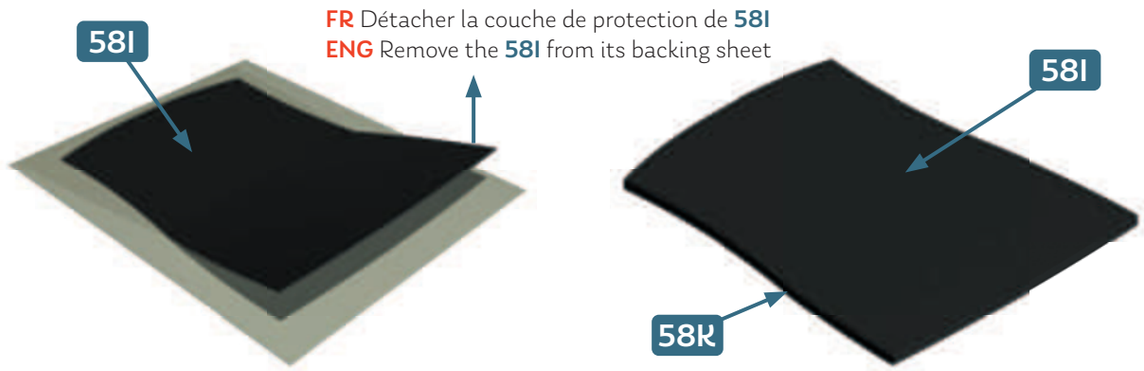

6

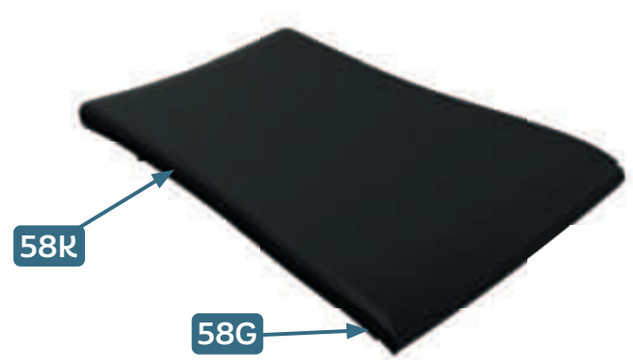

7



8



9



59

SIÈGE DU PILOTE
•
DRIVER SEAT
2

PIÈCES • PARTS LIST



XP



59A



59B



59C



59D



59E

59A Support gauche du siège du pilote • Driver seat left support

59B Support droit du siège du pilote • Driver seat right support

59C Support avant du siège du pilote • Driver seat front support

59D Support arrière du siège du pilote • Driver seat rear support

59E Bouchon du support gauche du siège du pilote • Driver seat left support cap

XP Vis • Screws 2.3 × 4 mm **× 10**

1



2



3



4

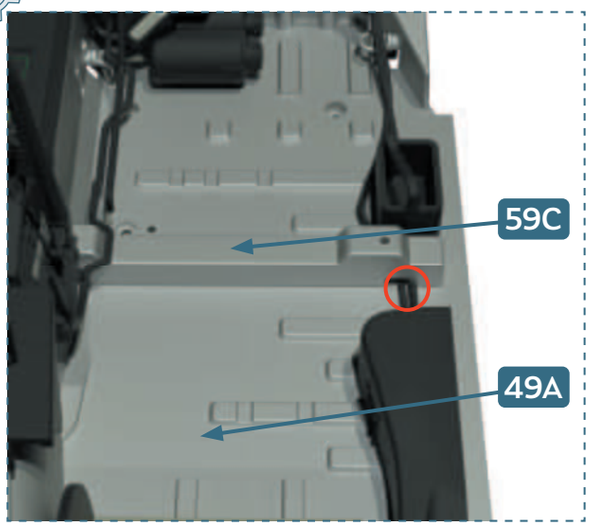

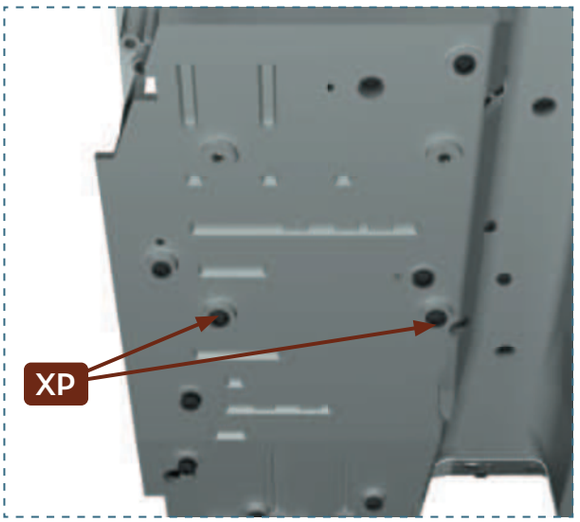

5

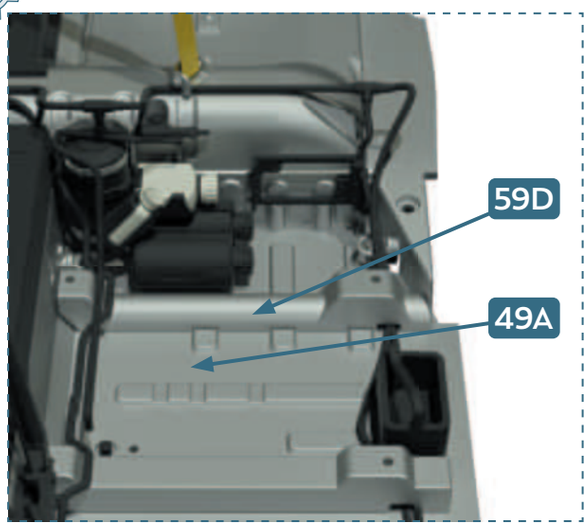

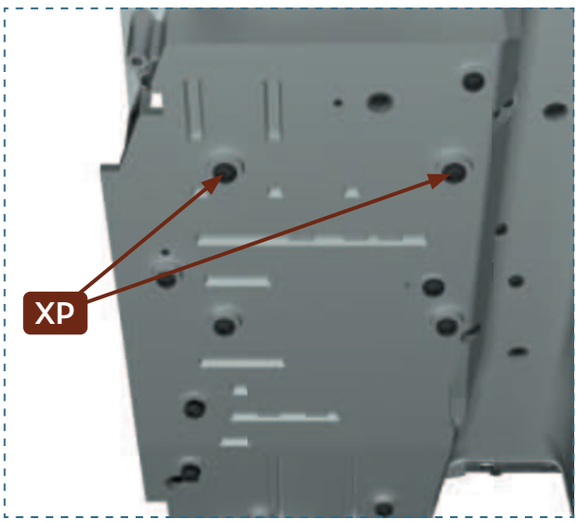

60

HARNAIS DE SÉCURITÉ DU PILOTE

•

DRIVER SAFETY HARNESS

PIÈCES • PARTS LIST

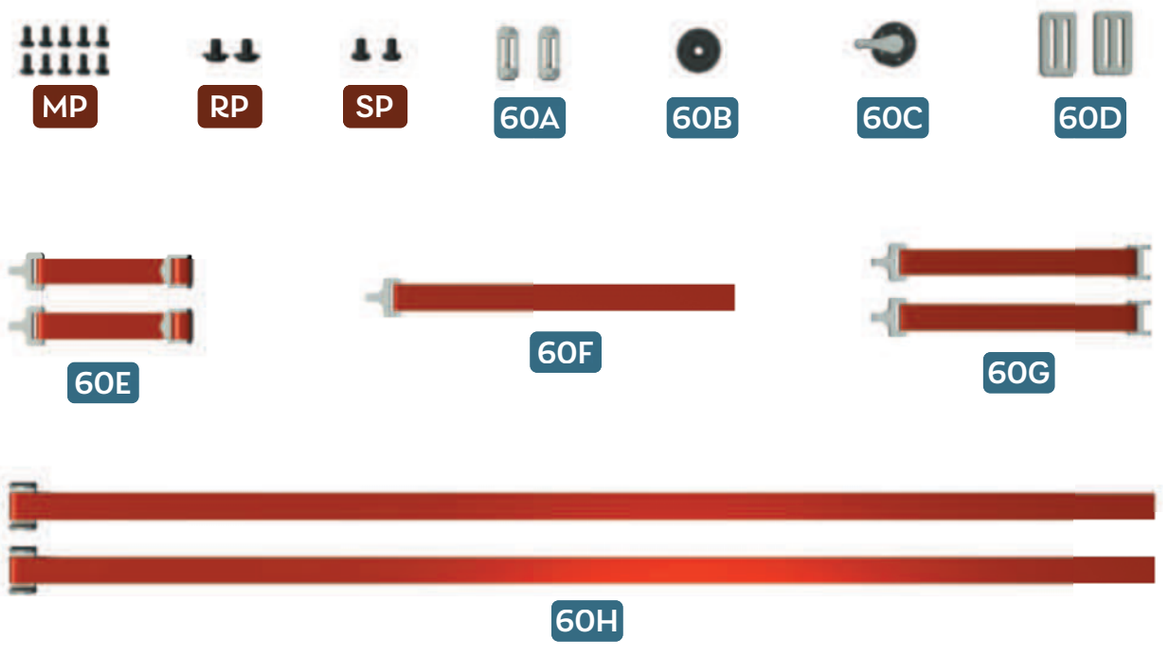

60A Passants du harnais de sécurité 1 • Safety harness loops 1 **× 2**

60B Boucle centrale du harnais de sécurité 1 • Safety harness central buckle 1

60C Boucle centrale du harnais de sécurité 2 • Safety harness central buckle 2

60D Passants du harnais de sécurité 2 • Safety harness loops 2 **× 2**

60E Sangles du harnais de sécurité 1 • Safety harness straps 1 **× 2**

60F Sangle du harnais de sécurité 2 • Safety harness strap 2

60G Sangles du harnais de sécurité 3 • Safety harness straps 3 **× 2**

60H Sangles du harnais de sécurité 4 • Safety harness straps 4 **× 2**

MP Vis • Screws 1.2 × 3mm **× 10**

RP Vis • Screws 1.7 × 3 mm (W 5.5) **× 2**

SP Vis • Screws 1.7 × 3 mm **× 2**

1

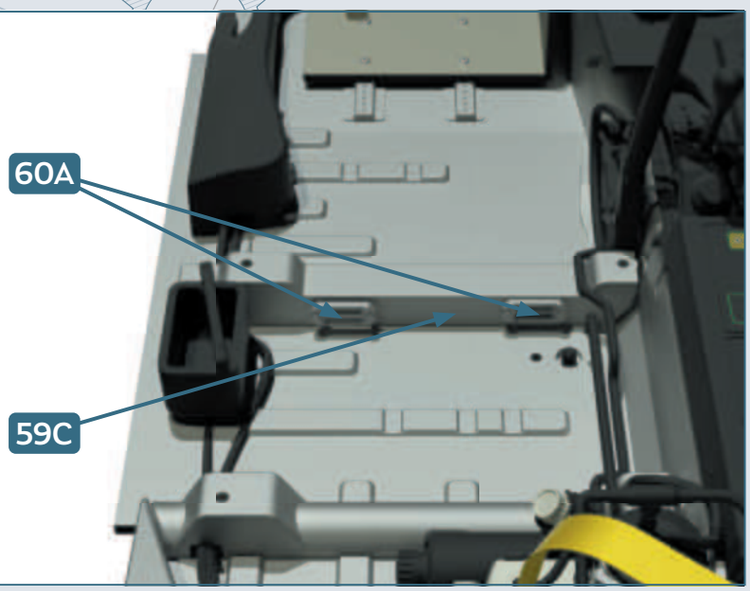

2

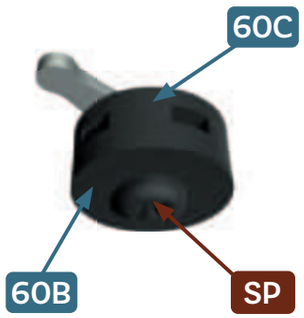

3

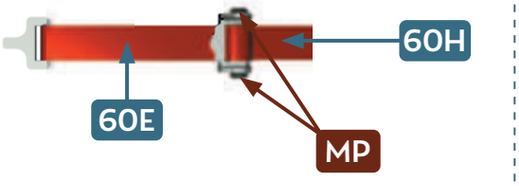

× 2

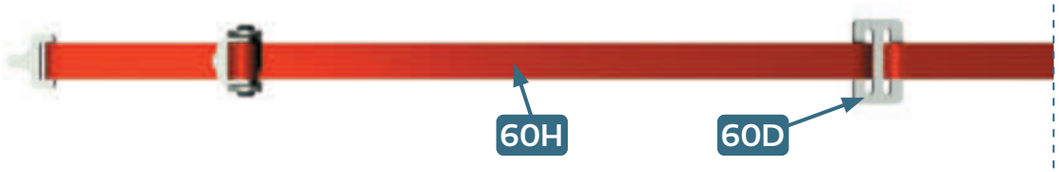

× 2

4



5



6

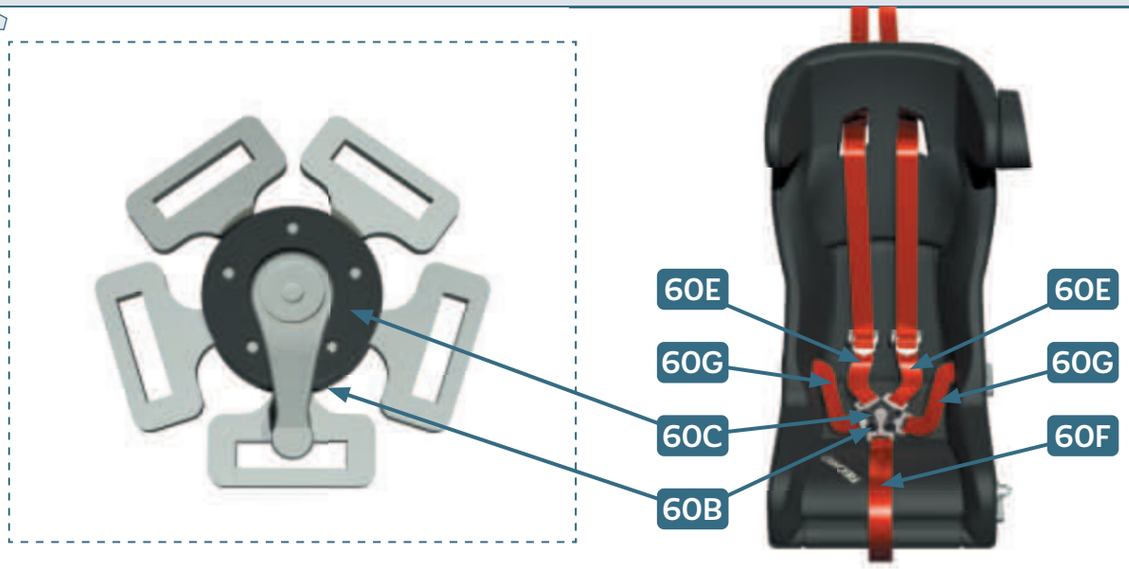

7

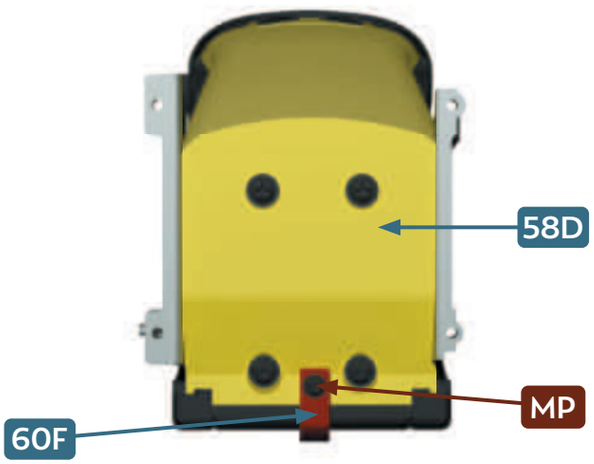

SIÈGE DU COPILOTE
•
CO-DRIVER SEAT
1

61

PIÈCES • PARTS LIST

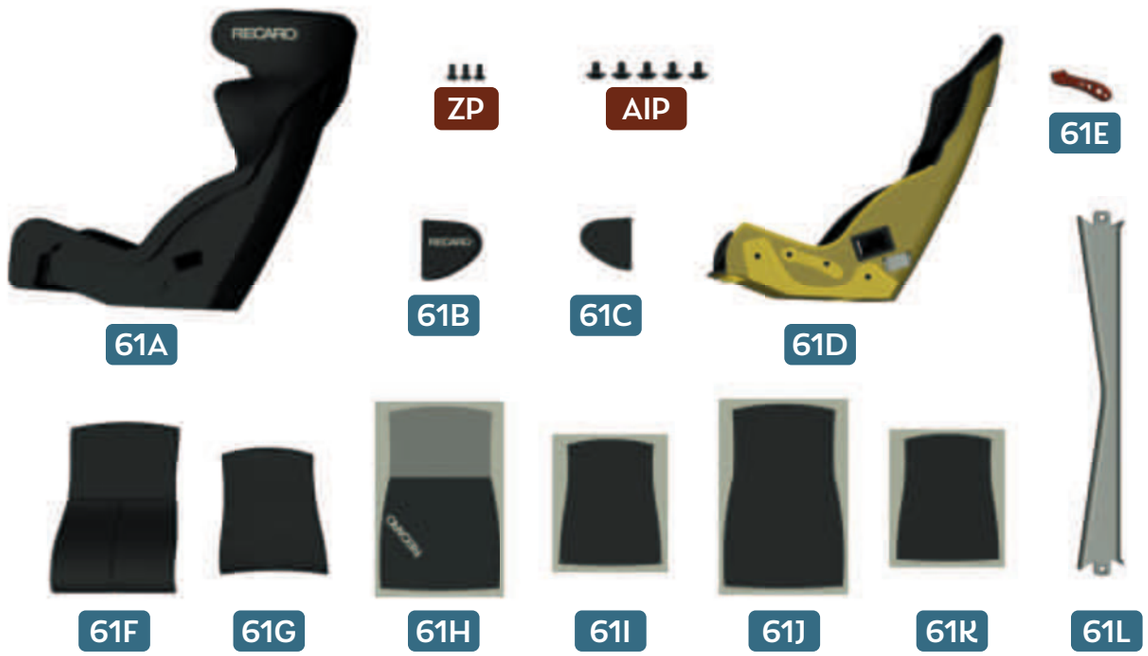

61A Structure du siège du copilote • Co-driver seat structure
61B Coussin d'appui-tête du siège du copilote 1 • Co-driver seat headrest cushion 1
61C Coussin d'appui-tête du siège du copilote 2 • Co-driver seat headrest cushion 2
61D Armature du siège du copilote • Co-driver seat frame
61E Guillotine du harnais de sécurité • Safety harness sash
61F Base de l'assise • Seat base
61G Base du dossier • Backrest base
61H Revêtement de l'assise • Seat cover
61I Revêtement du dossier • Backrest cover
61J Coussin de l'assise • Seat cushion
61K Coussin du dossier • Back cushion
61L Barre anti-rapprochement de la suspension arrière • Rear suspension anti-tipping bar

ZP Vis • Screws 1.7 × 4 mm **× 3**
AIP Vis • Screws 2.3 × 4 mm (W6.0) **× 5**

1



2

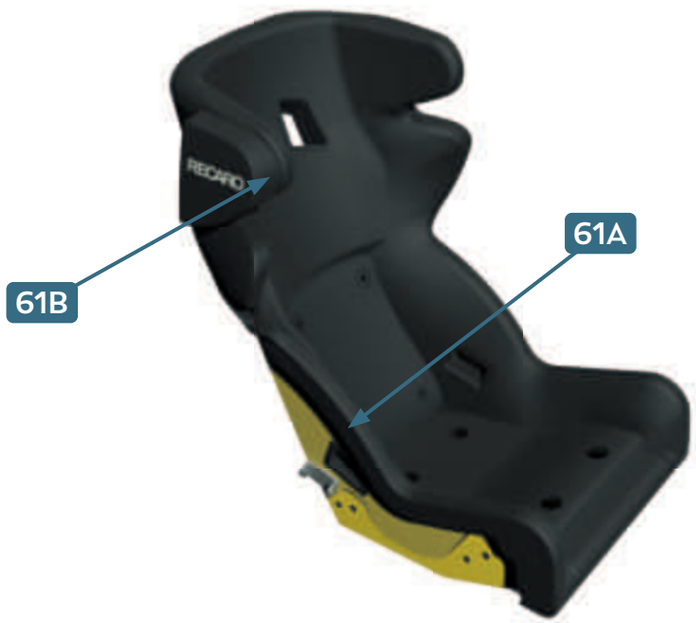

3

FR Détacher la couche de protection de **61H**
ENG Remove **61H** from its backing sheet

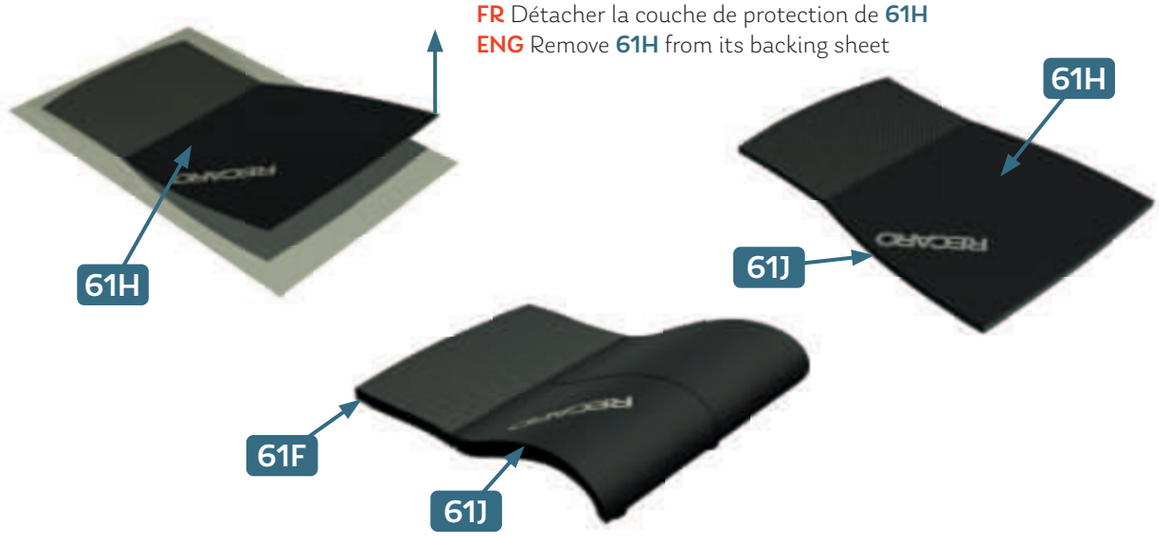

4

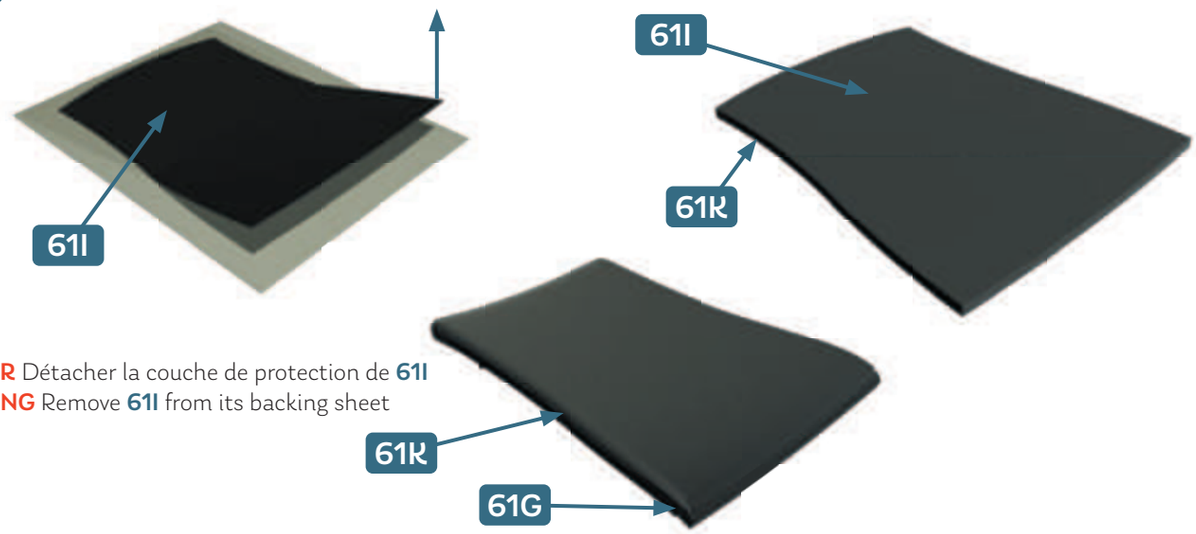

FR Détacher la couche de protection de **61I**
ENG Remove **61I** from its backing sheet

5



6



7

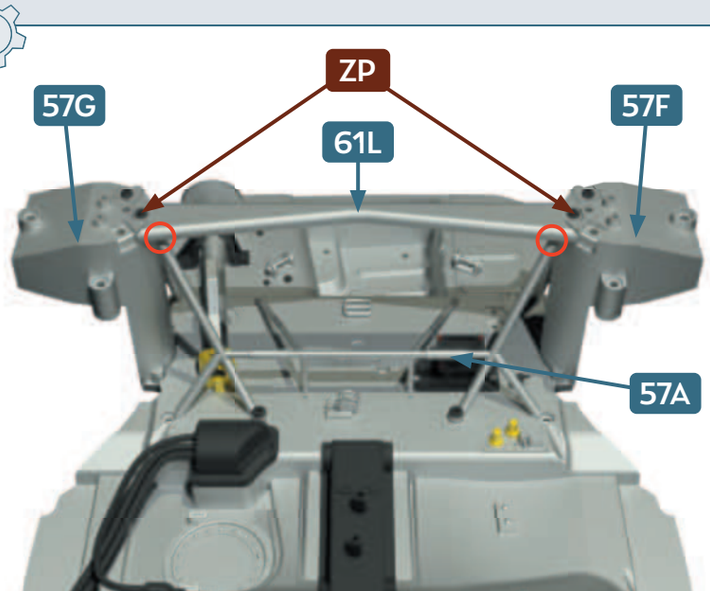



SIÈGE DU COPILOTE
•
CO-DRIVER SEAT
2

62

PIÈCES • PARTS LIST





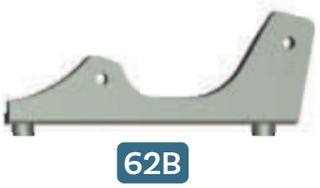

62A Support droit du siège du copilote • Co-driver seat right support

62B Support gauche du siège du copilote • Co-driver seat left support

XP Vis • Screws 2.3 × 4 mm **× 5**

1





63

HARNAIS DE SÉCURITÉ DU COPILOTE

•

CO-DRIVER SAFETY HARNESS

PIÈCES • PARTS LIST

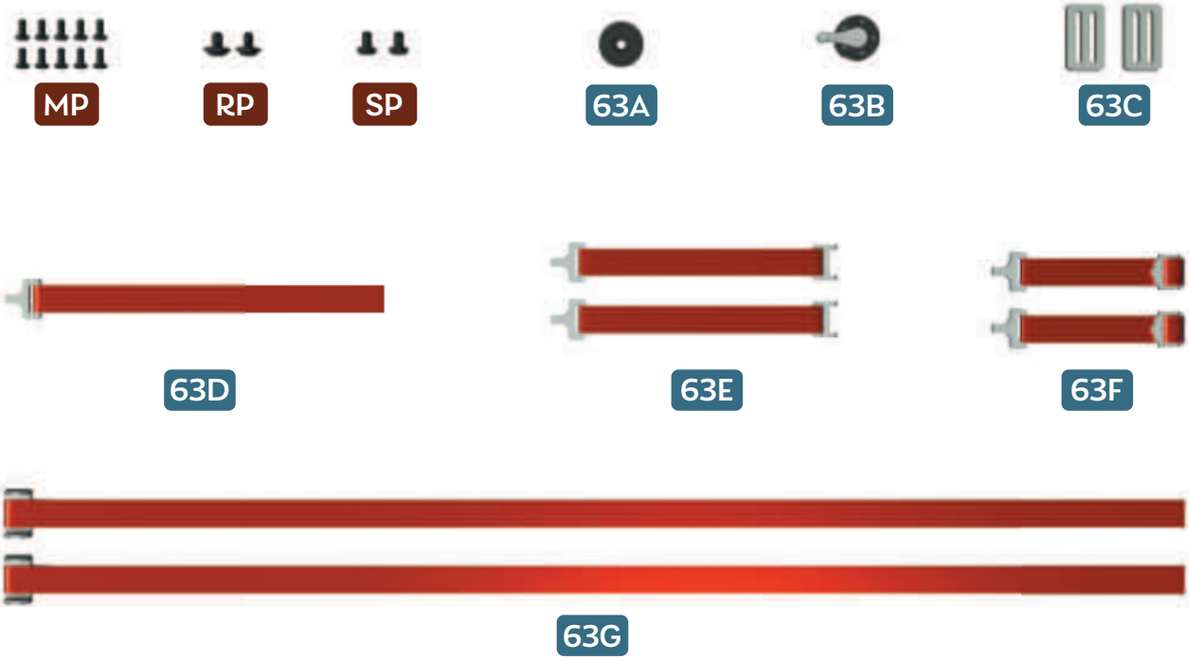

63A Boucle centrale du harnais de sécurité 1 • Safety harness central buckle 1
63B Boucle centrale du harnais de sécurité 2 • Safety harness central buckle 2
63C Passants du harnais de sécurité 2 • Safety harness loops 1 **× 2**
63D Sangles du harnais de sécurité 1 • Safety harness strap 1
63E Sangle du harnais de sécurité 2 • Safety harness straps 2 **× 2**
63F Sangles du harnais de sécurité 3 • Safety harness straps 3 **× 2**
63G Sangles du harnais de sécurité 4 • Safety harness straps 4 **× 2**

MP Vis • Screws 1.2 × 3 mm **× 10**
RP Vis • Screws 1.7 × 3 mm (W 5.5) **× 2**
SP Vis • Screws 1.7 × 3 mm **× 2**

FR *Veuillez vous référer aux pas à pas n° 60 (p. 232)*
ENG *Please follow the step by step instructions N°60 (p. 232)*

PLANCHE DE BORD ET COMMANDES DU VOLANT

64

•

DASHBOARD AND STEERING WHEEL CONTROLS

PIÈCES • PARTS LIST



XP



64A



64B



64C



64D



64E



64F



64G



64H

64A Planche de bord • Instrument panel
64B Écran de marche du pilote • Driver control screen
64C Interrupteurs du volant 1 • Steering wheel switches 1 **× 4**
64D Interrupteurs du volant 2 • Steering wheel switches 2 **× 4**
64E Câbles du volant • Steering wheel wires **× 2**
64F Coupe-circuit 1 • Circuit breaker 1
64G Coupe-circuit 2 • Circuit breaker 1
64H Câble du coupe-circuit • Circuit breaker wire

XP Vis • Screws 2.3 × 4 mm **× 6**

1

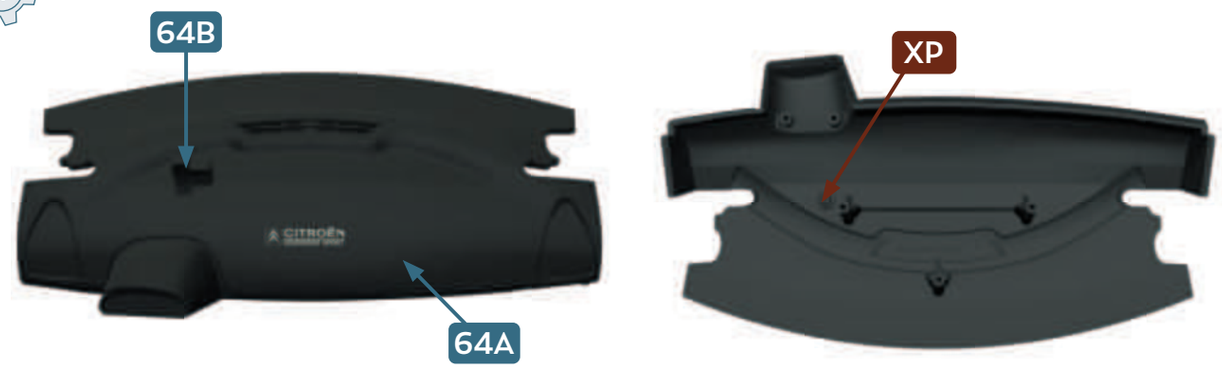

2

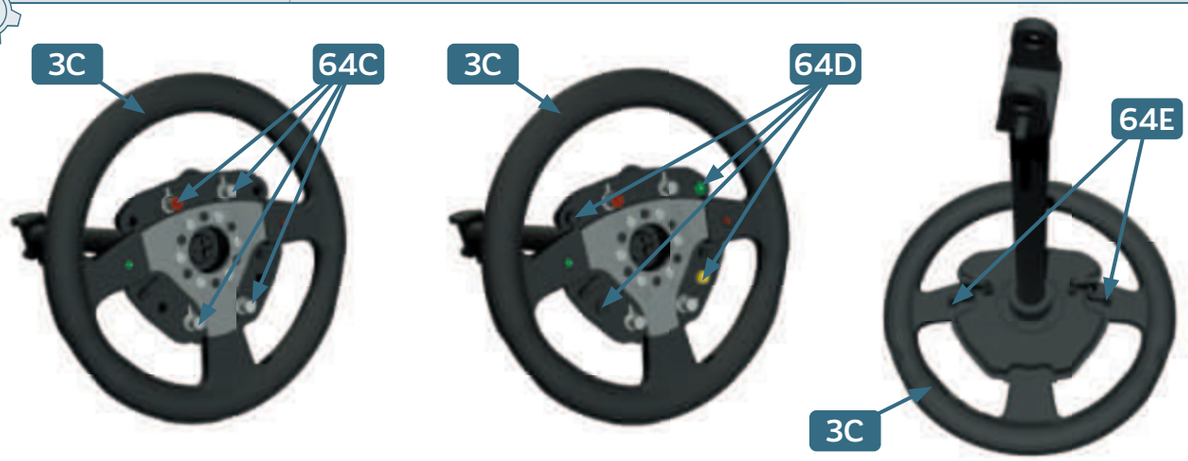

3

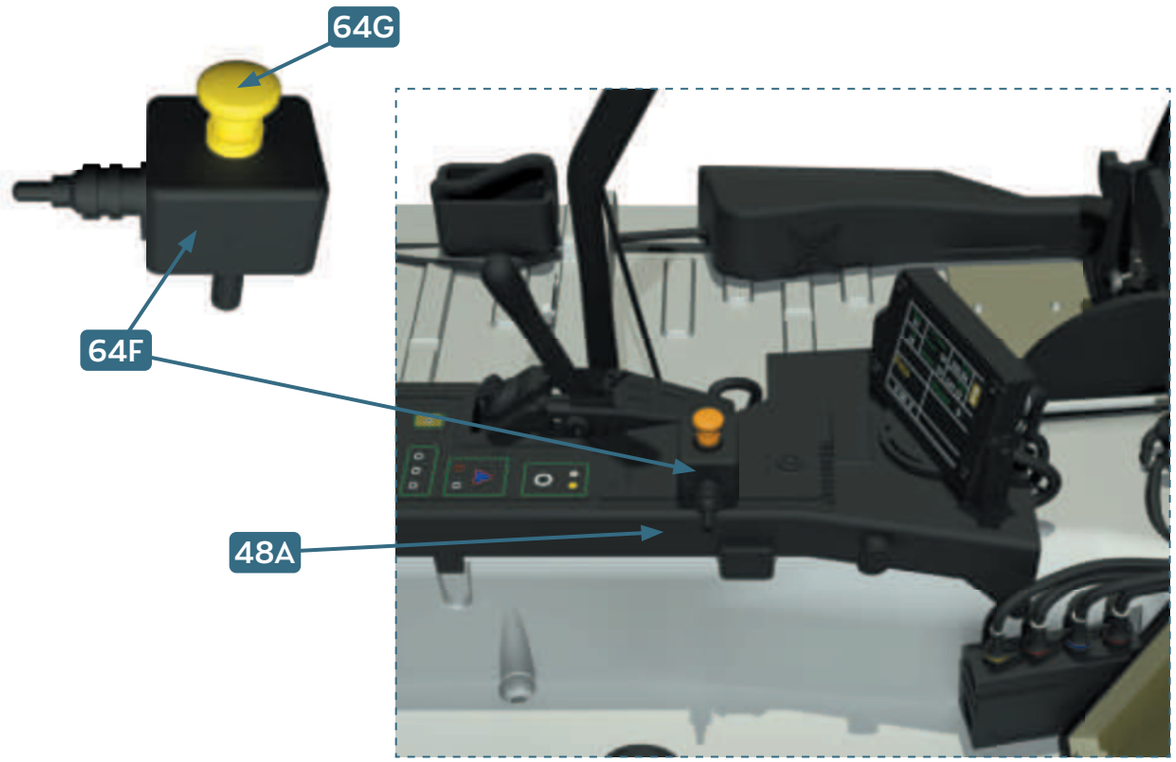

4

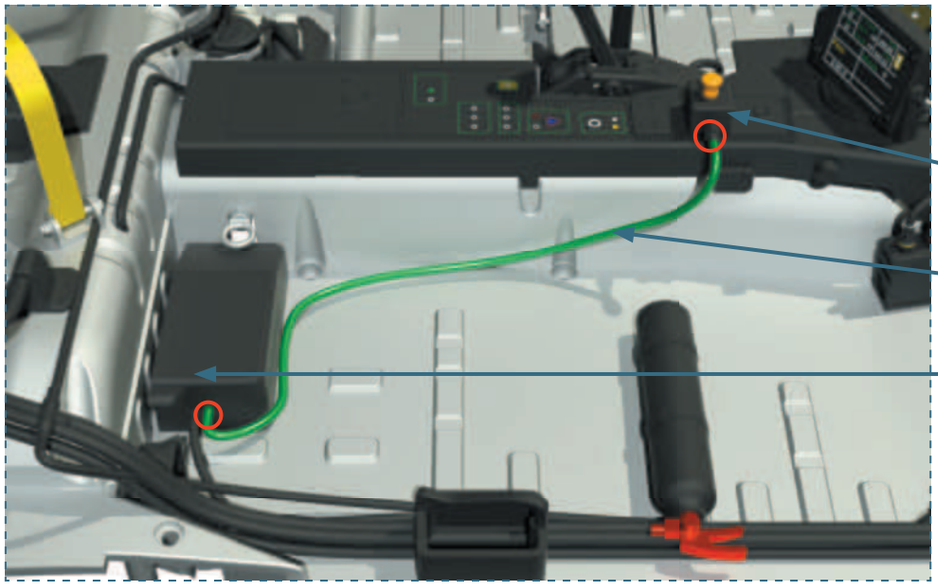

5



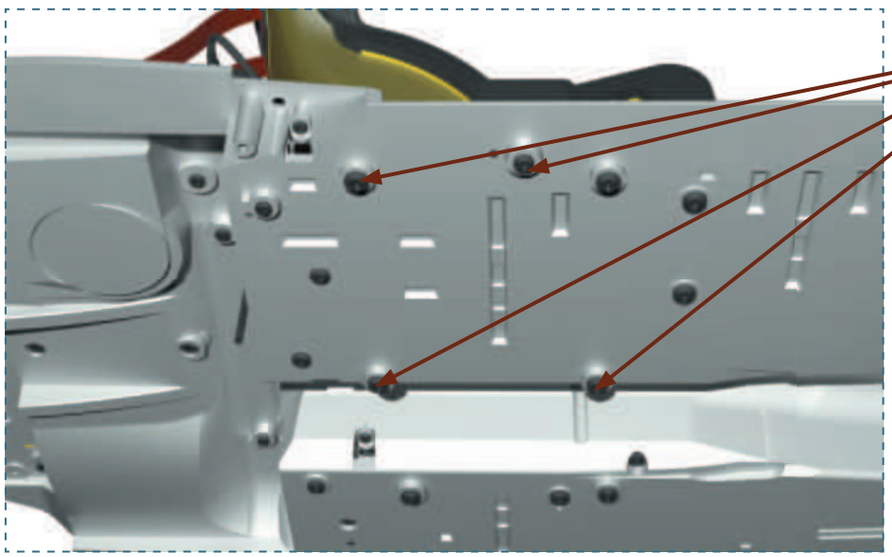

65

ARCEAU DE SÉCURITÉ DU PILOTE

•

DRIVER ROLL BAR

PIÈCES • PARTS LIST

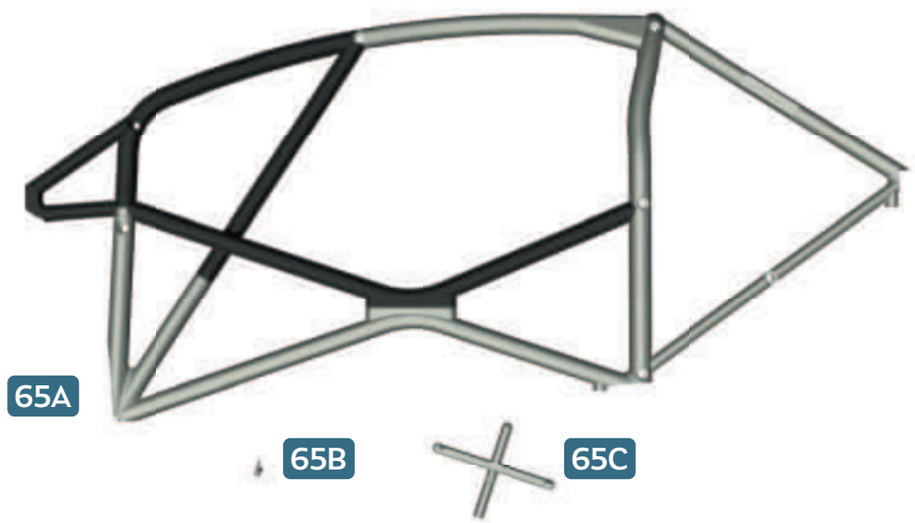

65A Arceau de sécurité du pilote • Driver roll bar
65B Buse du système d'extinction • Sprinkler system nozzle
65C Clé de roue en croix • Cross wheel key

1

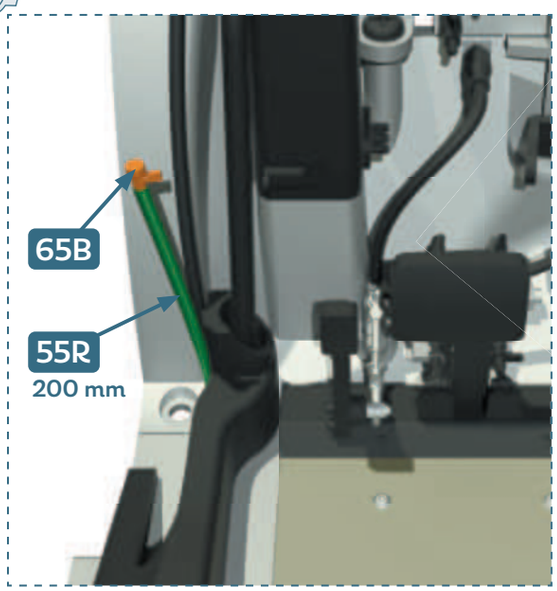

2

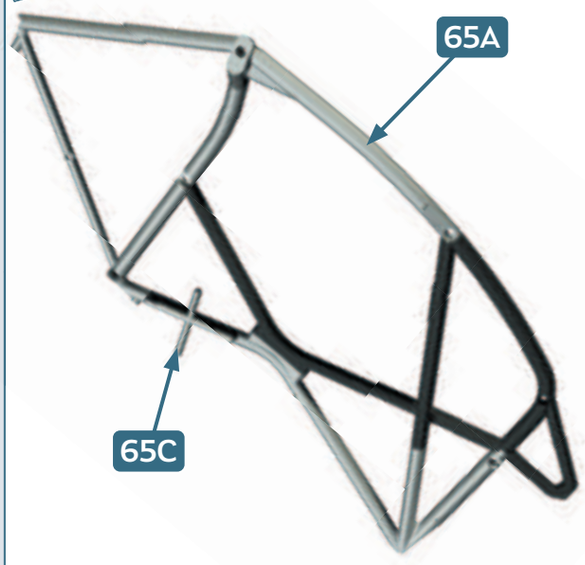

HAUT DE L'ARCEAU DE SÉCURITÉ

66

•

ROLL BAR UPPER PART

PIÈCES • PARTS LIST



AP

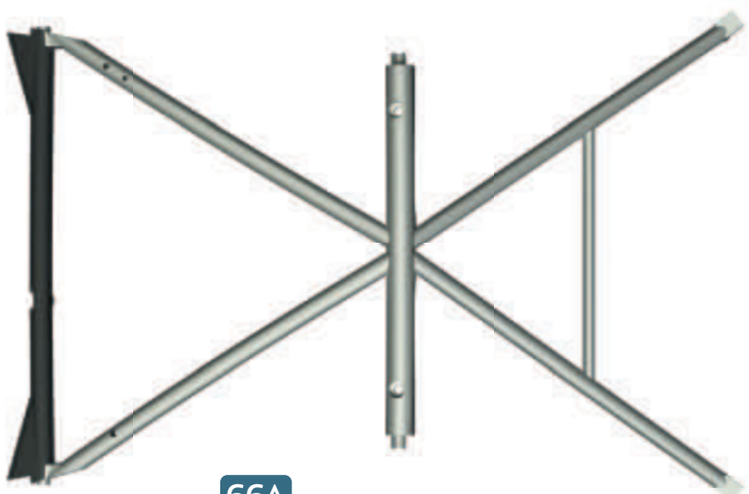

66A



66B



66C



66D



66E

66A Haut de l'arceau de sécurité • Roll bar upper part

66B Lampe de lecture du copilote • Co-driver reading light

66C Pare-soleil du pilote • Driver sun visor

66D Support du pare-soleil du pilote 1 • Driver sun visor bracket 1

66E Support du pare-soleil du pilote 2 • Driver sun visor bracket 2

AP Vis • Screws 1.7 × 4 mm **× 3**

1



2

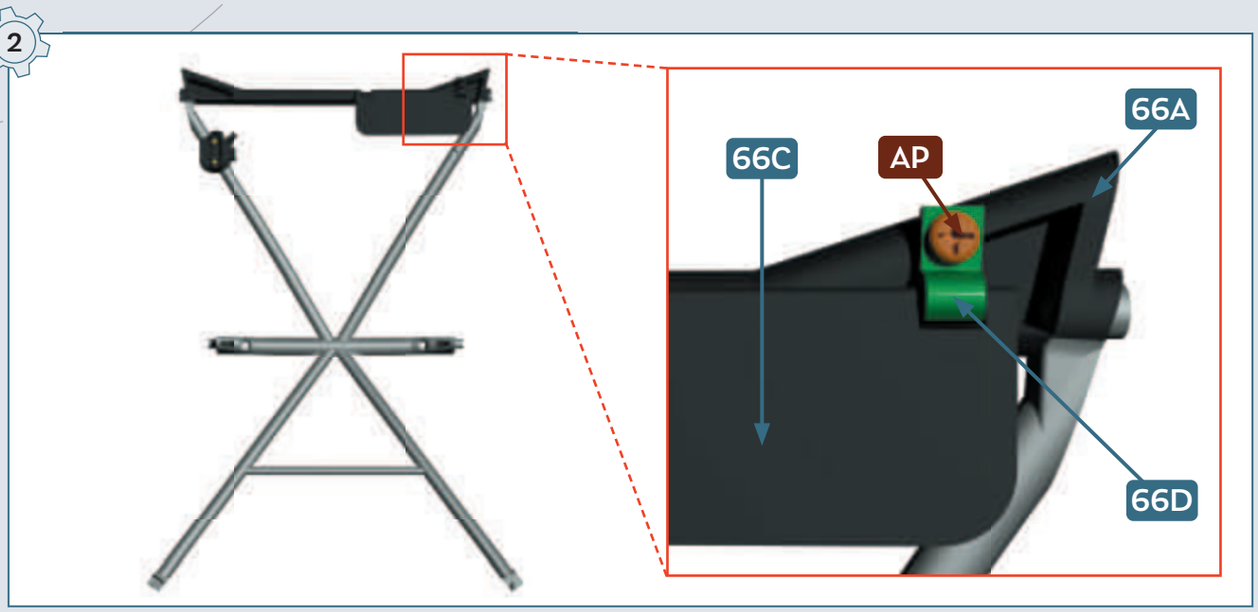

3

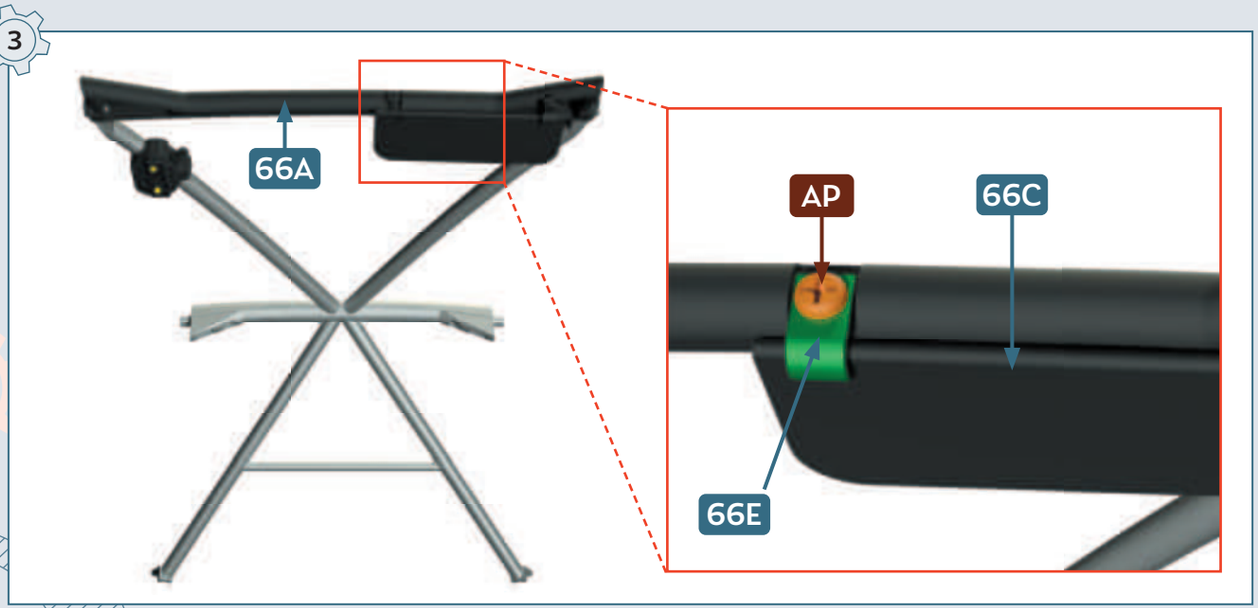

CENTRE DE L'ARCEAU DE SÉCURITÉ

67

•

ROLL BAR CENTRAL PART

PIÈCES • PARTS LIST

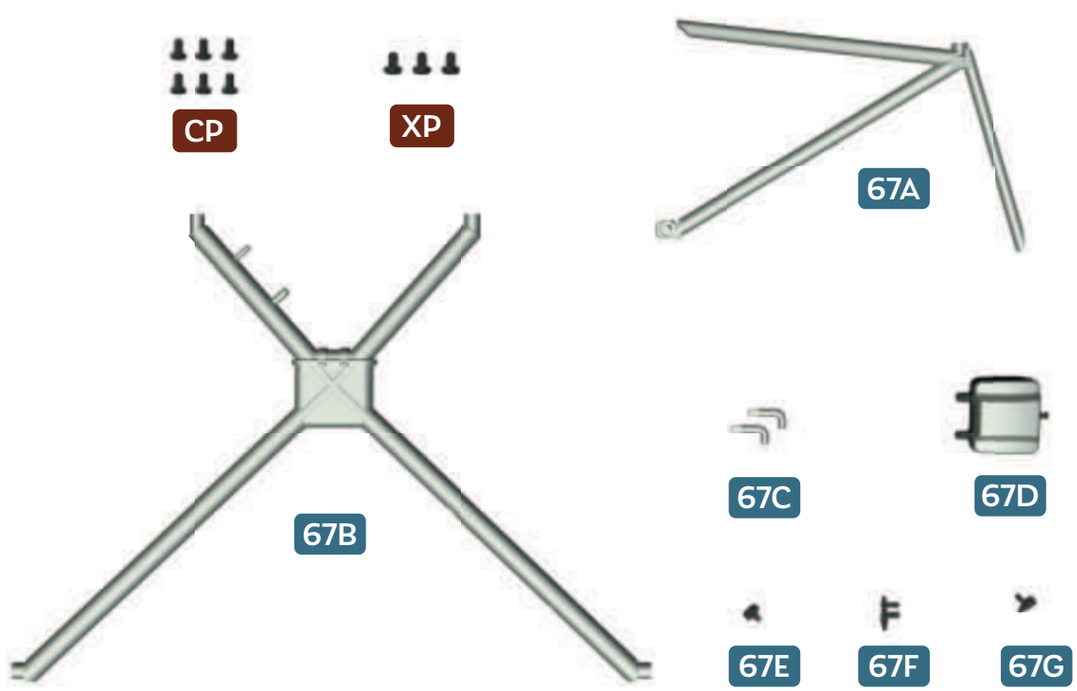

67A Arrière gauche de l'arceau de sécurité • Roll bar left rear part
67B Centre de l'arceau de sécurité • Roll bar central part
67C Crochets des casques • Helmet hooks **× 2**
67D Intercom Stilo WRC • Intercom Stilo WRC
67E Connecteur du câblage électrique 1 • Wiring connector 1
67F Connecteur du câblage électrique 2 • Wiring connector 2
67G Connecteur du câblage électrique 3 • Wiring connector 3

CP Vis • Screws 2.0 × 4 mm **× 6**
XP Vis • Screws 2.3 × 4 mm **× 3**

1

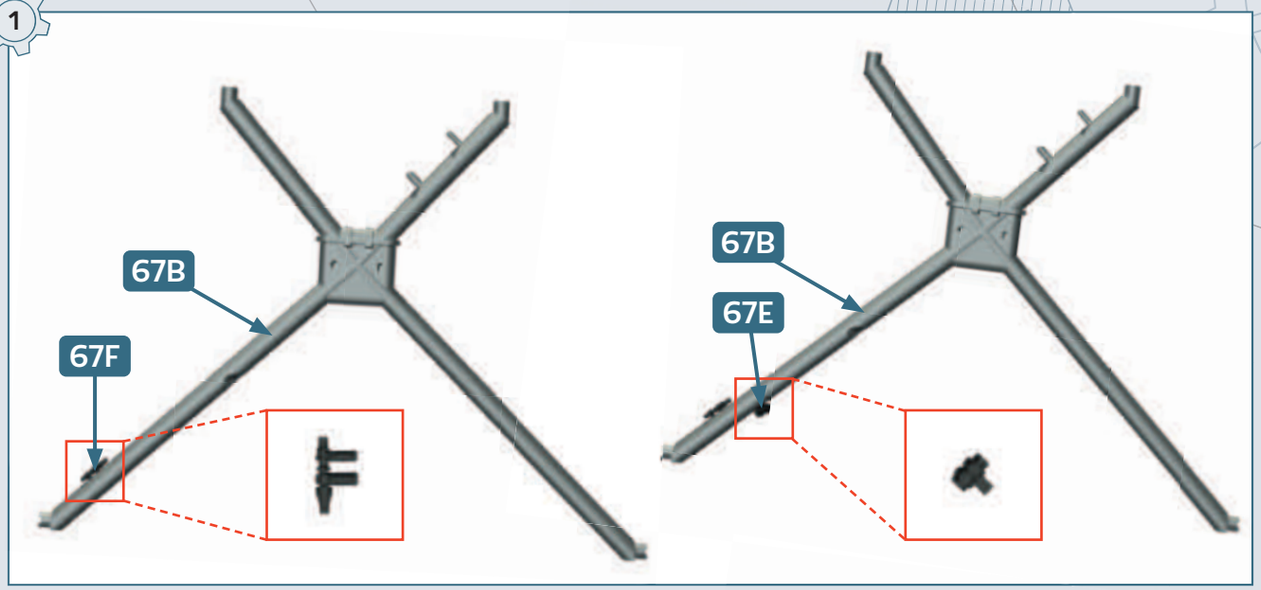

2

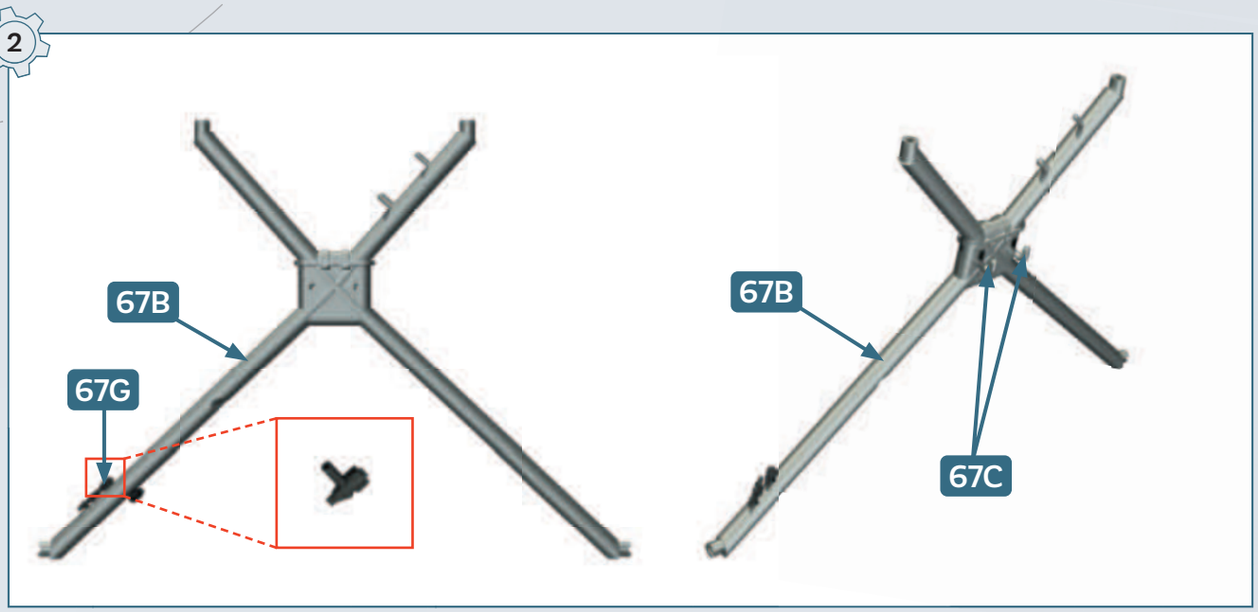

3

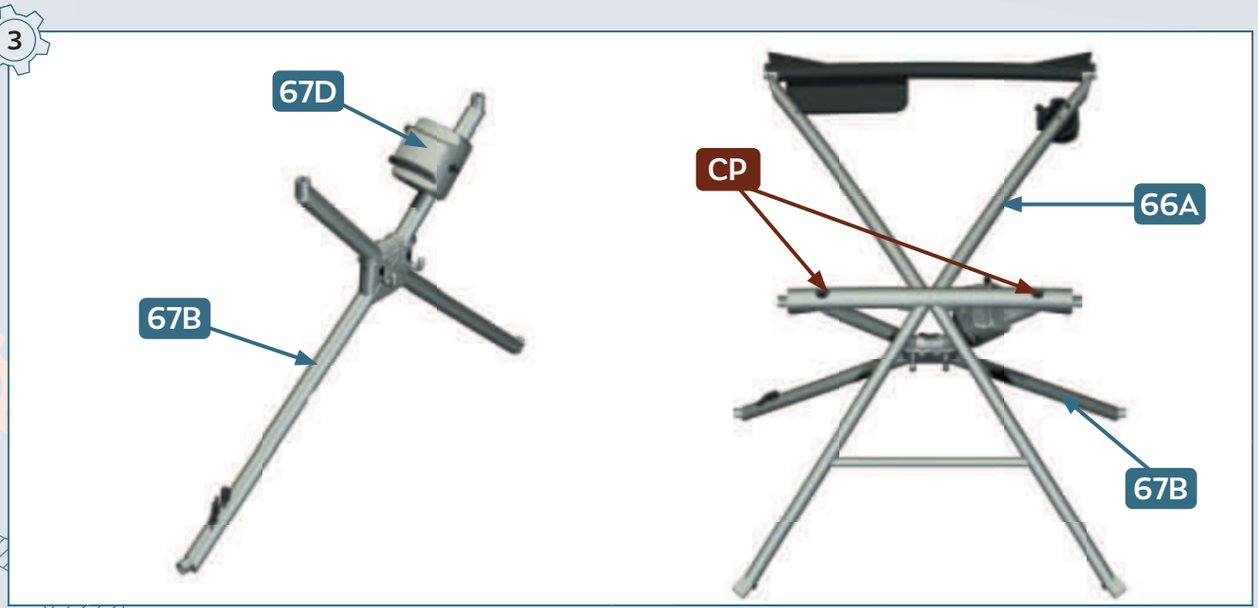

4

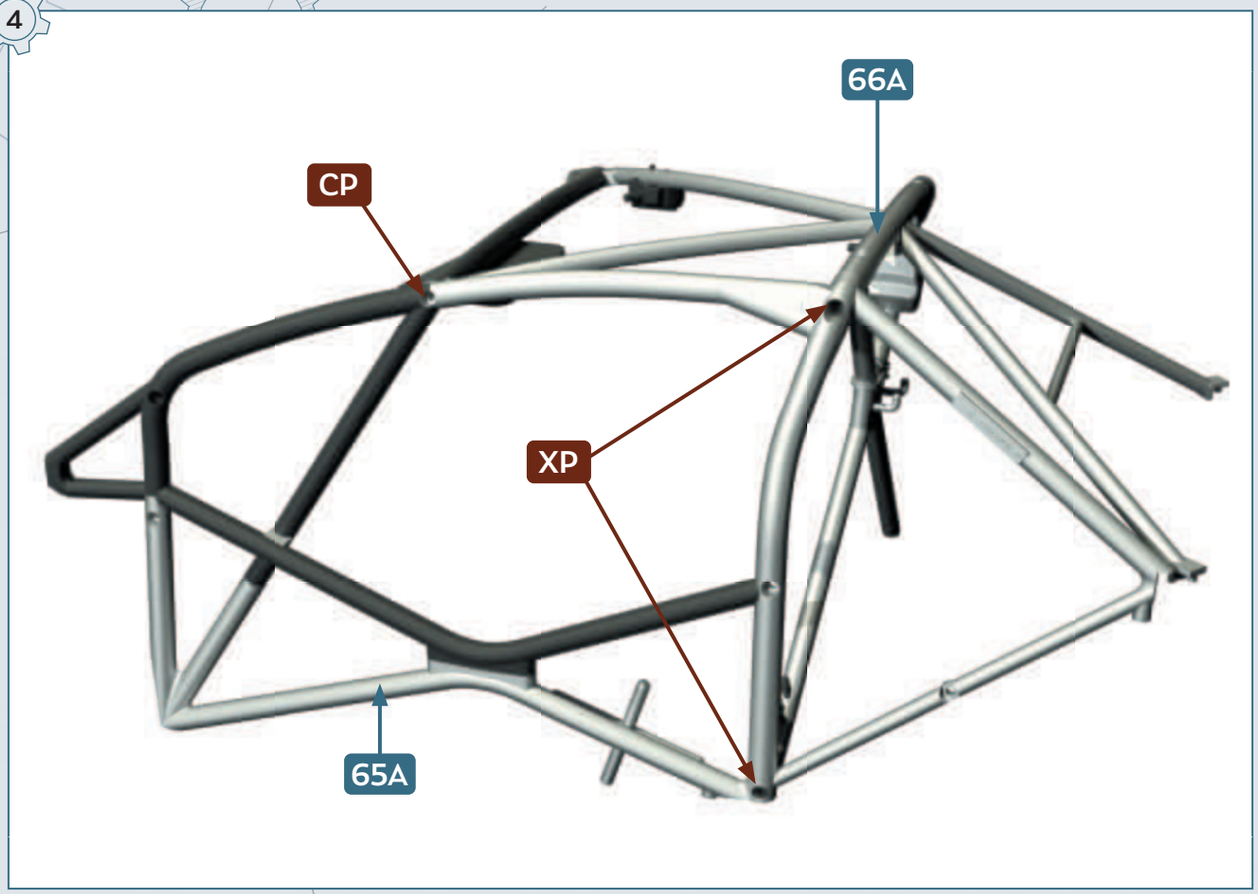

5

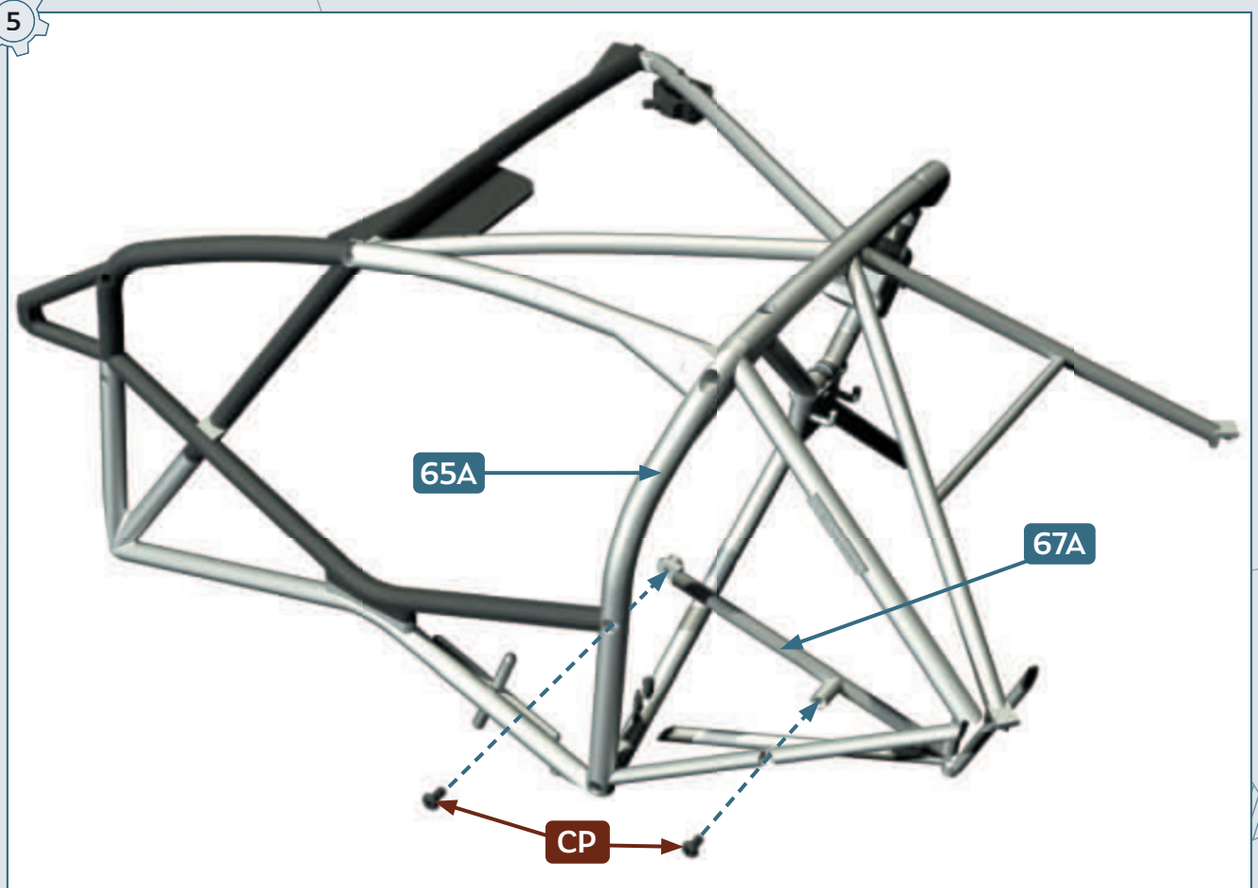

68

ARCEAU DE SÉCURITÉ DE LA PLANCHE DE BORD

•

DASHBOARD ROLL BAR

PIÈCES • PARTS LIST



68A Renfort central de l'arceau de sécurité • Roll bar central reinforcement
68B Connecteur du câblage électrique 1 • Wiring connector 1
68C Connecteur du câblage électrique 2 • Wiring connector 2
68D Renfort gauche de l'arceau de sécurité • Roll bar left reinforcement
68E Renfort droit de l'arceau de sécurité • Roll bar right reinforcement
68F Support de la colonne de direction • Steering column support

CM Vis • Screws 2.0 × 4 mm **× 3**
CP Vis • Screws 2.0 × 4 mm **× 3**

1

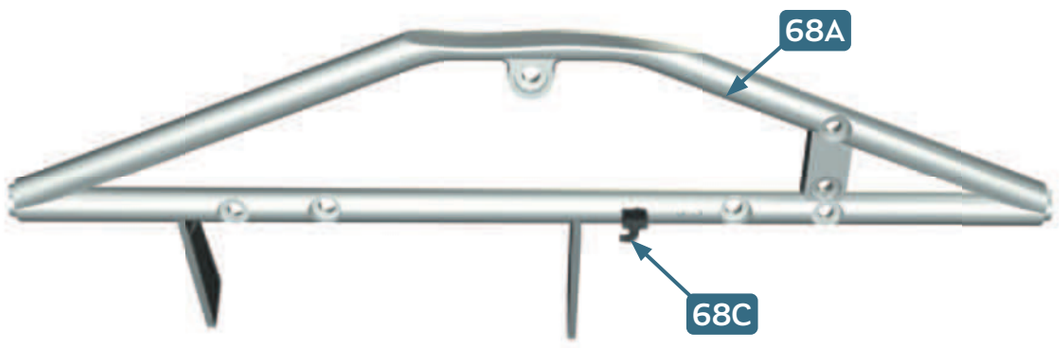

2

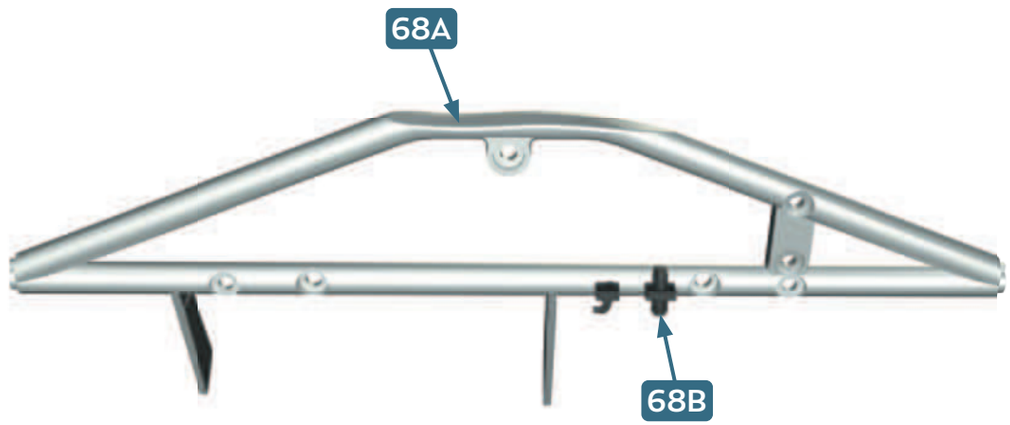

3

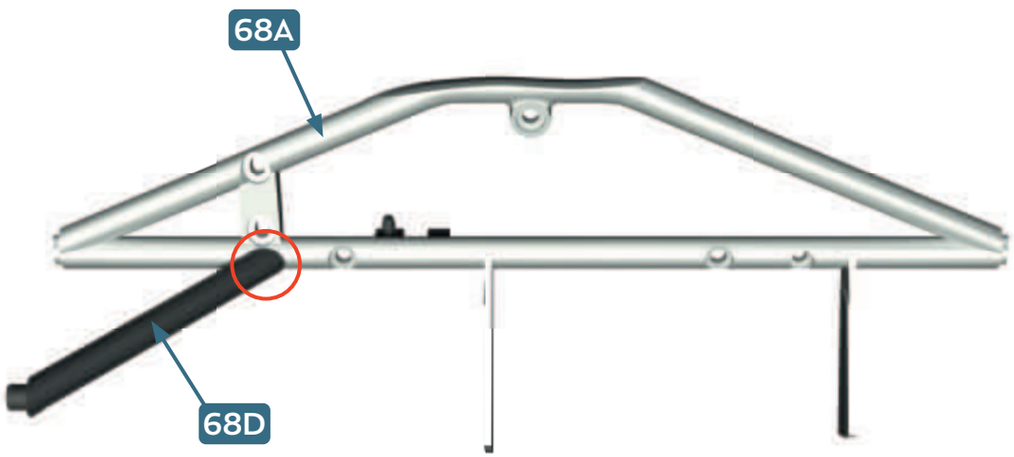

FR Fixer le **68D** par l'embout plus court
ENG Connect the shorter end of **68D**

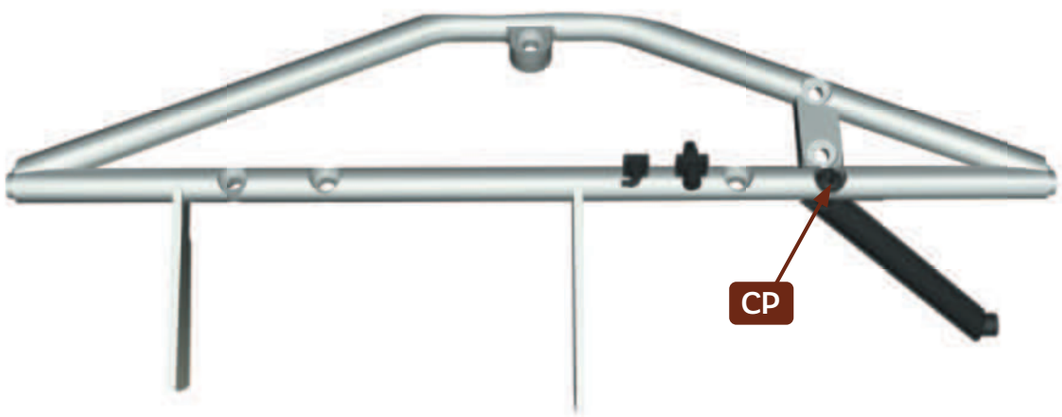

4

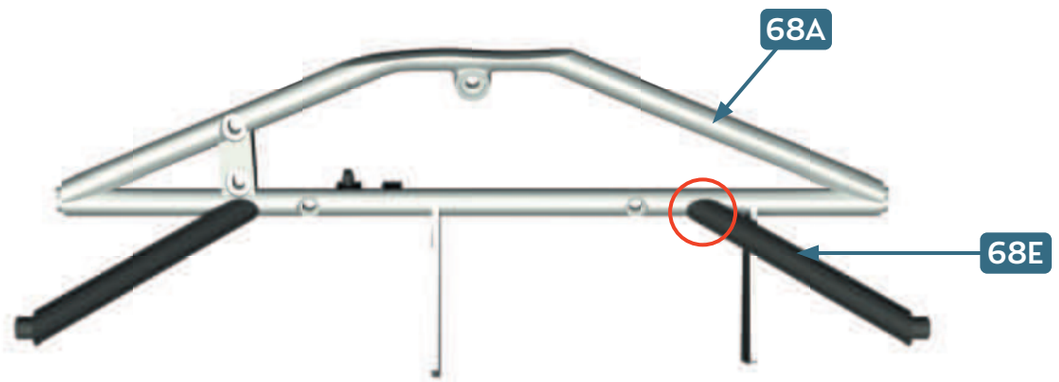

FR Fixer le **68E** par l'embout plus court
ENG Connect the shorter end of **68E**



5

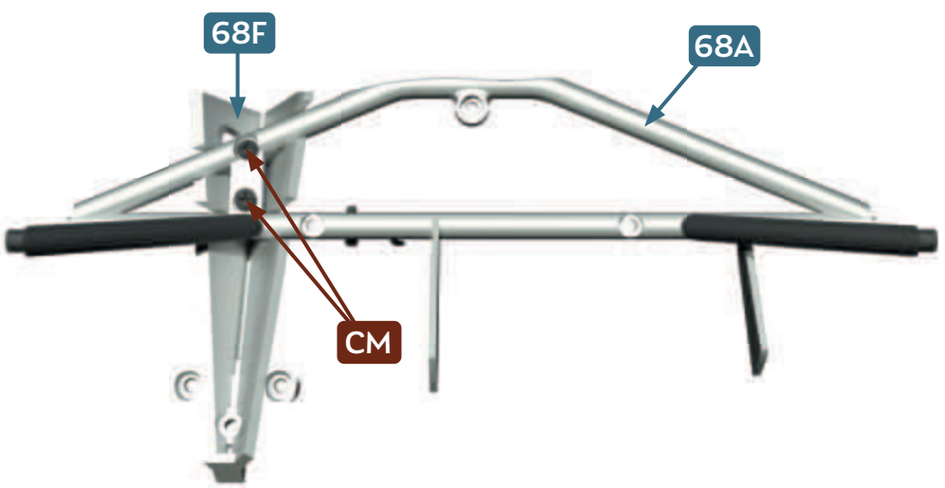

COLONNE DE DIRECTION
•
STEERING COLUMN

69

PIÈCES • PARTS LIST




69A


69B


69C


69D


69E


69F


69G

69A Habillage inférieur de la colonne de direction • Lower steering column cover
69B Arbre intermédiaire de la colonne de direction • Steering column intermediate shaft
69C Cardans de la colonne de direction • Steering column universal joints **× 2**
69D Habillage supérieur de la colonne de direction et palette de changement de vitesses • Upper steering column cover and gearshift paddle
69E Support de la colonne de direction 1 et connecteur des capteurs de la colonne de direction • Steering column bracket 1 and steering column sensor connector
69F Support de la colonne de direction 2 • Steering column bracket 2
69G Tuyauterie et câblage • Hoses and cables

AM Vis • Screws 1.7 × 4.0 mm **× 3**
SM Vis • Screws 1.7 × 3.0 mm **× 5**
AP Vis • Screws 1.7 × 4.0 mm **× 5**
CP Vis • Screws 2.0 × 4.0 mm **× 4**

1

FR Démontez 3D et 3C
ENG Disassemble 3D and 3C



2

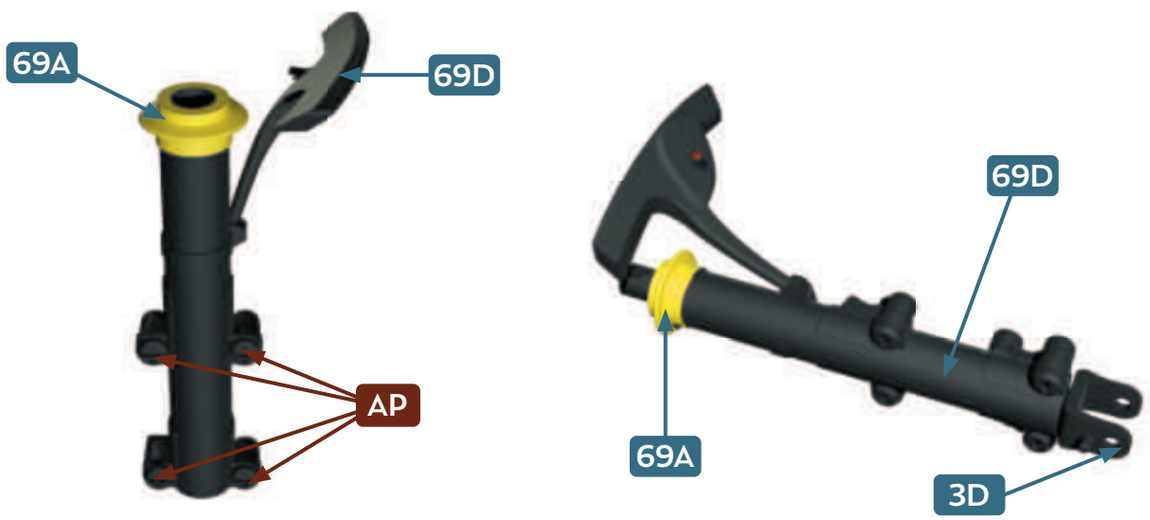

3

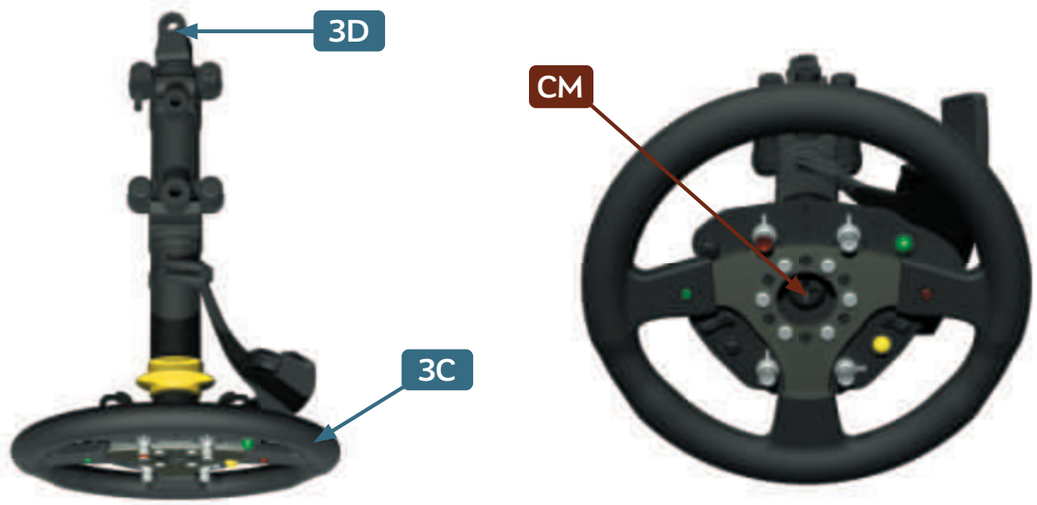

4



FR Coupez **69G** comme montré sur l'image
ENG Cut **69G** as indicated

5





FR Attachez les câbles **69G** (150 mm) un par un à tous les connecteurs de **69E**
ENG Fix the cables **69G** (150 mm) one by one to each connector on **69E**

6



7

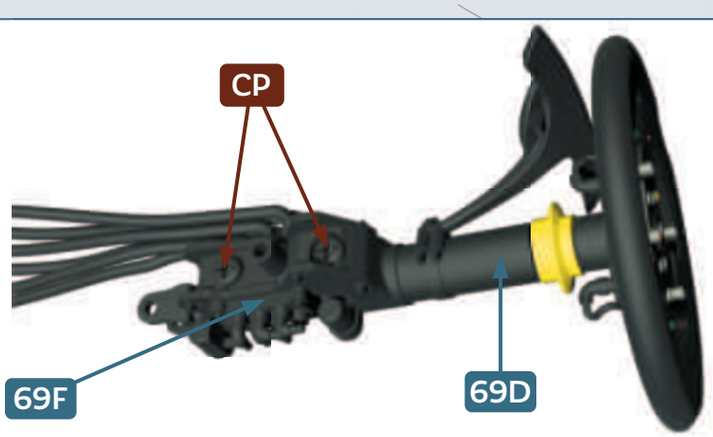

8

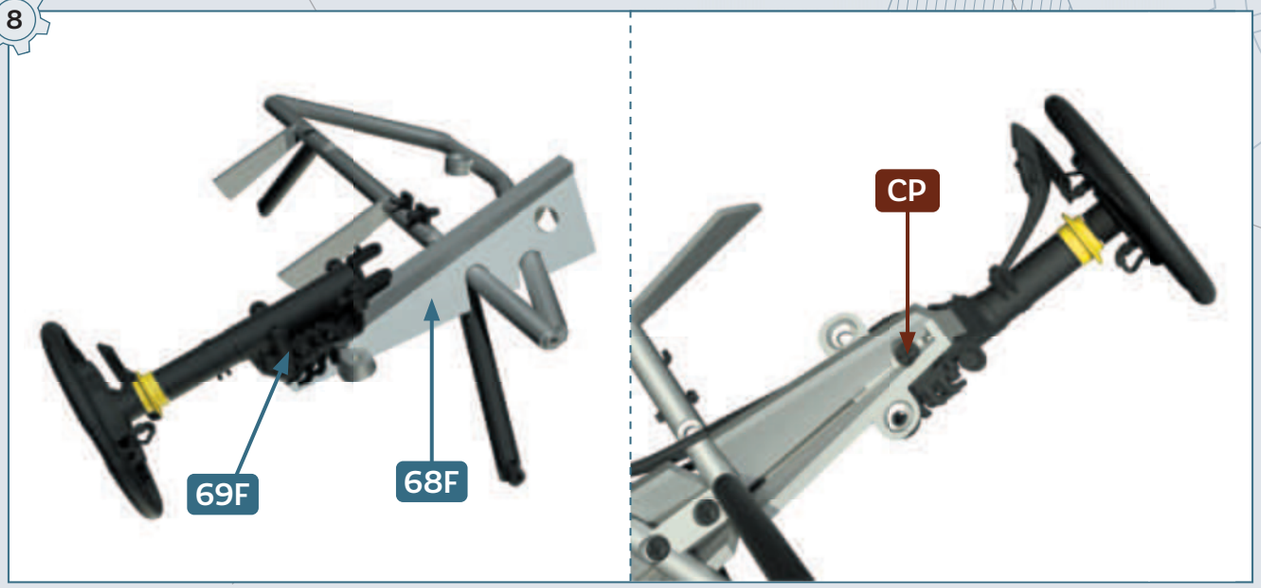

9

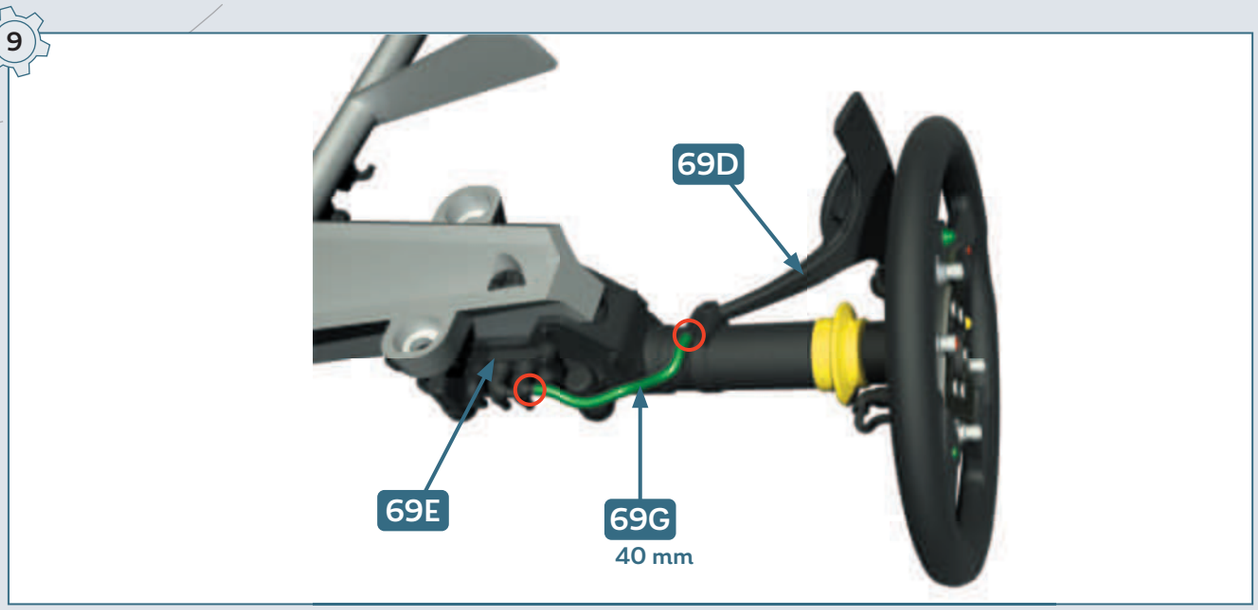

10

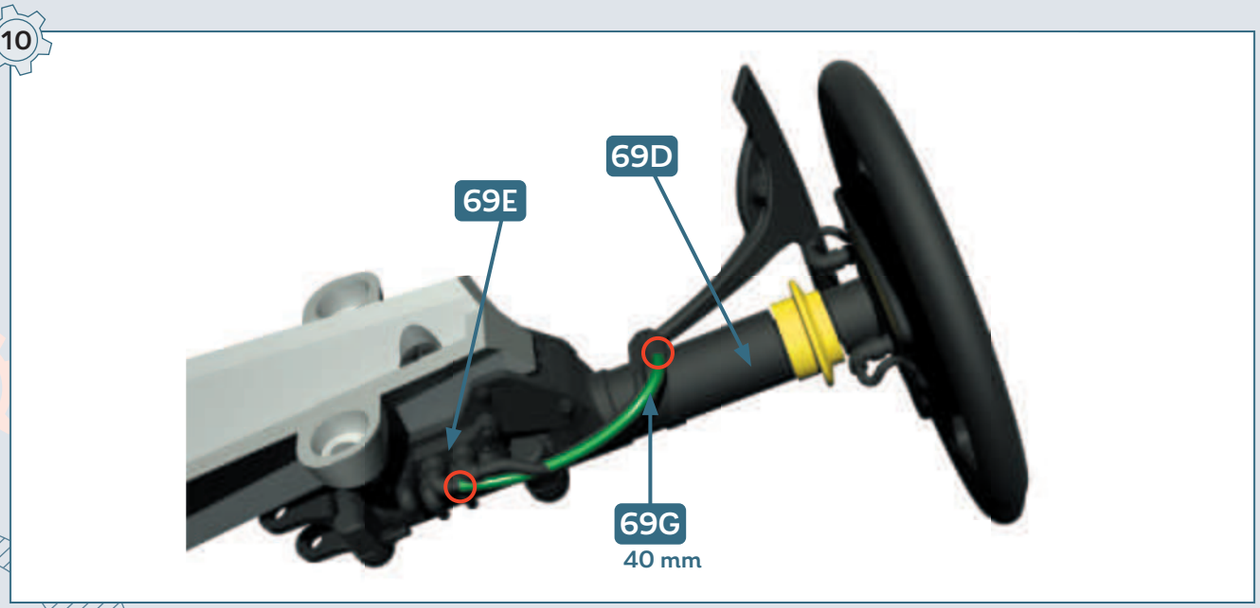

11

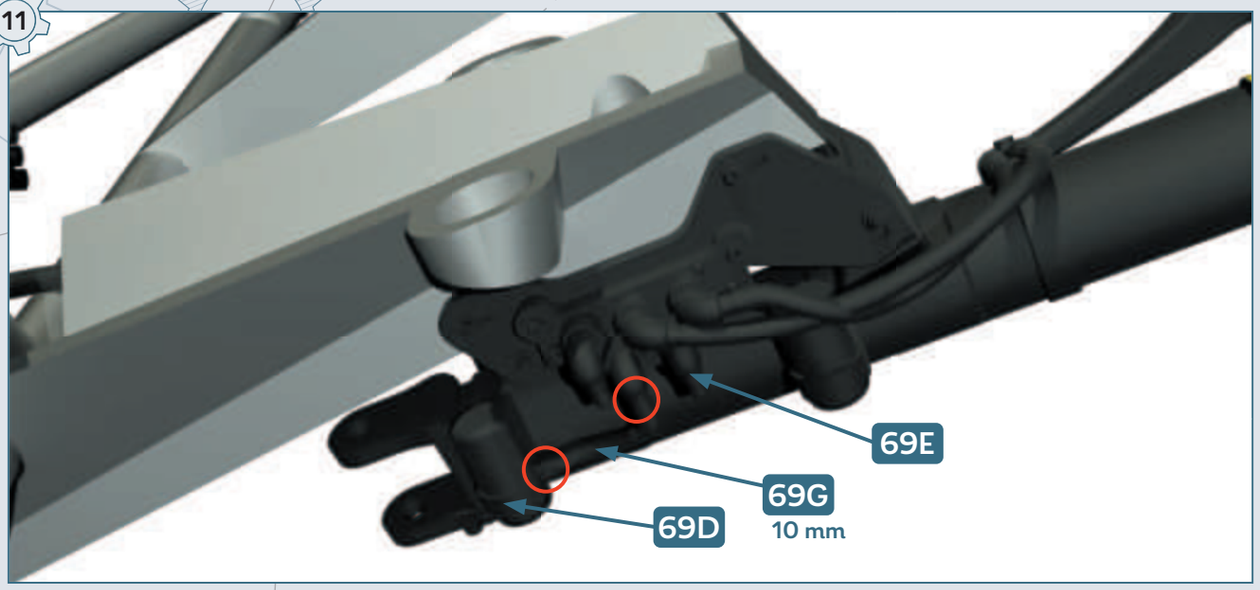
69E
69G
10 mm
69D

12


69E
69G
60 mm
69D
69G
60 mm

13

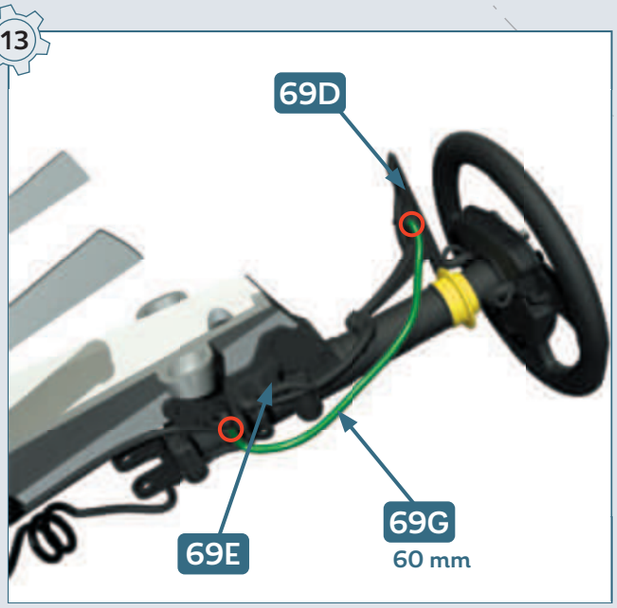
69D
69E
69G
60 mm

14

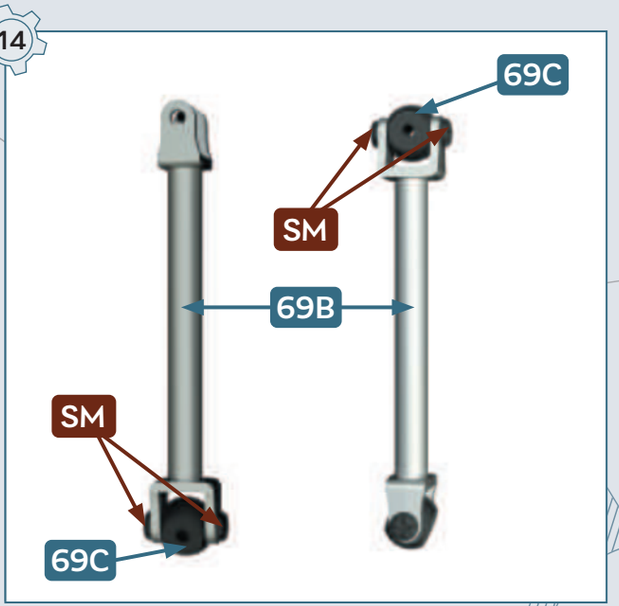
69C
SM
69B
SM
69C

15

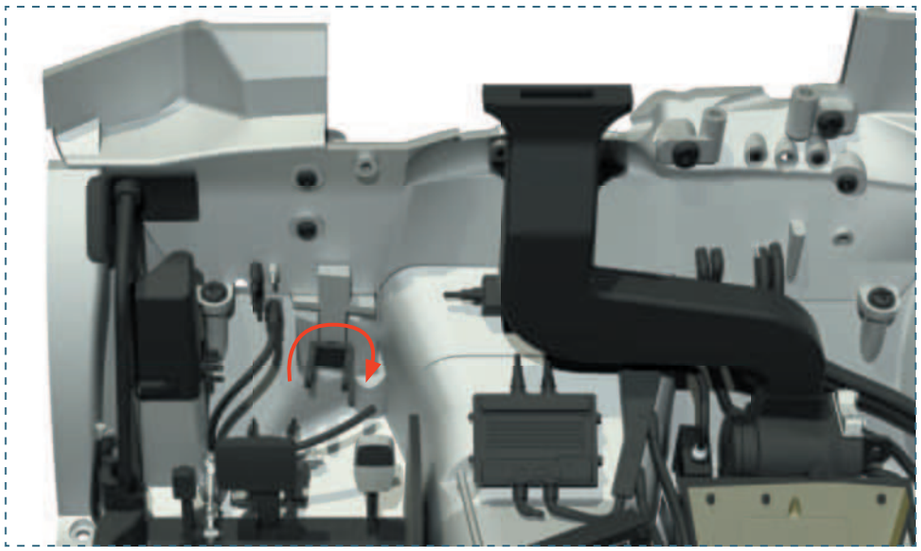

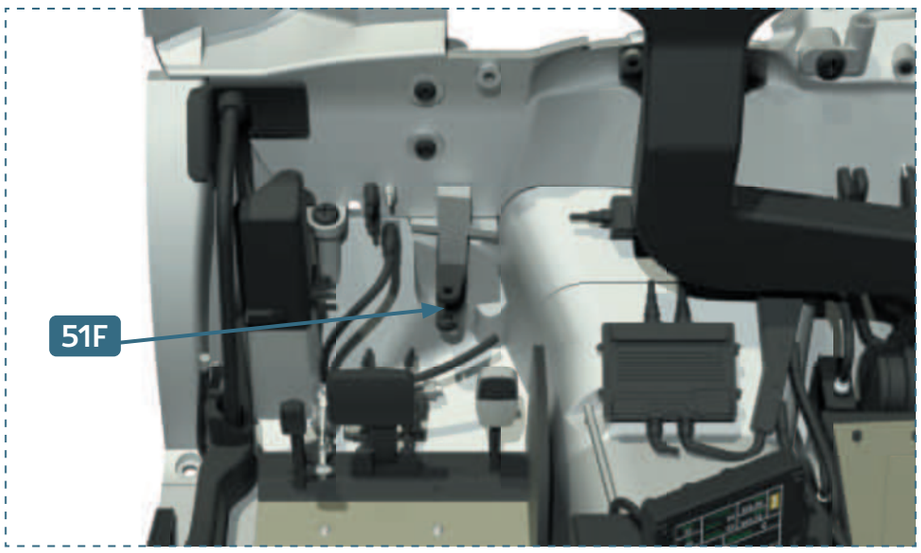

16

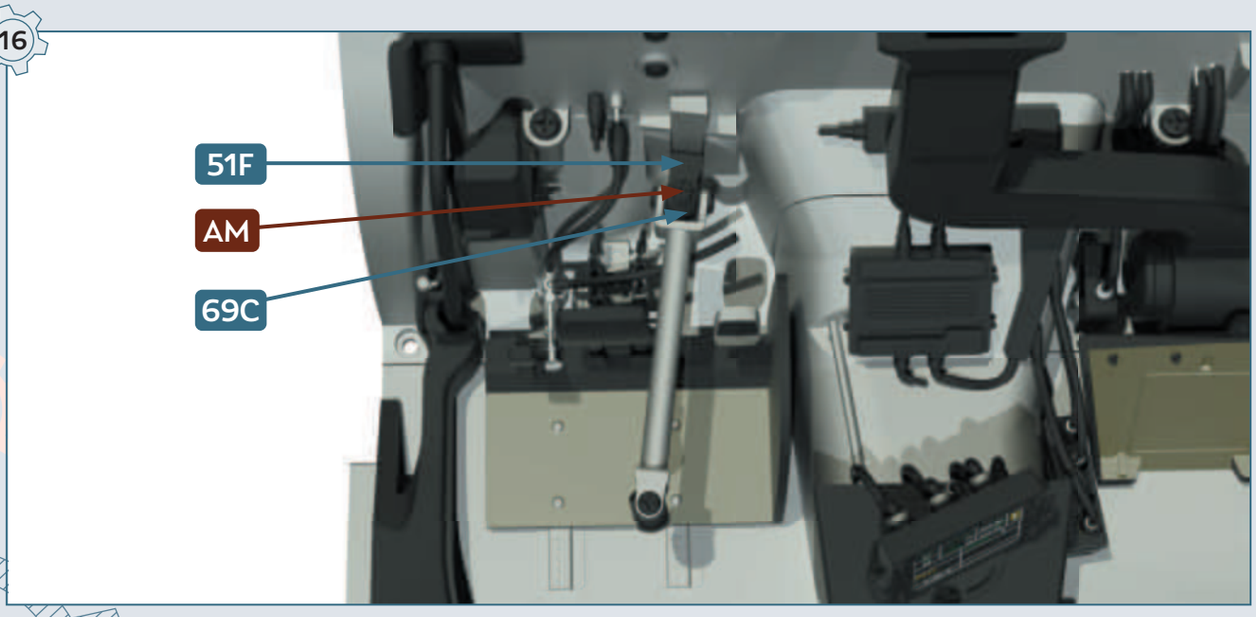

ARCEAU DE SÉCURITÉ DE COPILOTE

•

CO-DRIVER ROLL BAR

70

PIÈCES • PARTS LIST

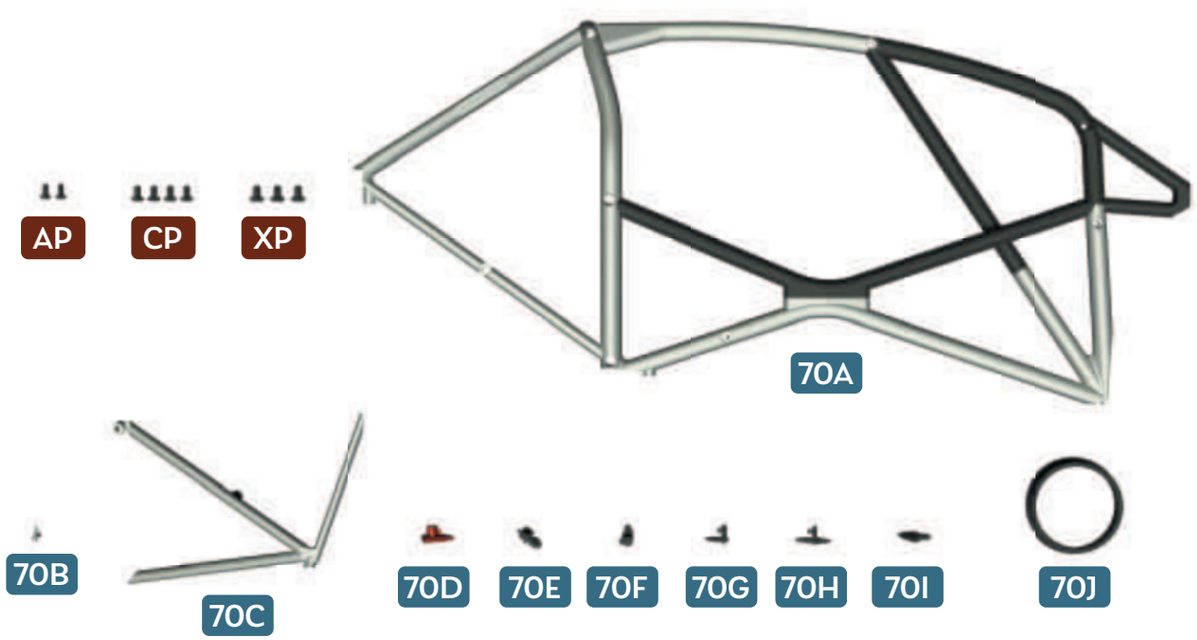

70A Arceau de sécurité côté copilote • Co-driver roll bar
70B Buse du système d'extinction • Sprinkler system nozzle
70C Arrière droite de l'arceau de sécurité • Driver roll bar right rear part
70D Connecteur du câblage électrique 1 • Wiring connector 1
70E Connecteur du câblage électrique 2 • Wiring connector 2
70F Connecteur du câblage électrique 3 • Wiring connector 3
70G Connecteur du câblage électrique 4 • Wiring connector 4
70H Connecteur du câblage électrique 5 • Wiring connector 5
70I Connecteur du câblage électrique 6 • Wiring connector 6
70J Câbles • Wiring

AP Vis • Screws 1.7 × 4 mm **× 2**
CP Vis • Screws 2.0 × 4 mm **× 4**
XP Vis • Screws 2.3 × 4 mm **× 3**

1

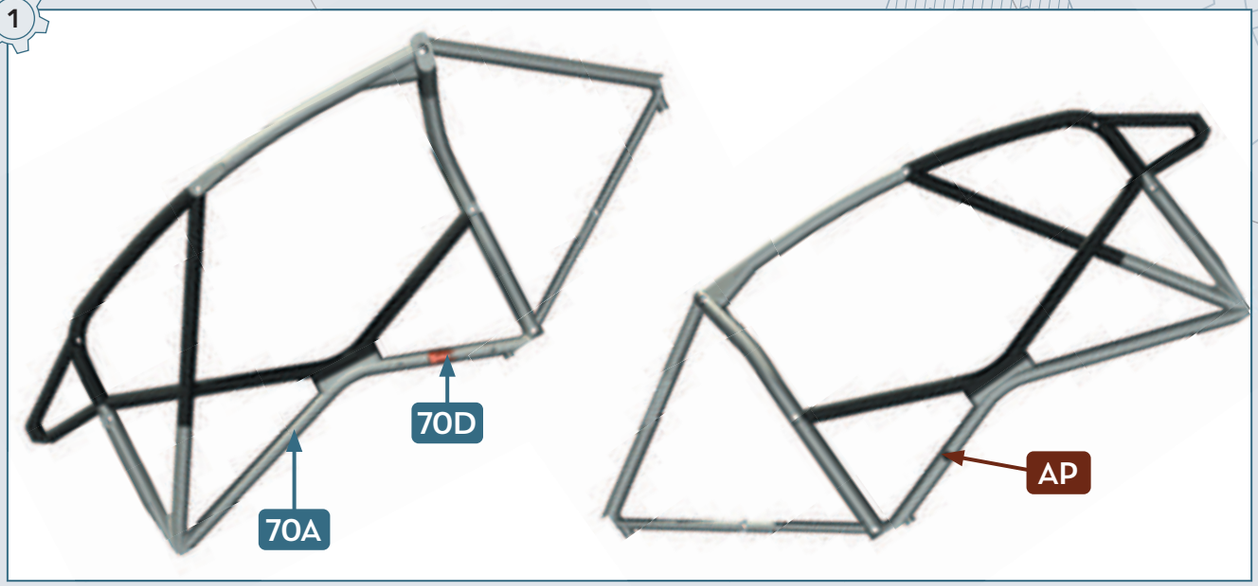

2

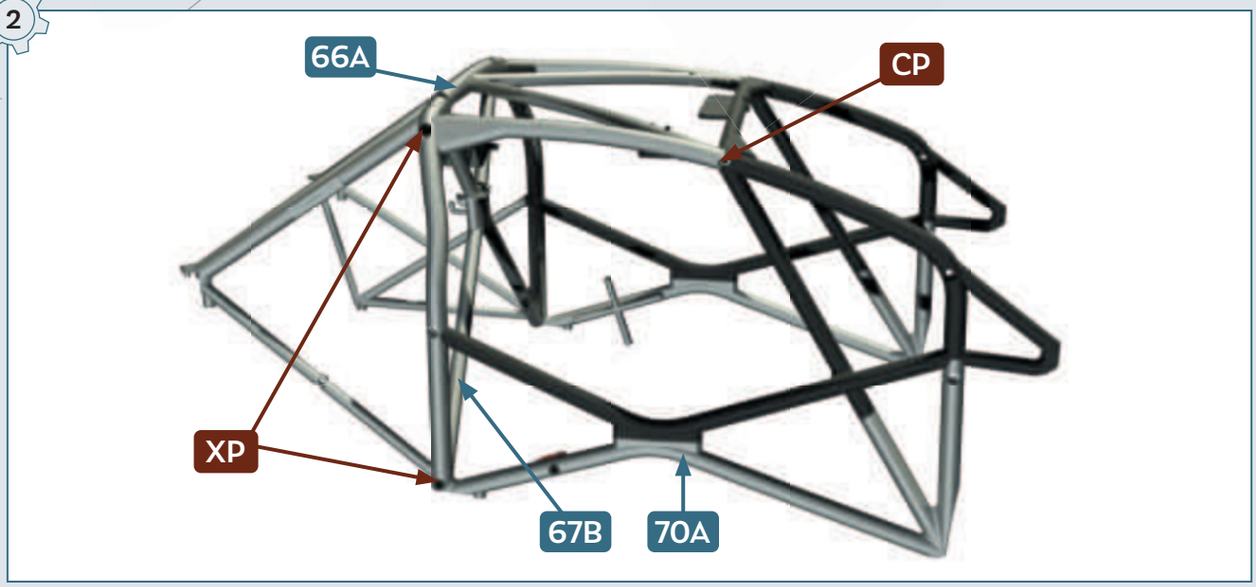

3

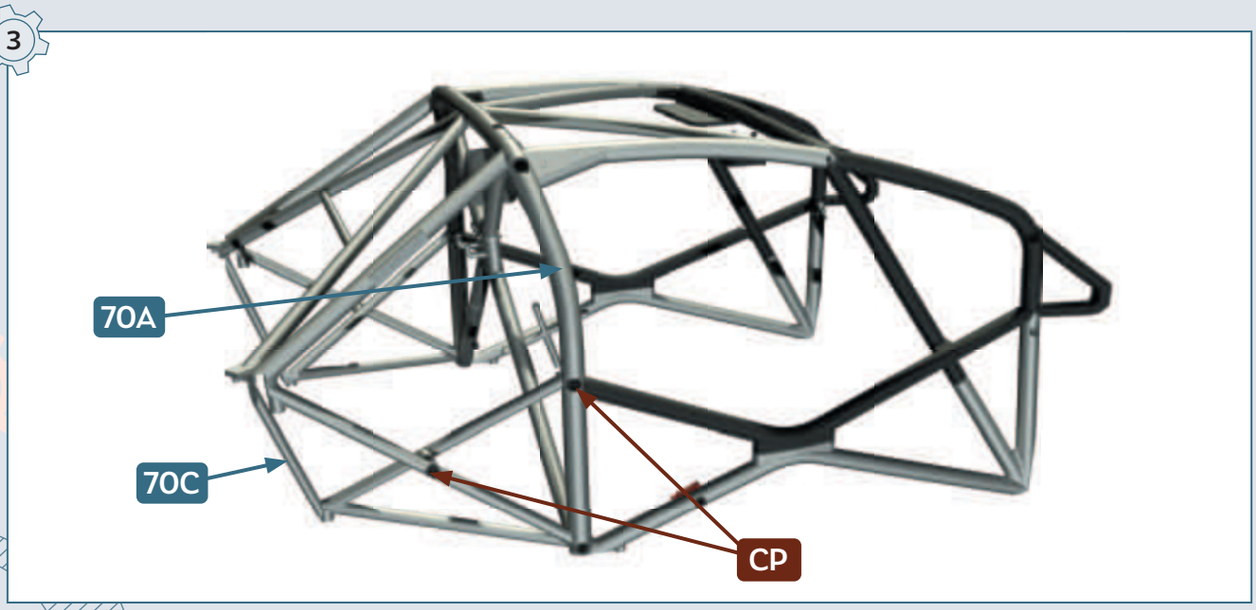

4

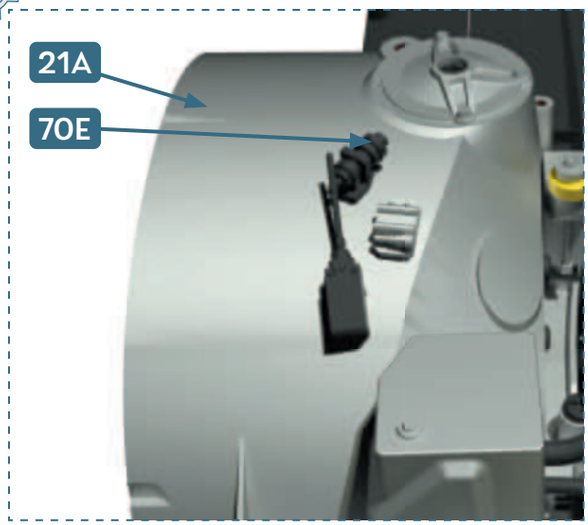

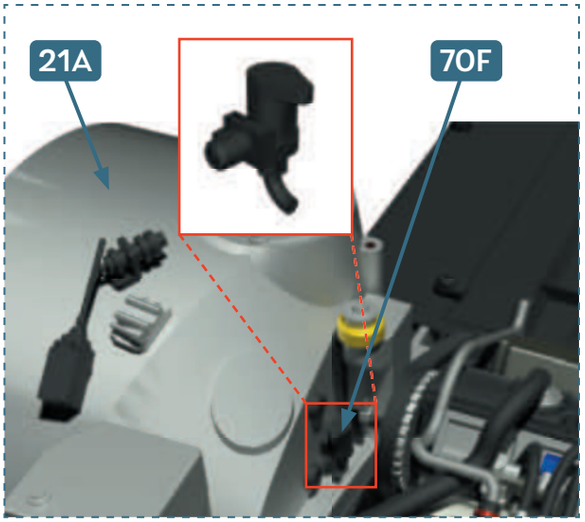

5

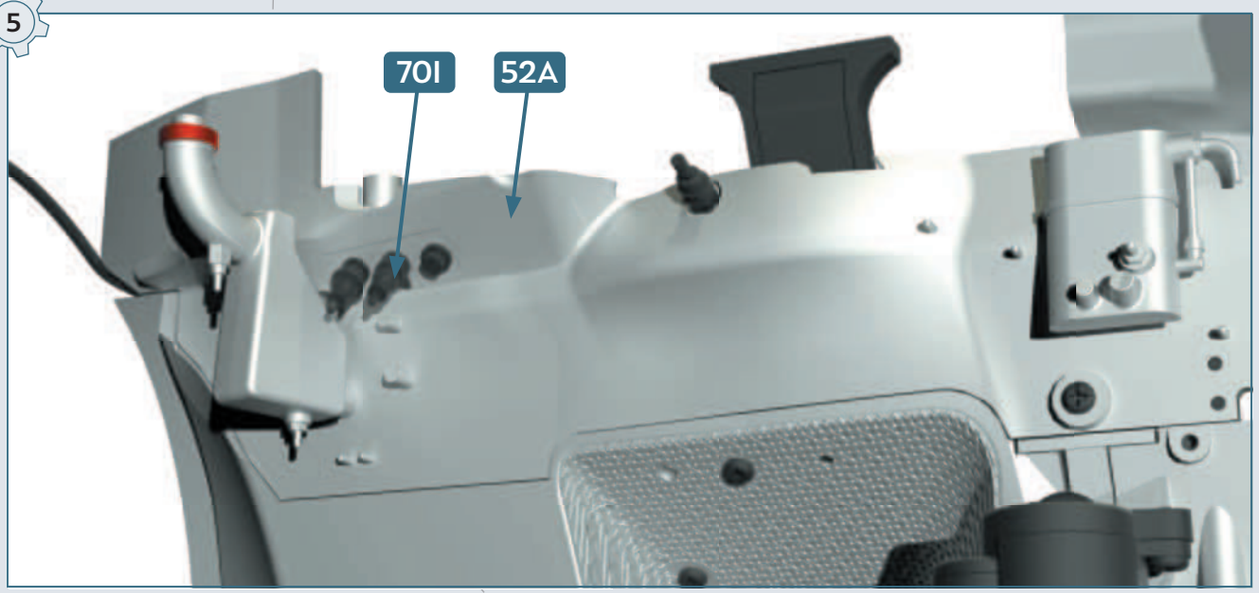

6

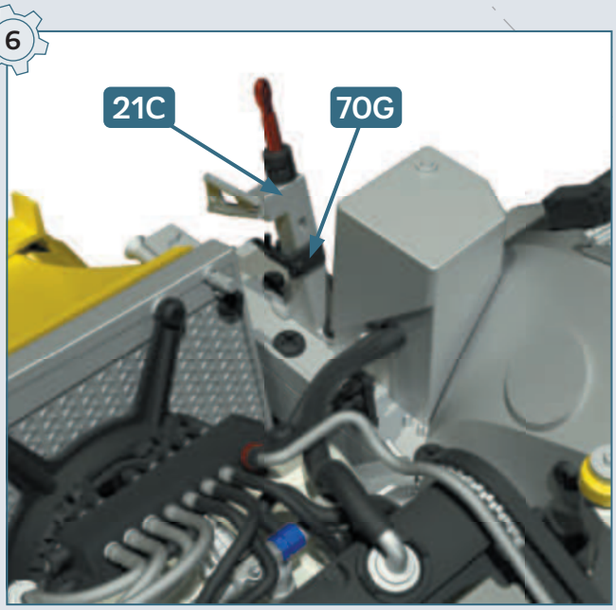

7

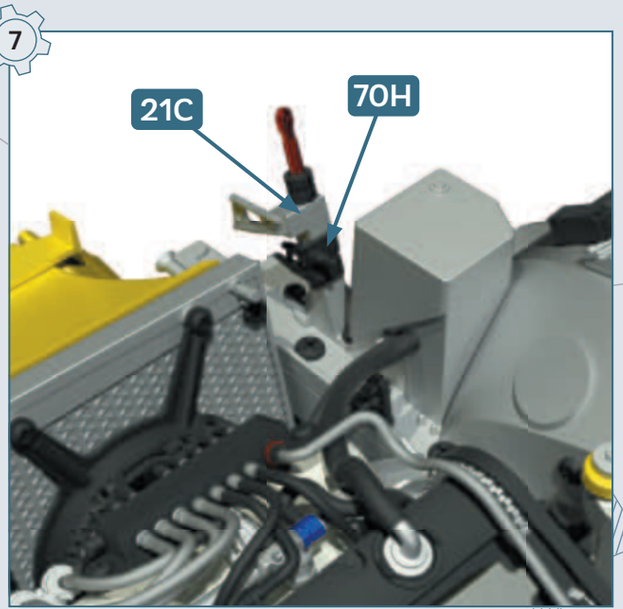

8

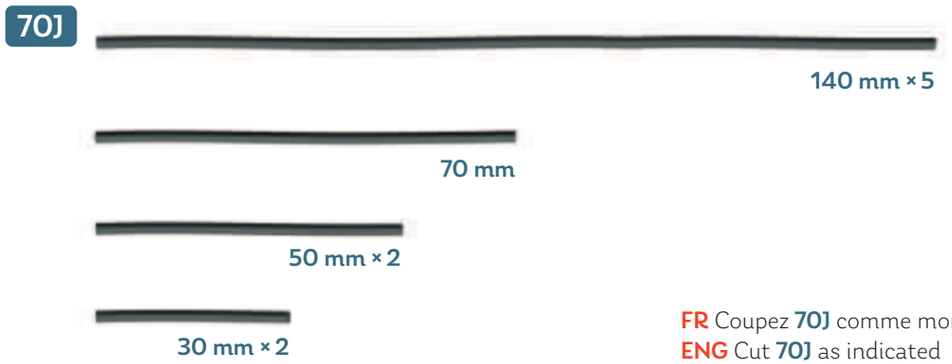

FR Coupez **70J** comme montré sur l'image
ENG Cut **70J** as indicated

9

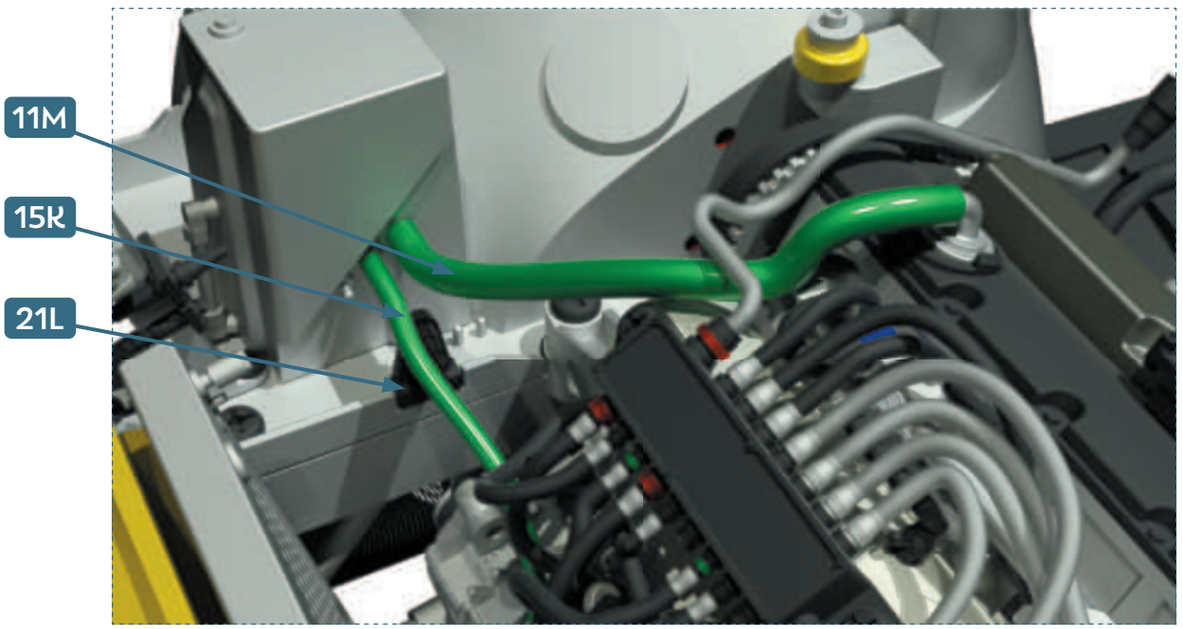

10

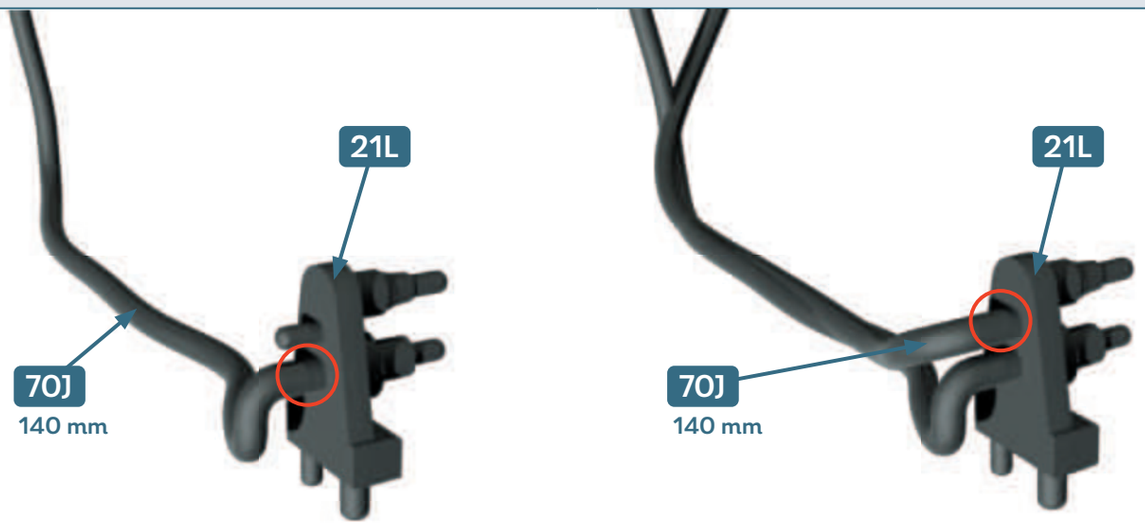

11

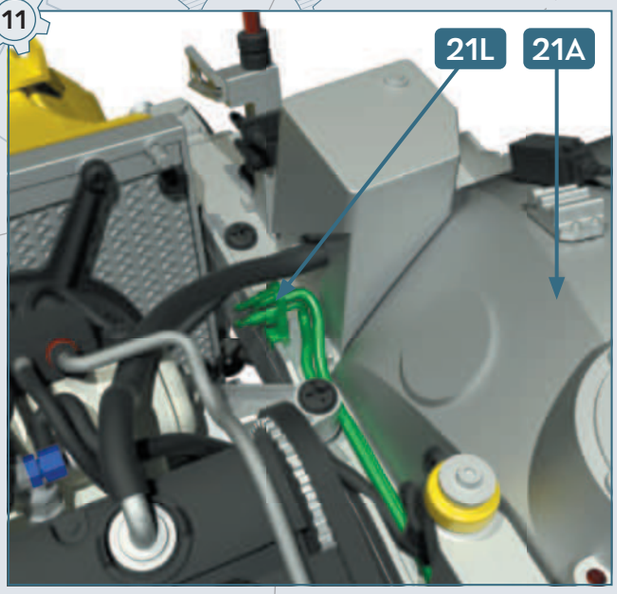

12

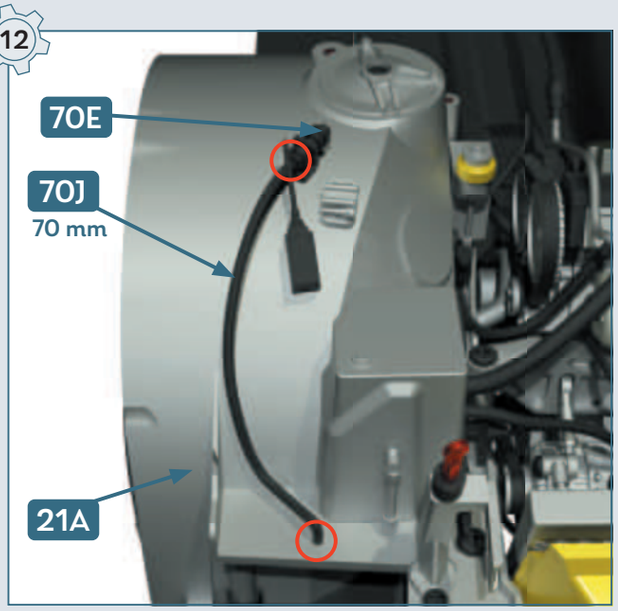

13

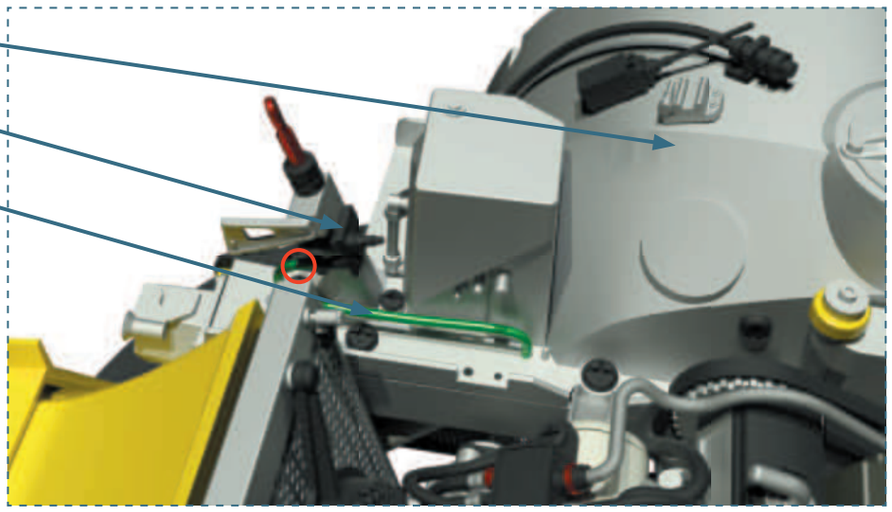

14

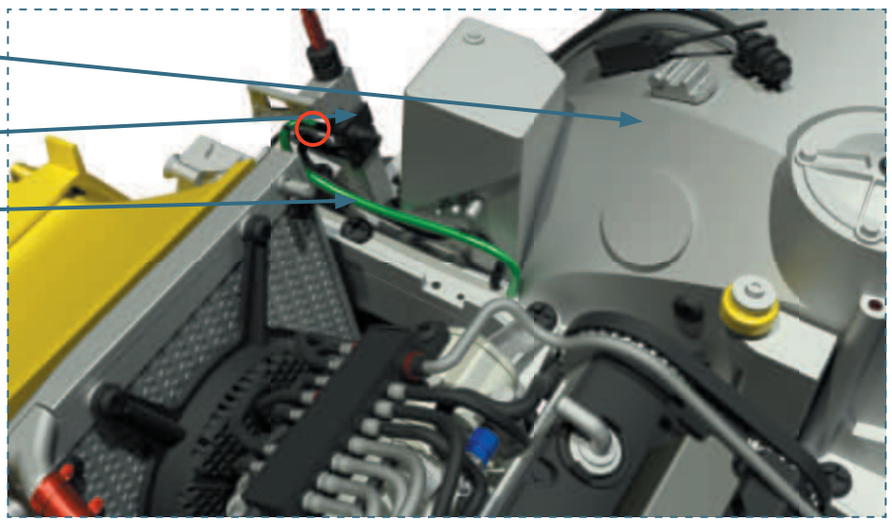

15

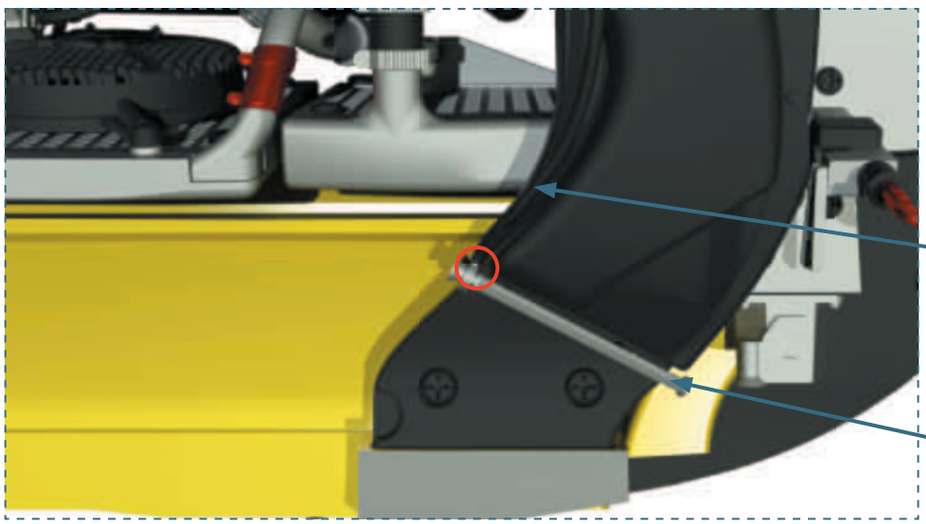

16



17

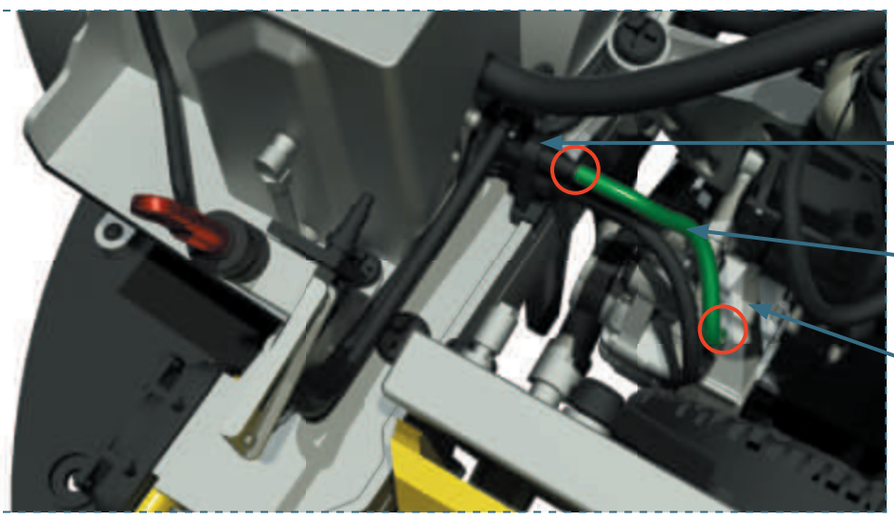

18

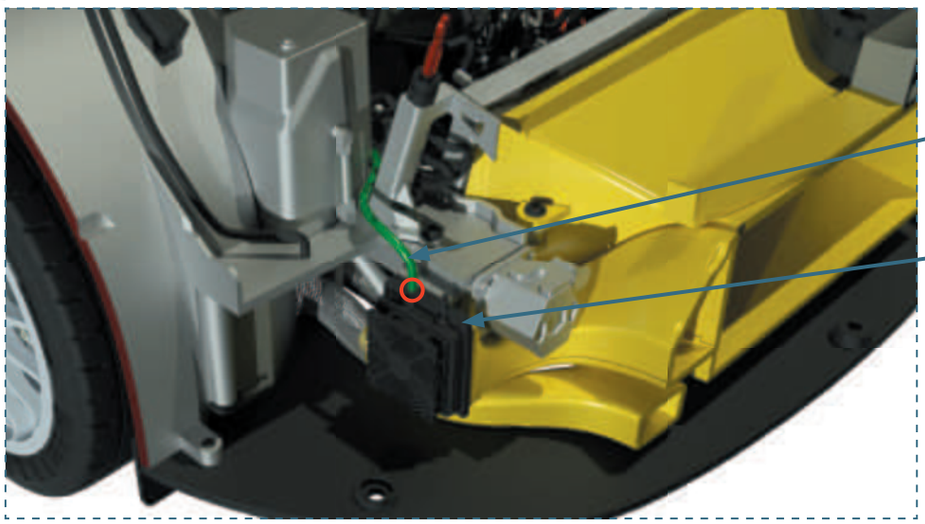

19

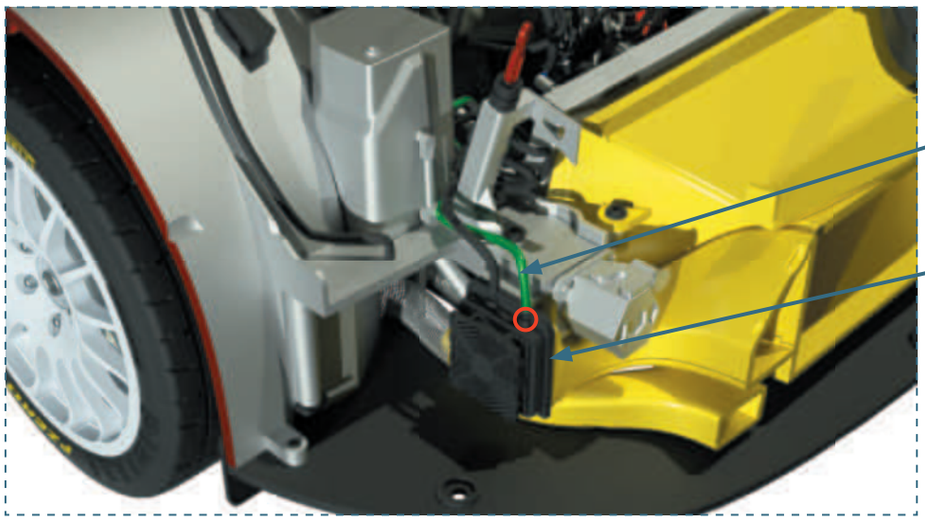

20

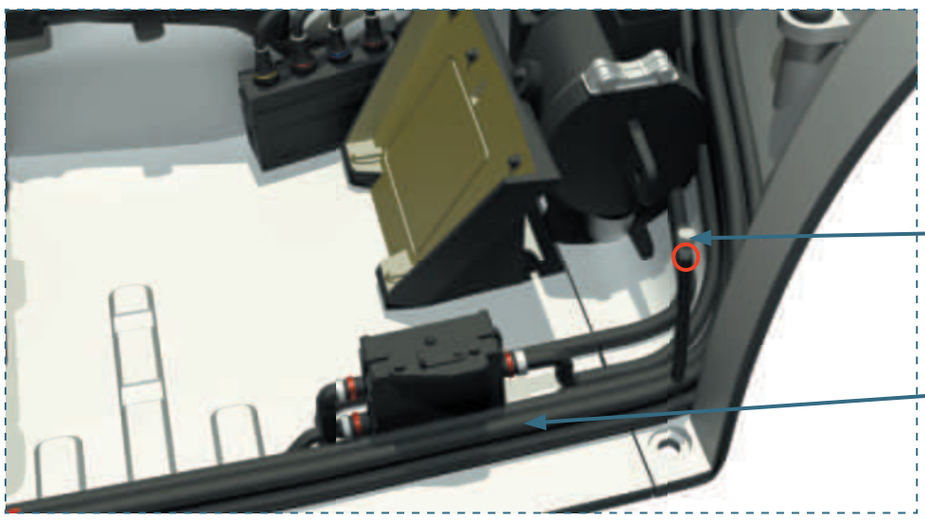

71

BAC À CASQUES
•
HELMET BOX

PIÈCES • PARTS LIST



71A



71B



71C



71D

71A Bac à casques • Helmet box
71B Coupelle réglable de suspension arrière (gauche) • Adjustable rear suspension cup (left)
71C Coupelle réglable de suspension arrière (droite) • Adjustable rear suspension cup (right)
71D Boulons supérieurs de la suspension arrière • Rear suspension upper bolts **× 2**

1

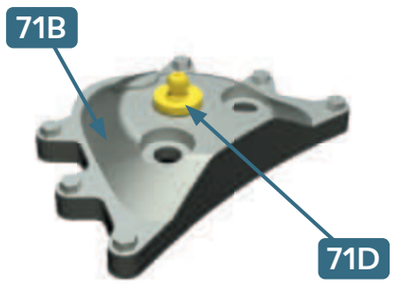



2

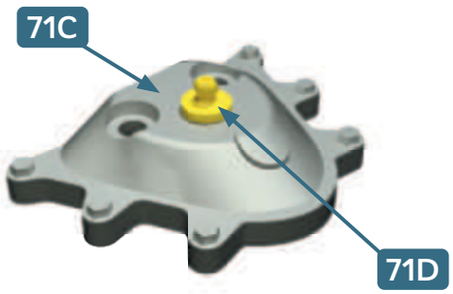



3



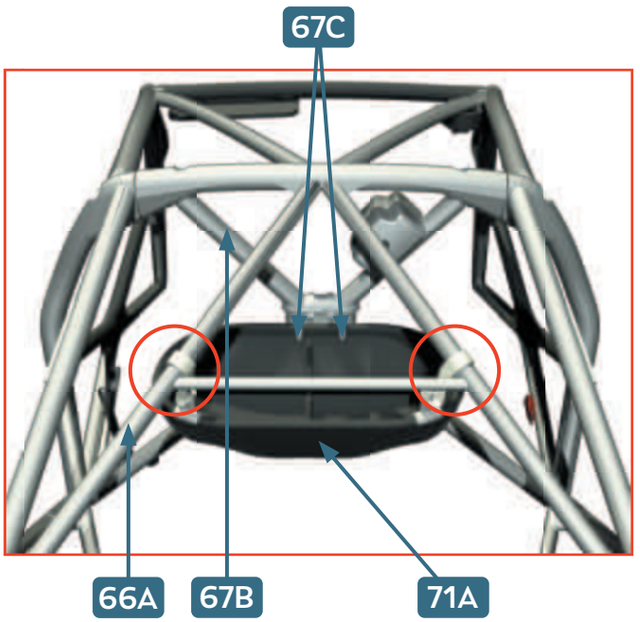

FR Collez les bouts des rubans pour accrocher la coupelle
ENG Glue the ends of the ribbons together to suspend the cup

4



72 CONDUITS DE CHAUFFAGE • HEATING DUCTS

PIÈCES • PARTS LIST



72A Conduit de chauffage 1 • Heating duct 1
72B Conduit de chauffage 2 • Heating duct 2
72C Conduit de chauffage 3 • Heating duct 3
72D Conduit de chauffage 4 • Heating duct 4
72E Conduit de chauffage 5 • Heating duct 5
72F Conduit de chauffage 6 • Heating duct 6
72G Cloison pare-feu 2 • Firewall 2
72H Barre de l'arceau de sécurité • Roll bar
72I Répartiteur de freinage • Brake distributor
72J Connecteur de la pédale d'accélérateur • Accelerator pedal connector
72K Batterie du circuit d'extinction d'incendie • Fire suppression system
72L Clé à choc 1 • Impact wrench 1
72M Clé à choc 2 • Impact wrench 2
72N Clé à choc 3 • Impact wrench 3
72O Clé à choc 4 • Impact wrench 4
72P Clé à choc 5 • Impact wrench 5
72Q Ventilation gauche du réservoir de carburant • Left fuel tank vent
72R Ventilation droite du réservoir de carburant • Right fuel tank vent
72S Crépines de ventilation du réservoir de carburant • Fuel tank vent strainers **× 2**
72T Ventilateurs du réservoir de carburant • Fuel tank vents **× 2**
72U Tuyauterie et câblage • Hoses and cables

AP Vis • Screws 1.7 × 4 mm **× 3**
CP Vis • Screws 2.0 × 4 mm **× 5**
SP Vis • Screws 1.7 × 3 mm **× 2**
XP Vis • Screws 2.3 × 4 mm **× 13**

1

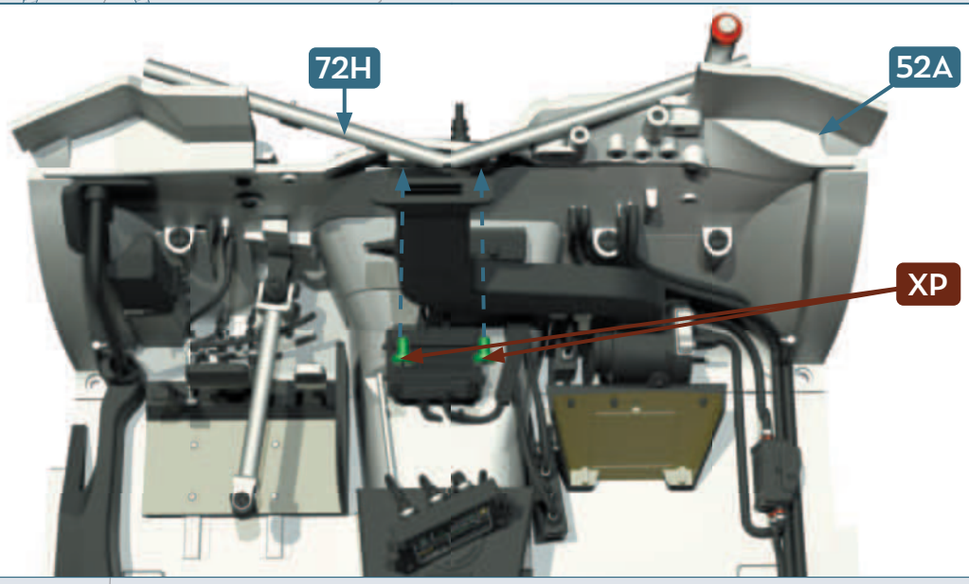

2

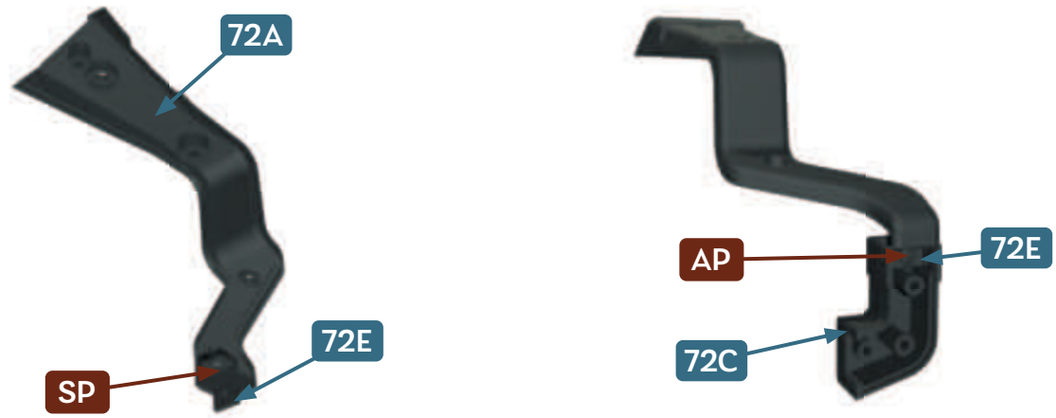

3

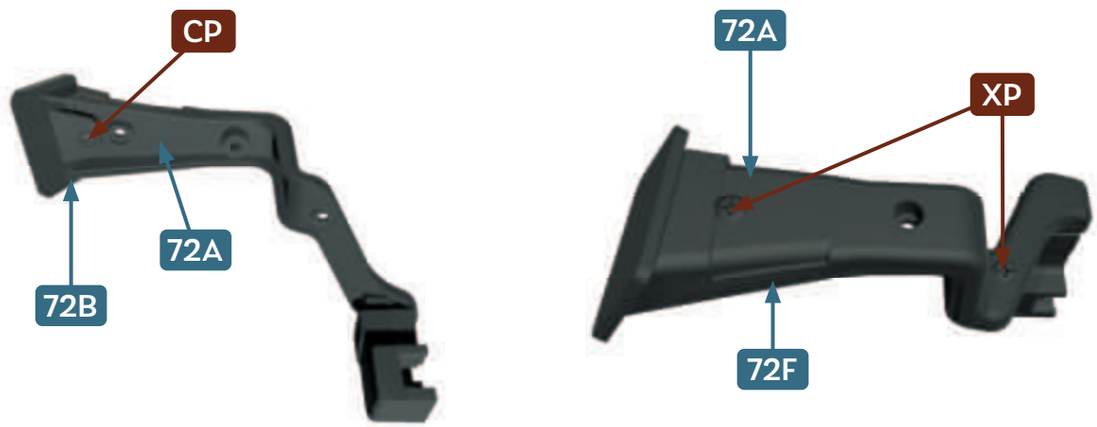

4

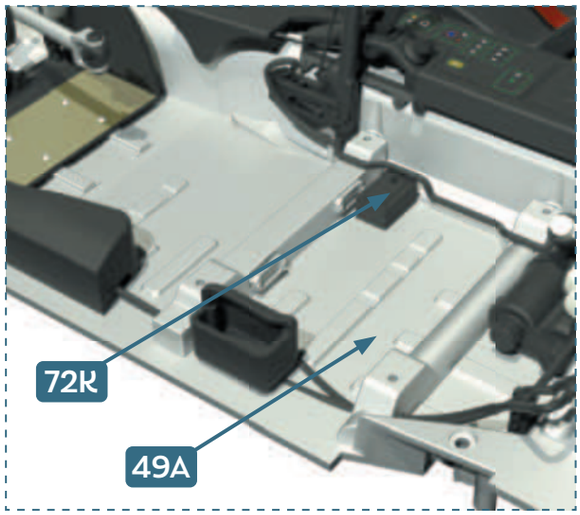
72R
49A

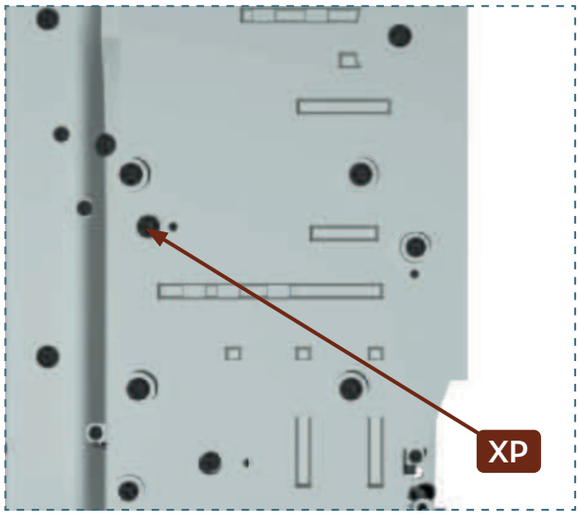
XP

5

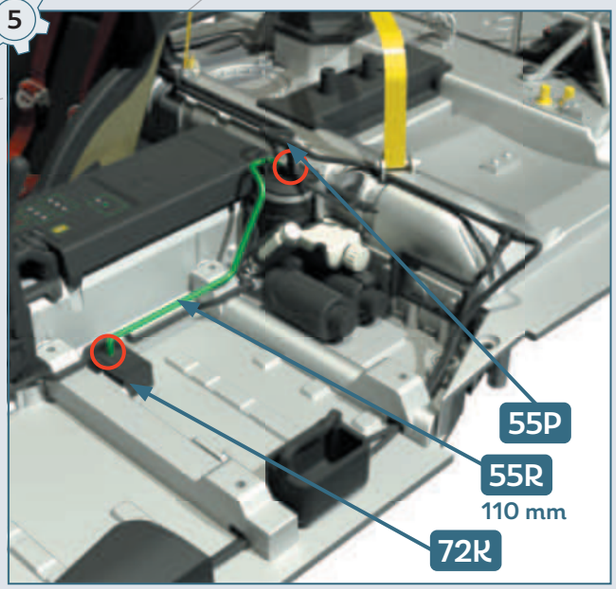
55P
55R
110 mm
72R

6

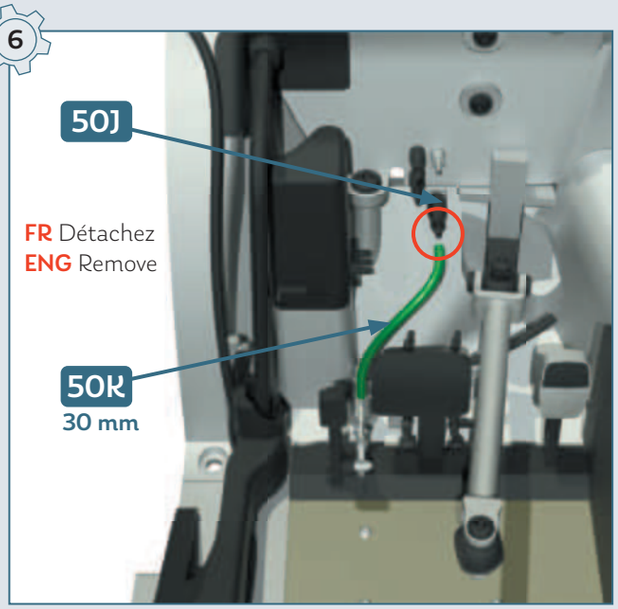
50J
FR Détachez
ENG Remove
50R
30 mm

7

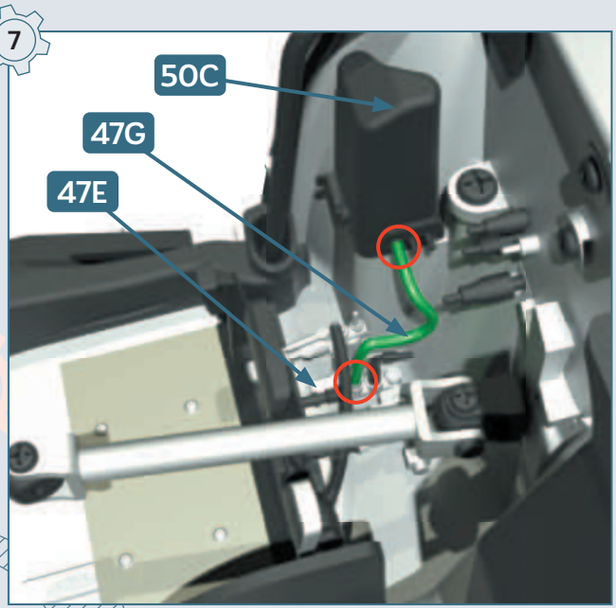
50C
47G
47E

8

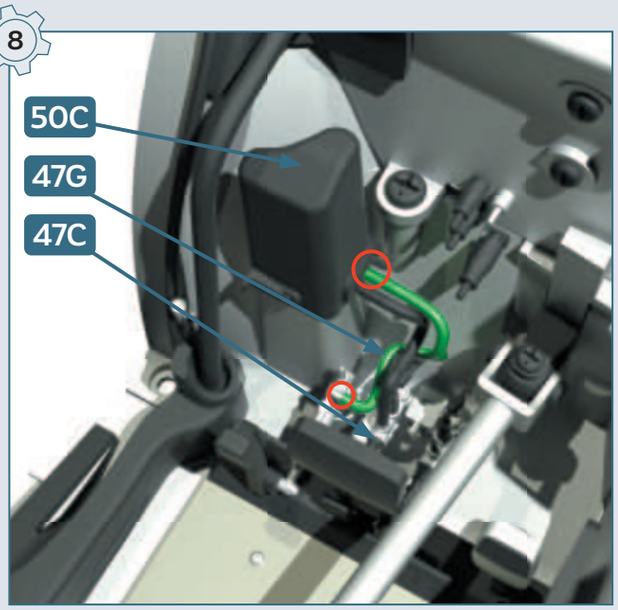
50C
47G
47C

9

FR Coupez **72U** comme montré ci-dessous
ENG Cut **72U** as indicated

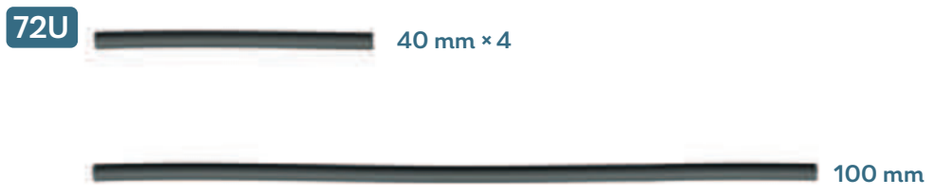

10

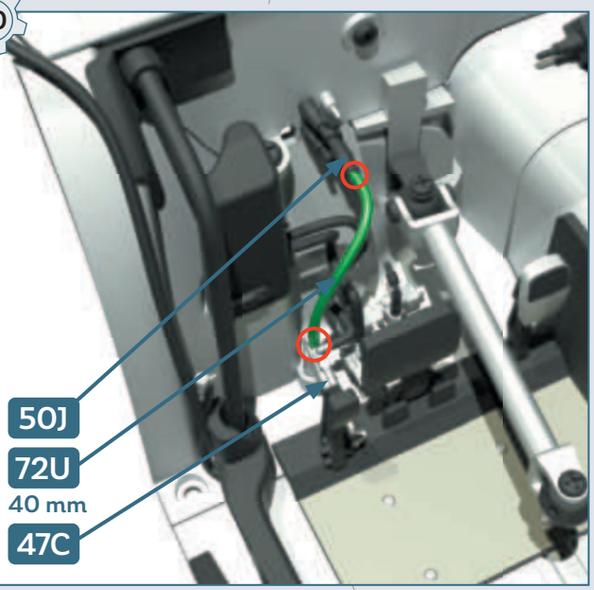

11

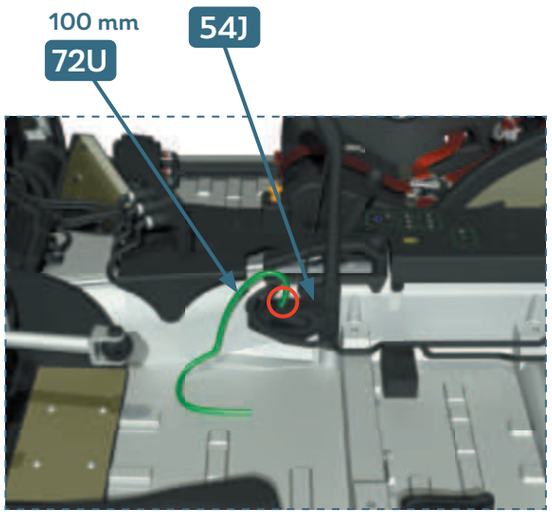

12

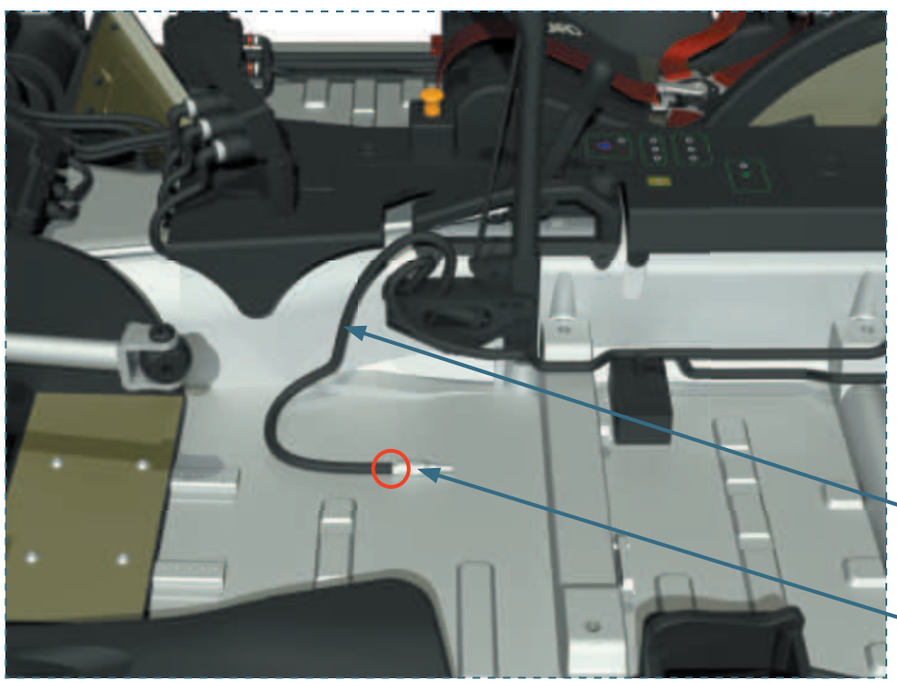

13

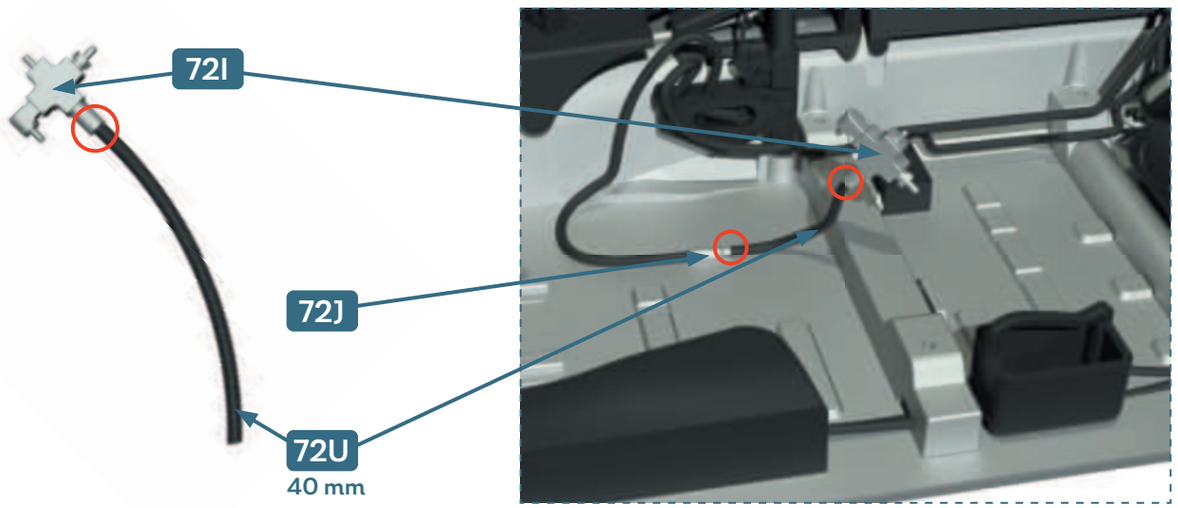

14

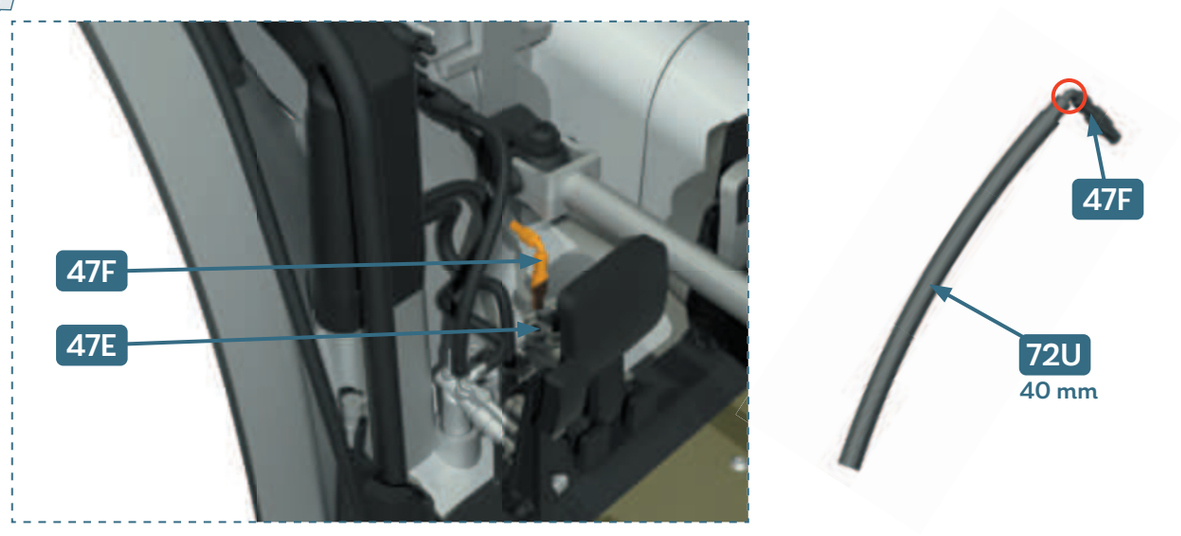

15

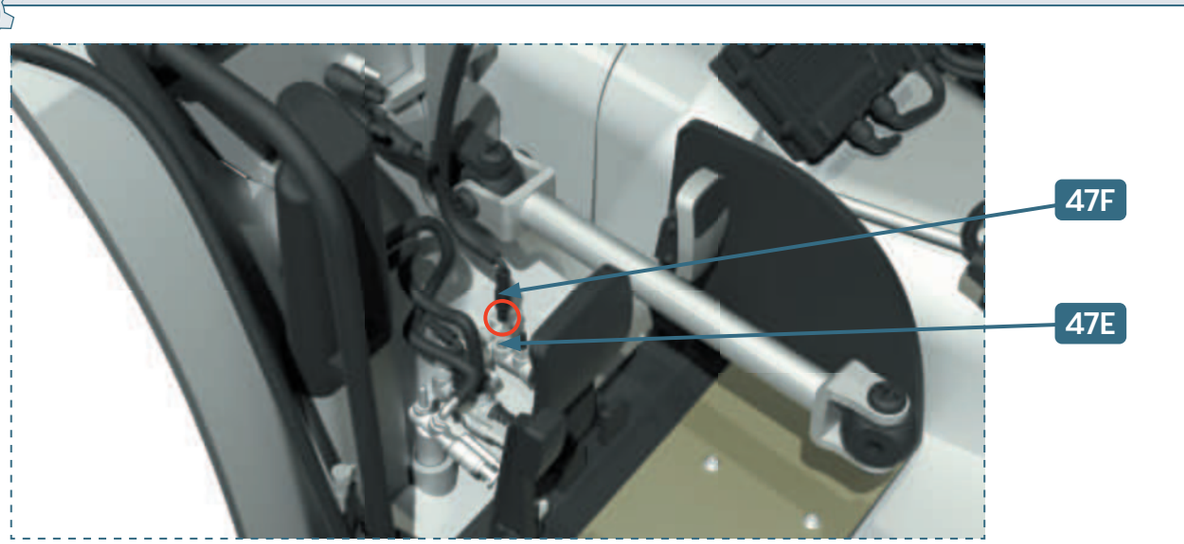

16

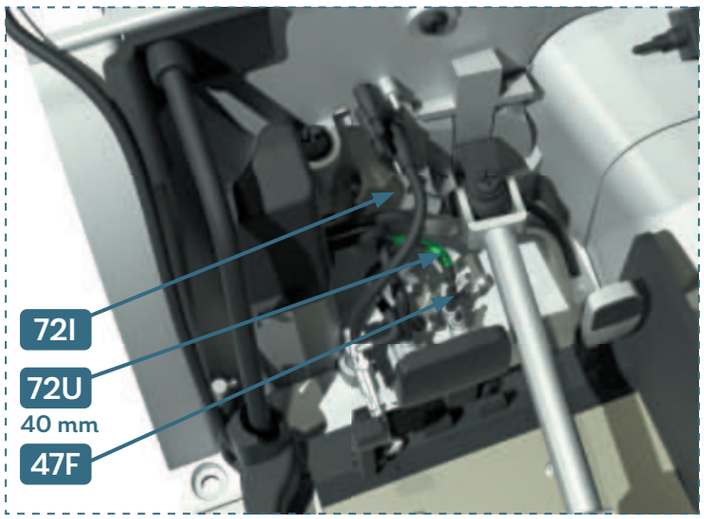



17

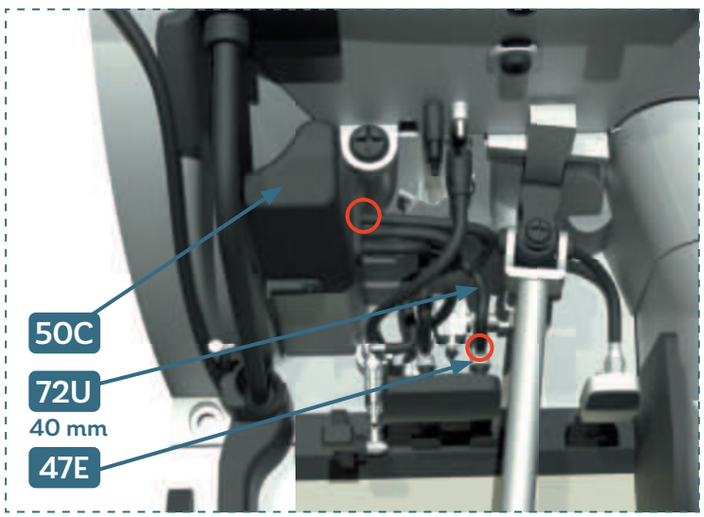

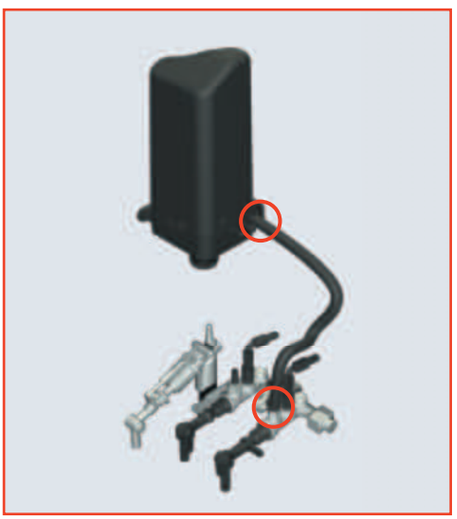

18

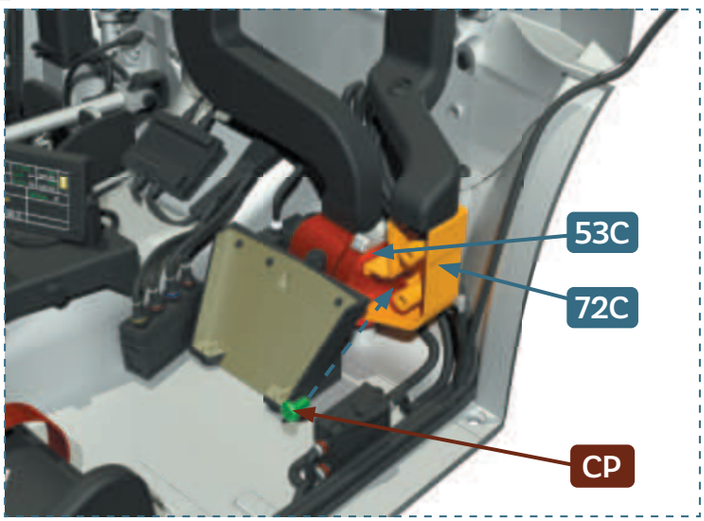



19

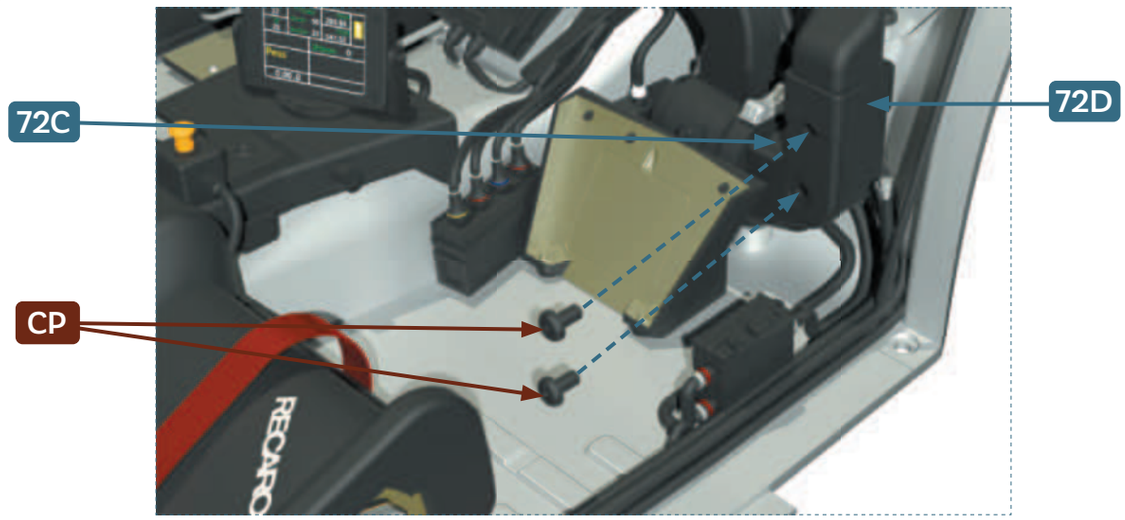

20

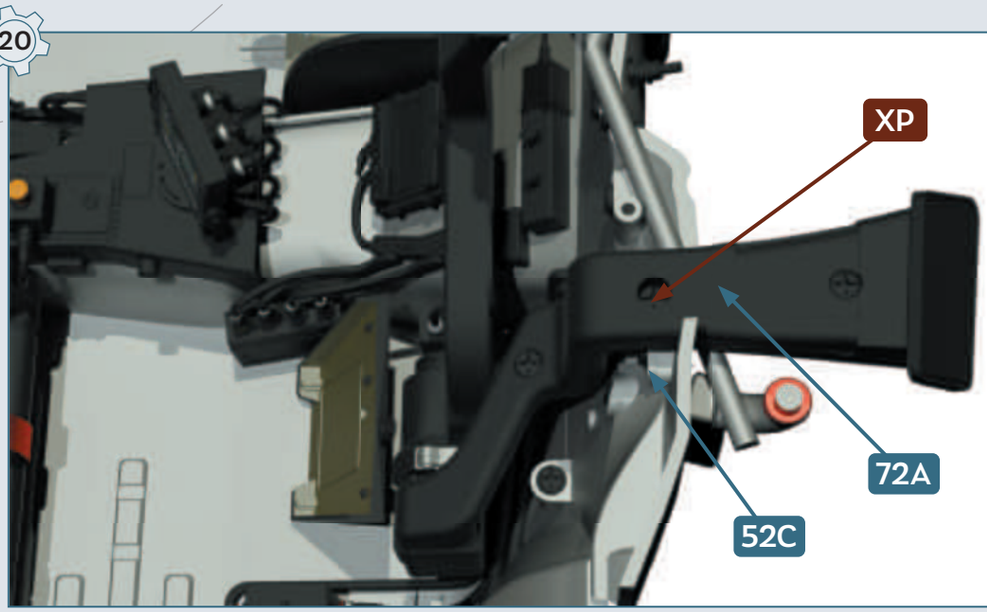

21

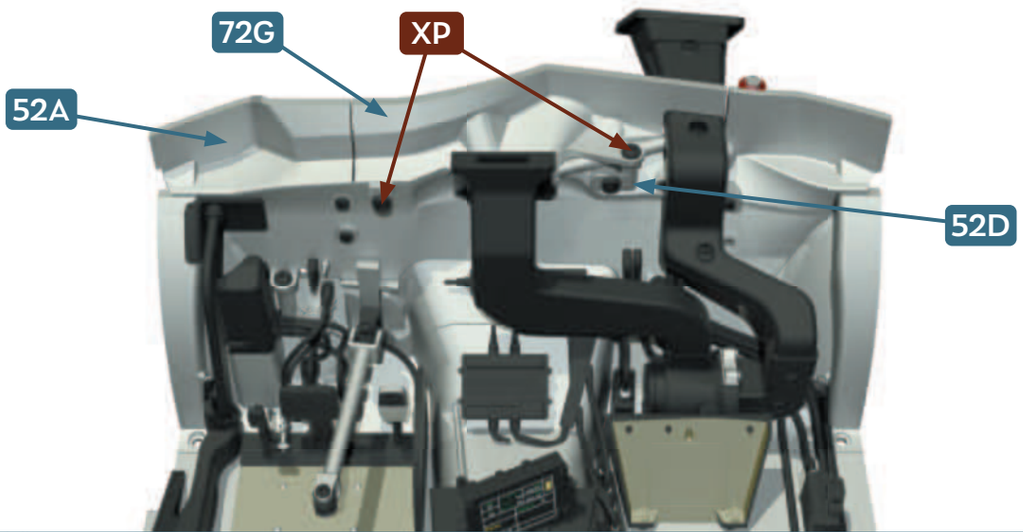

22

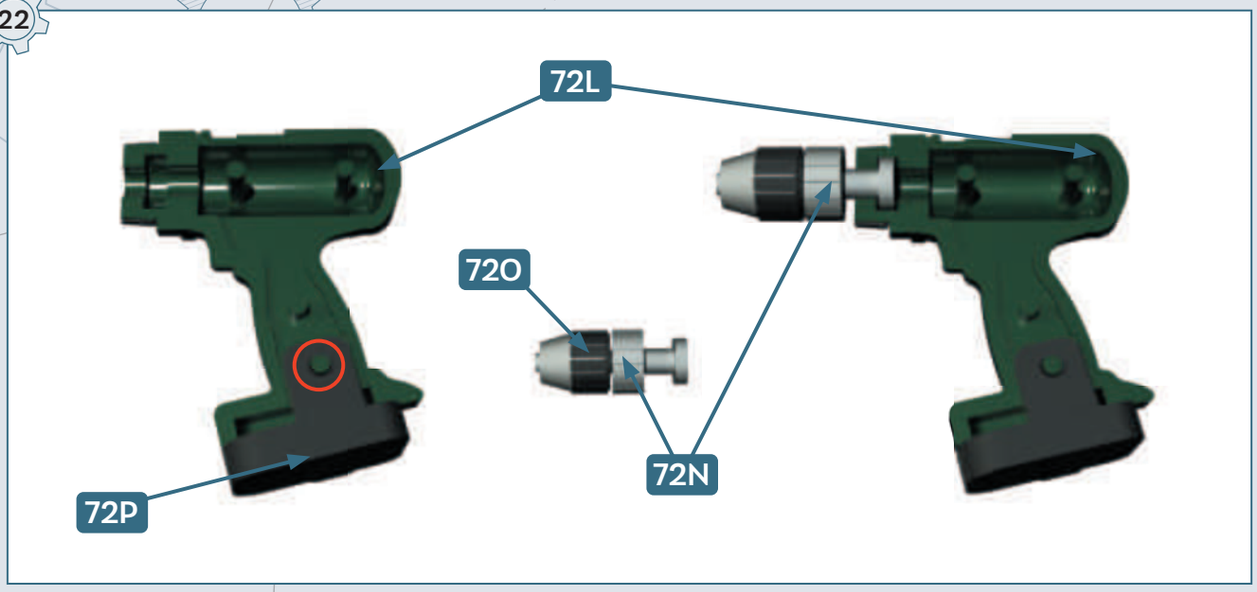

23

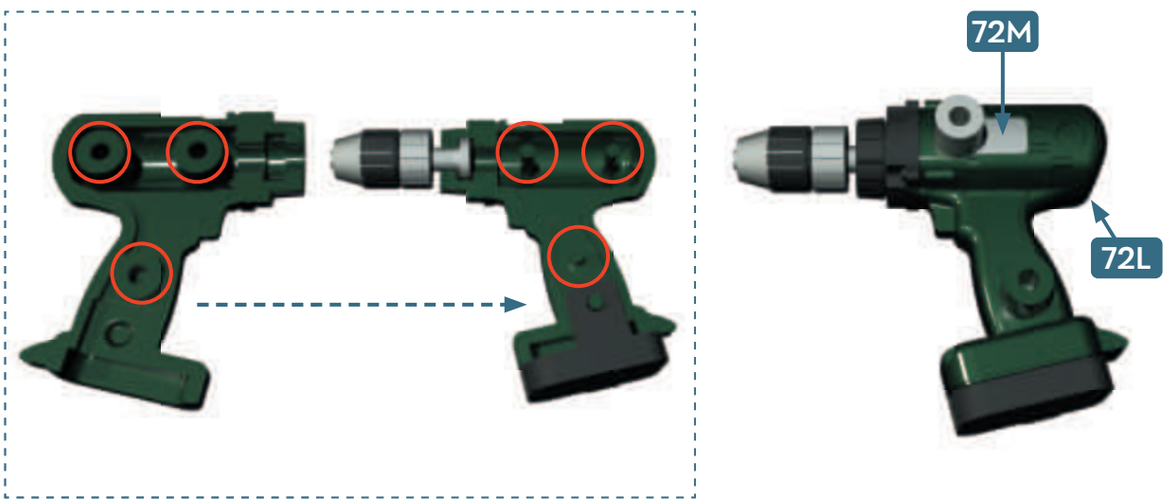

24

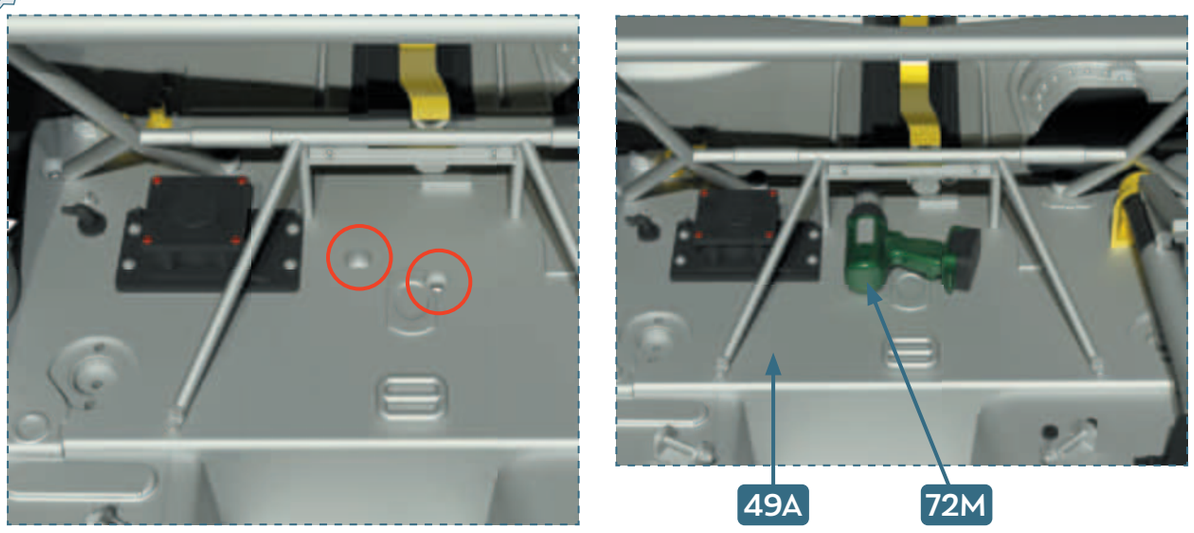

25

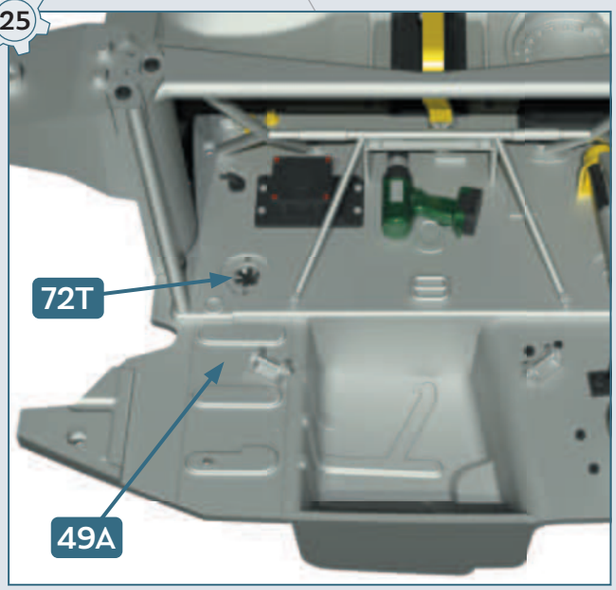

26

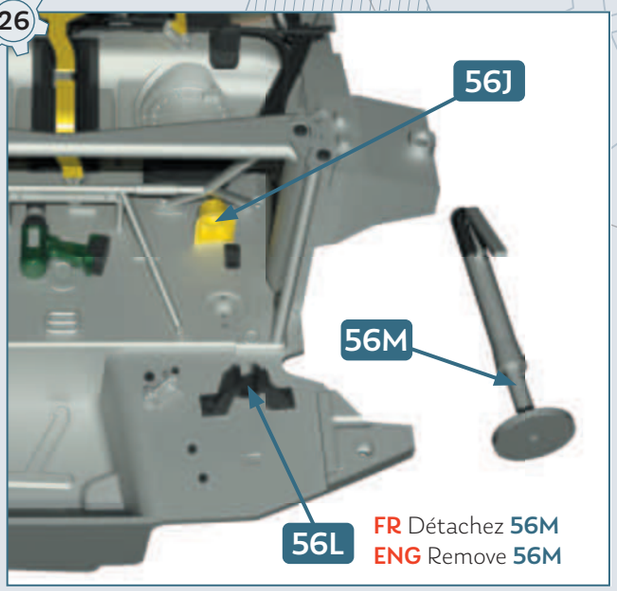

27

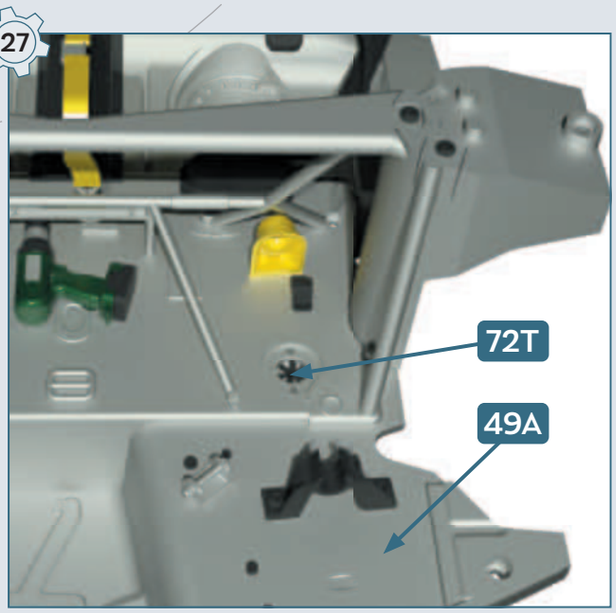

28

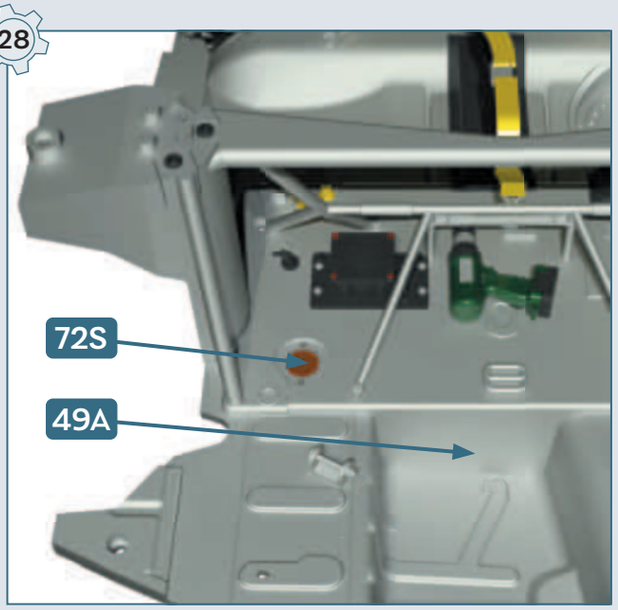

29

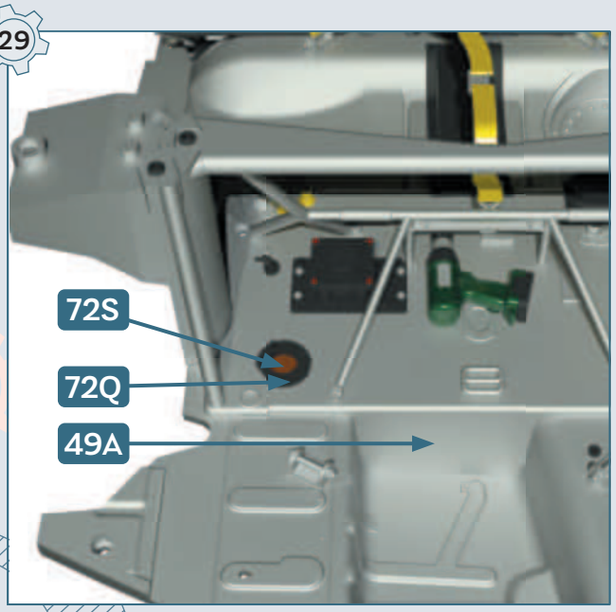

30

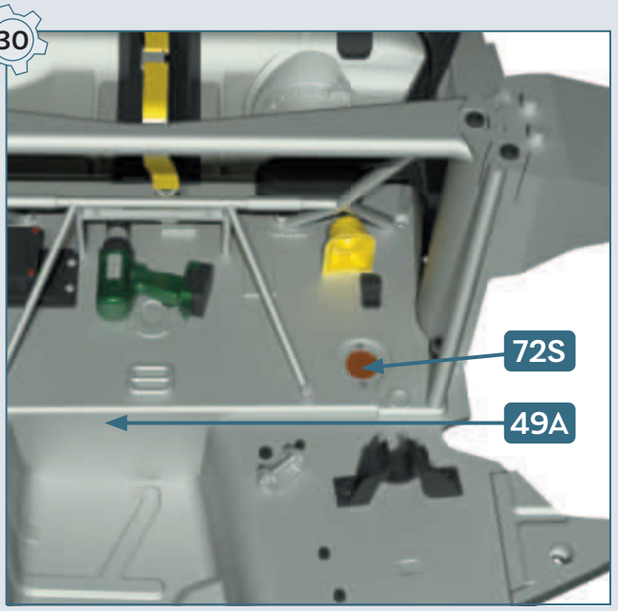

31

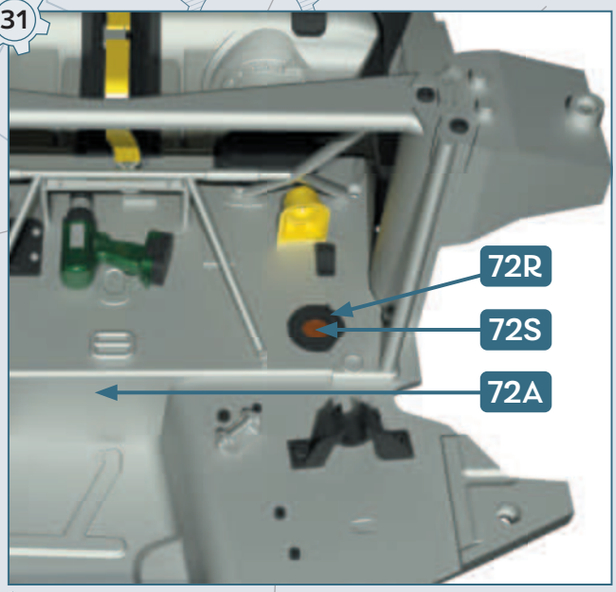

32

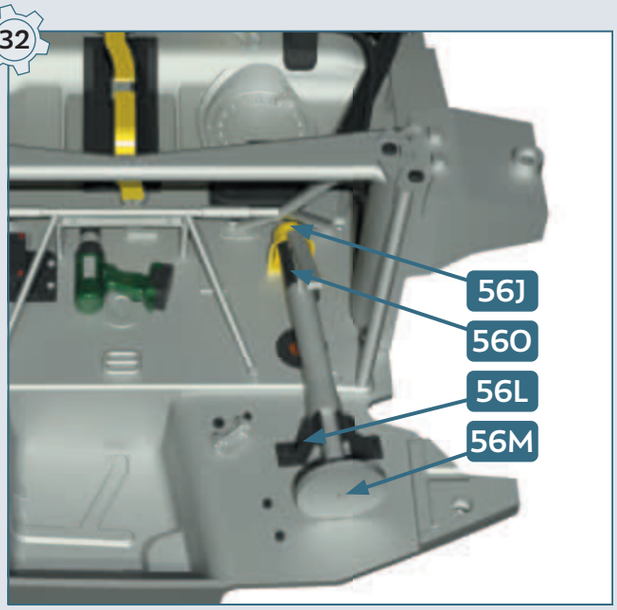

33



FR Démontez **59E**
ENG Remove **59E**

34

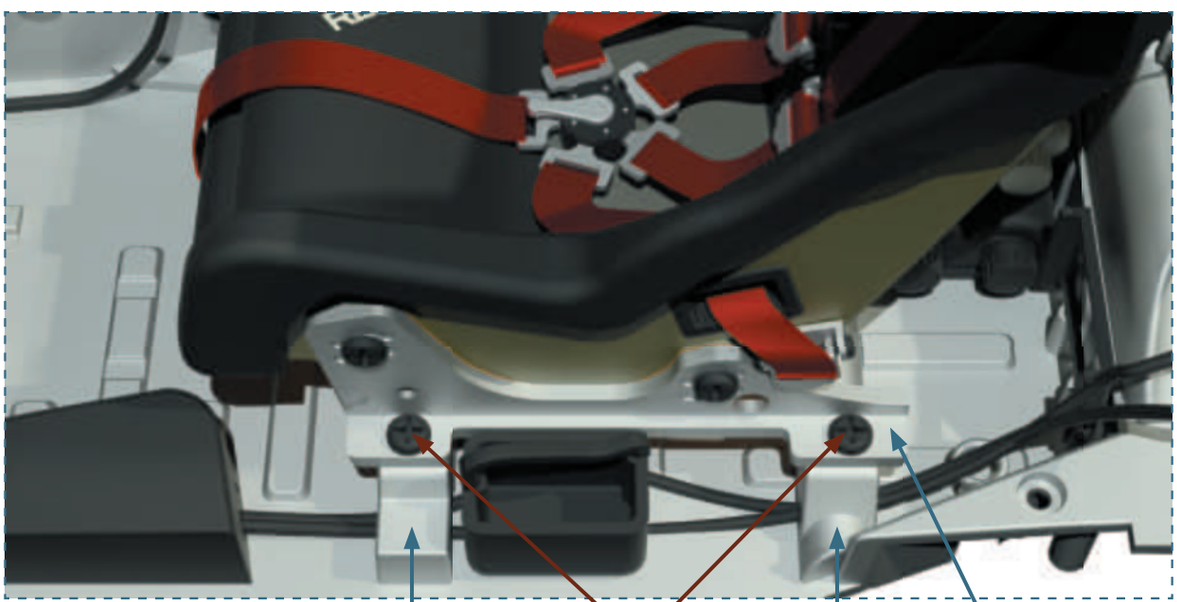

35

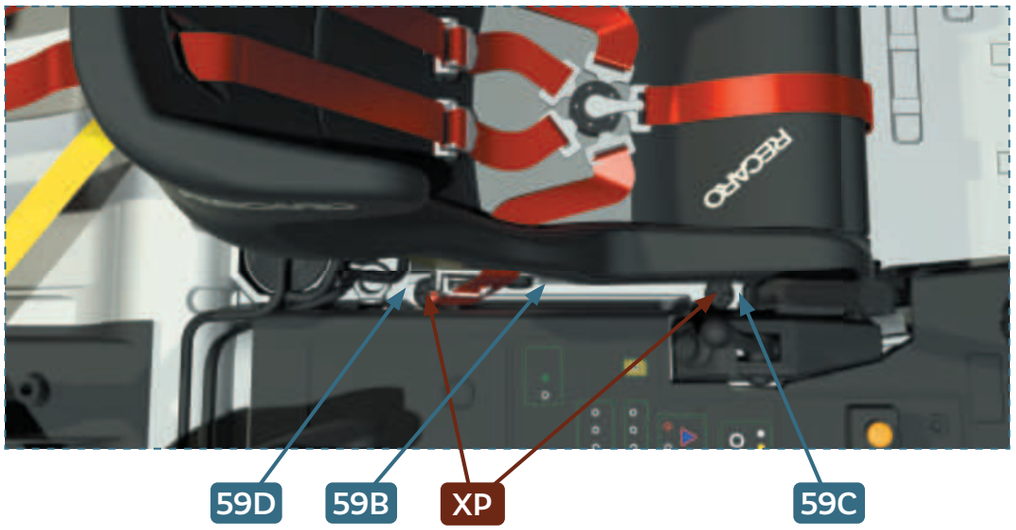

36

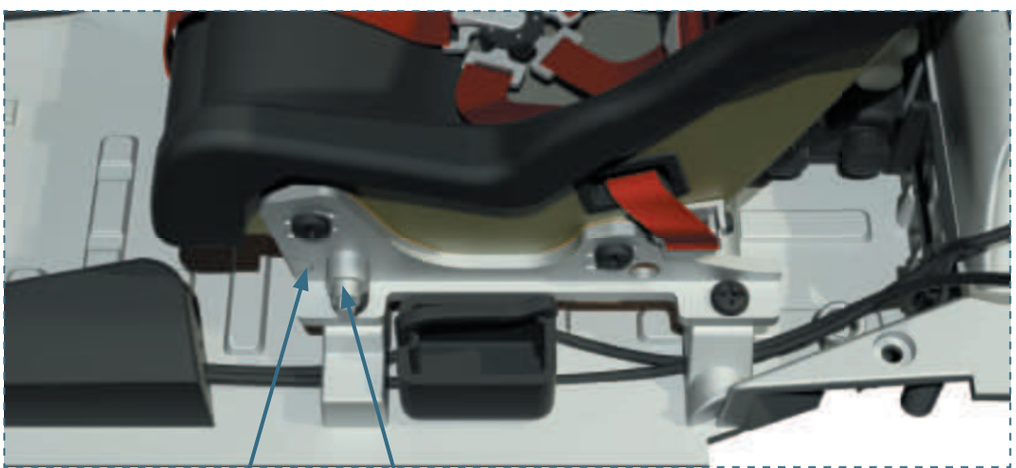

RÉSULTAT DE MONTAGE • FINAL RESULT

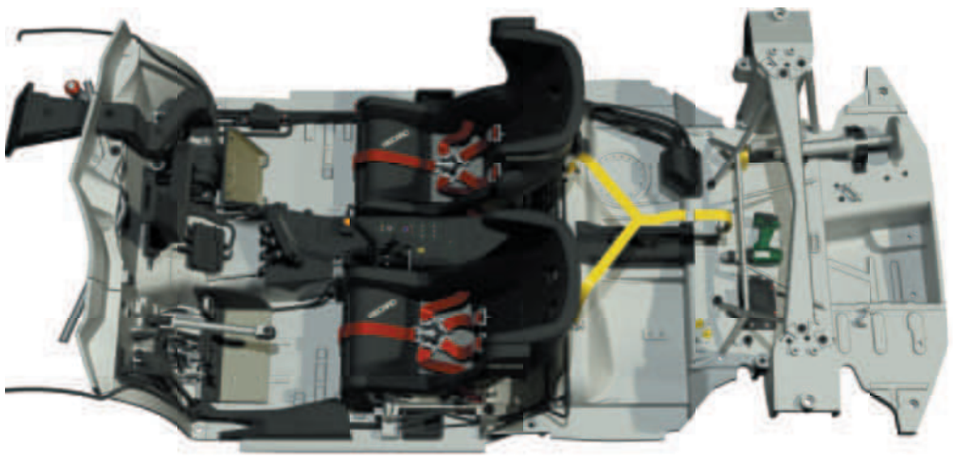

ROUE DE SECOURS ET ASSEMBLAGE GÉNÉRAL

73

•

SPARE WHEEL AND GENERAL ASSEMBLY

PIÈCES • PARTS LIST



AM



CM



CP



UP



XP



73A



73B



73C



73D

73A Voile de la jante • Wheel rim
73B Cercle intérieur de la jante • Wheel barrel
73C Pneumatique Pirelli pour asphalte pour la roue de secours • Pirelli tyre for asphalt
73D Colliers en nylon • Nylon clamps **× 2**

AM Vis • Screws 1.7 × 4 mm **× 6**
CM Vis • Screws 2.0 × 4 mm **× 3**
CP Vis • Screws 2.0 × 4 mm **× 5**
UP Vis • Screws 1.7 × 6 mm **× 5**
XP Vis • Screws 2.3 × 4 mm **× 13**

1

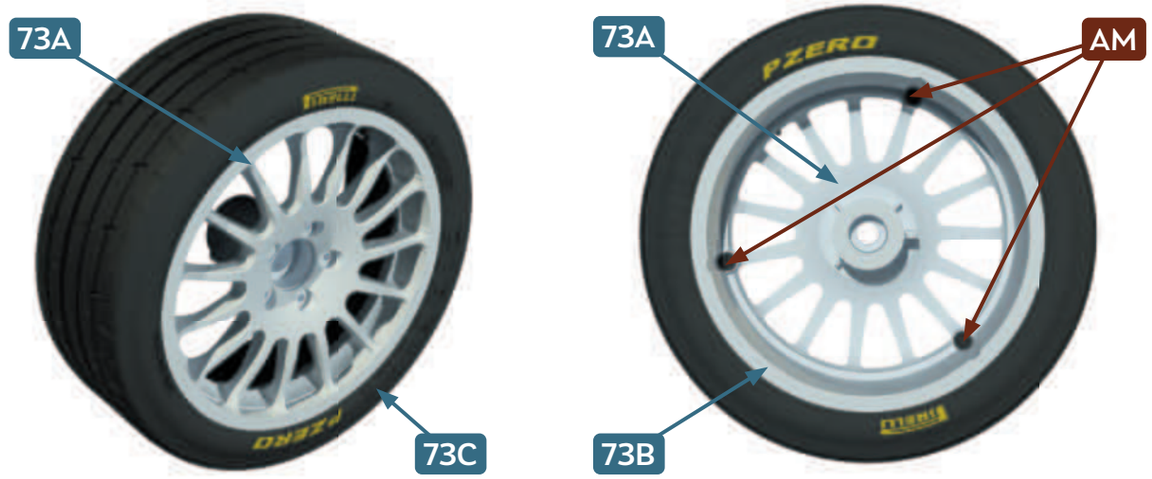

2

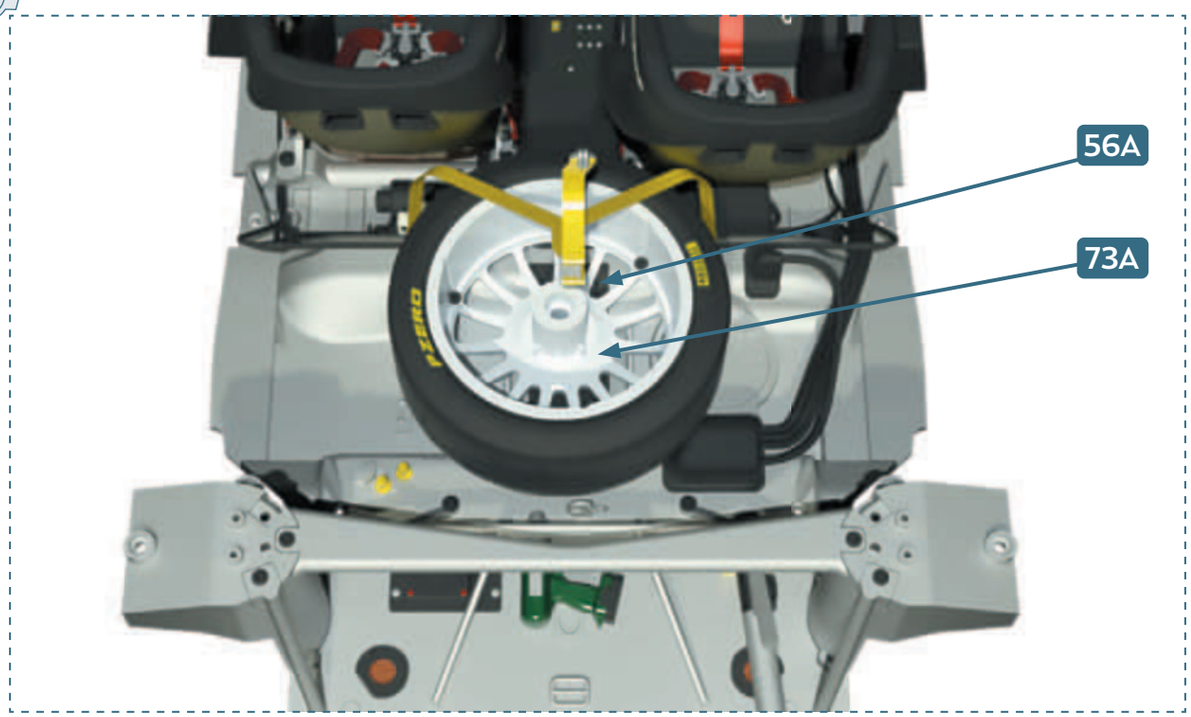

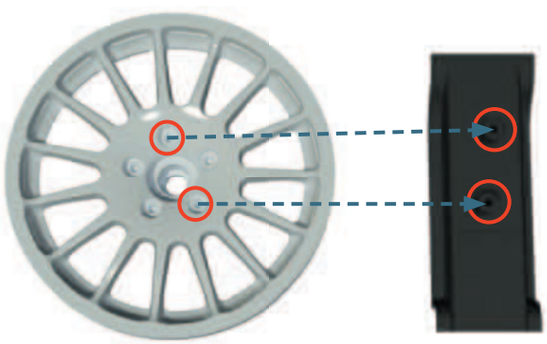

3

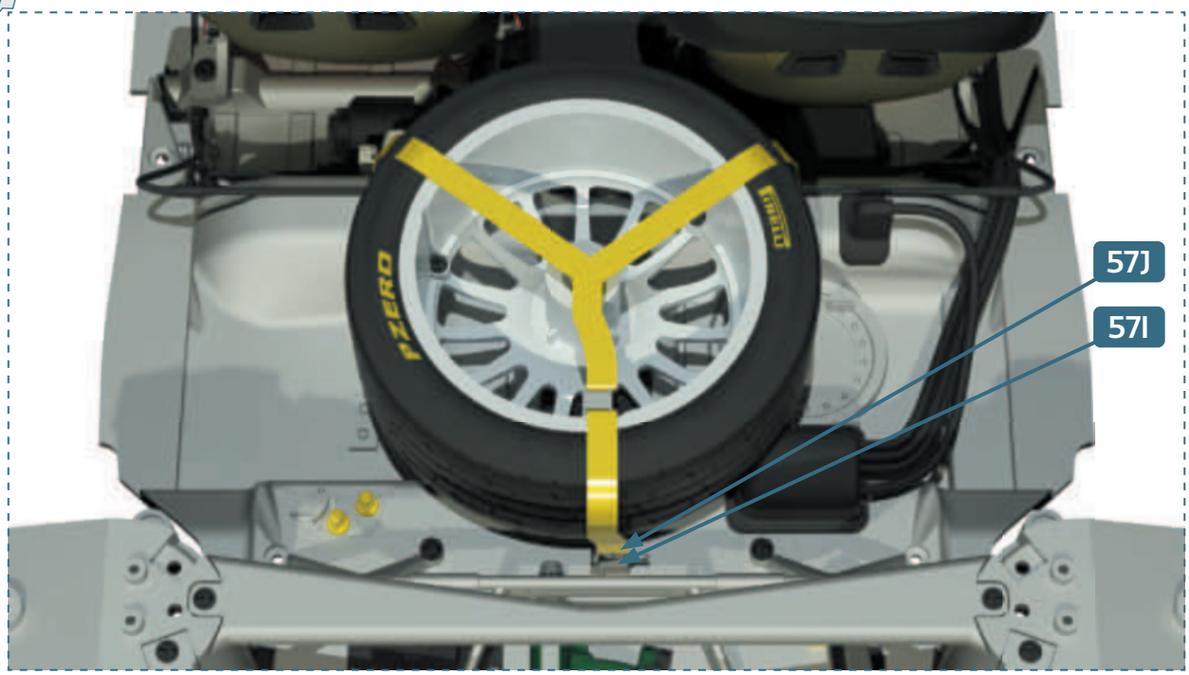

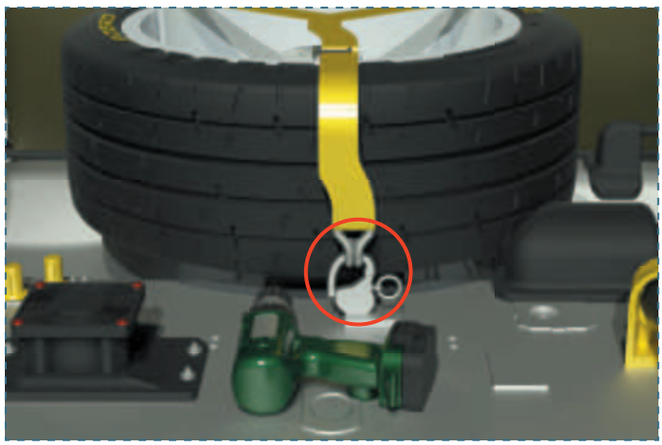

4

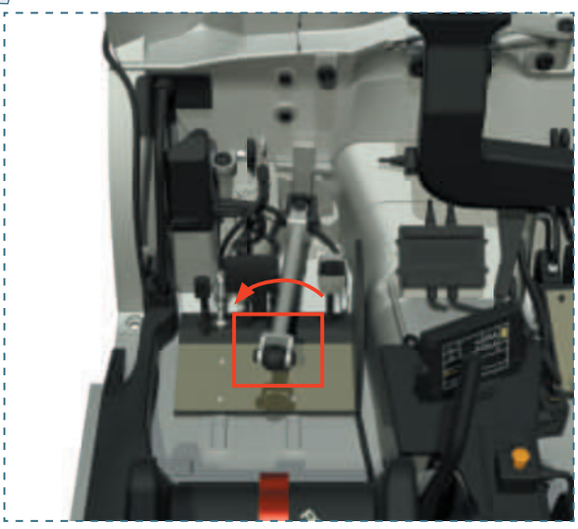

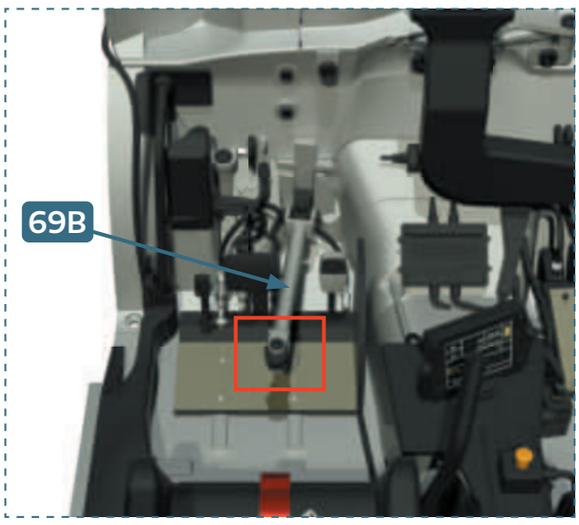

5



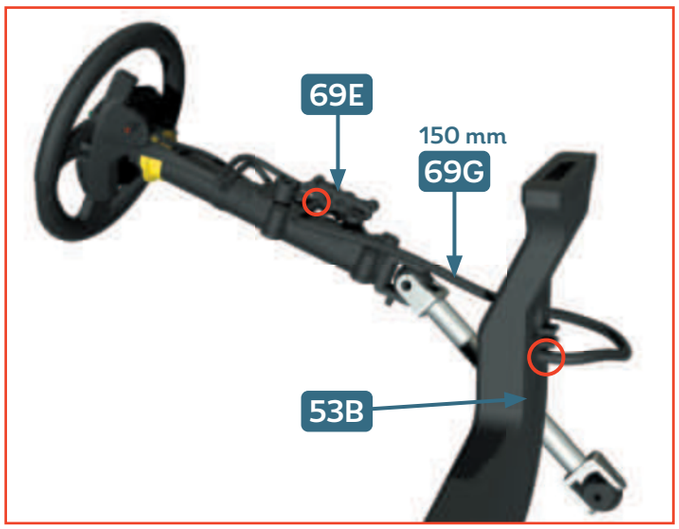

6

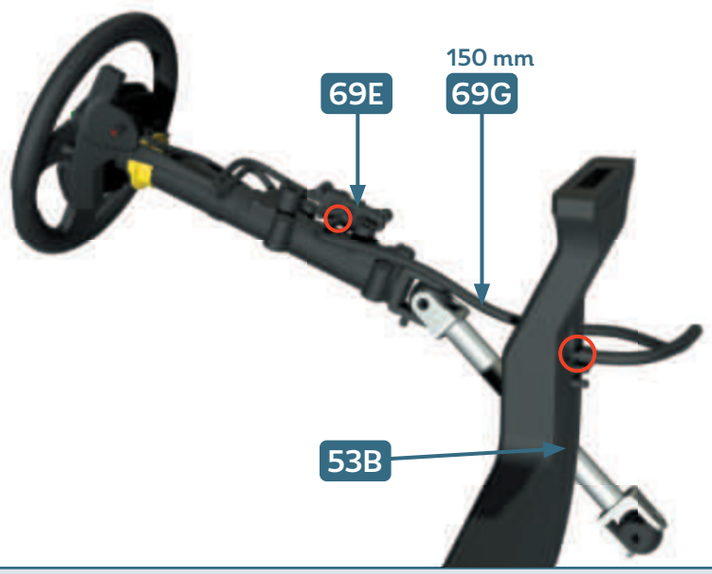

7

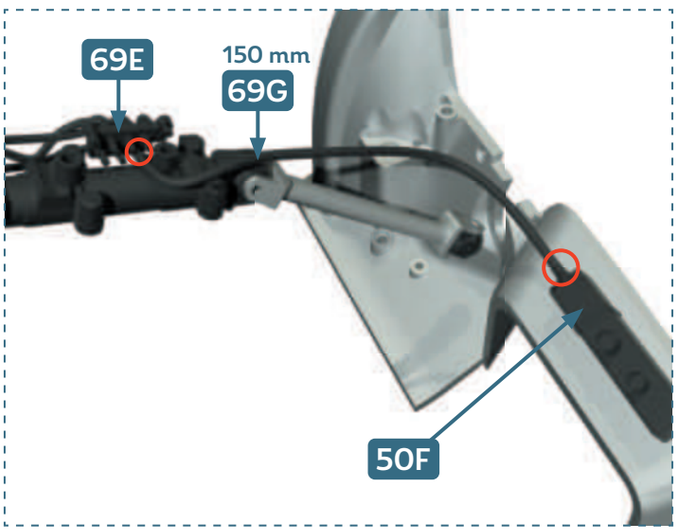

8

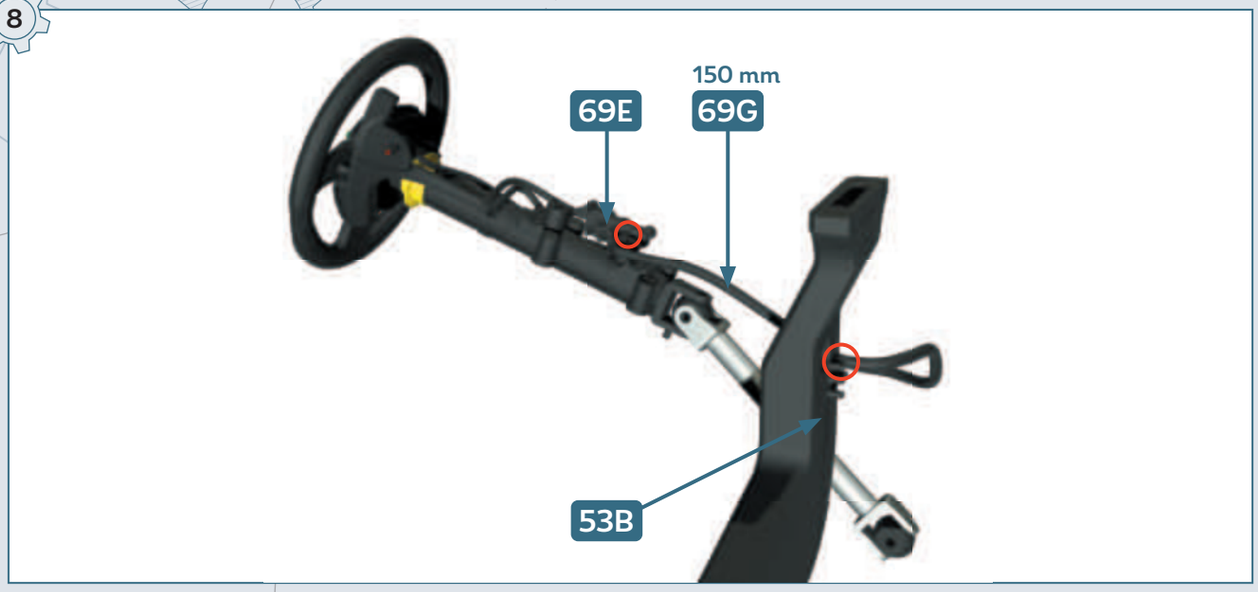

9

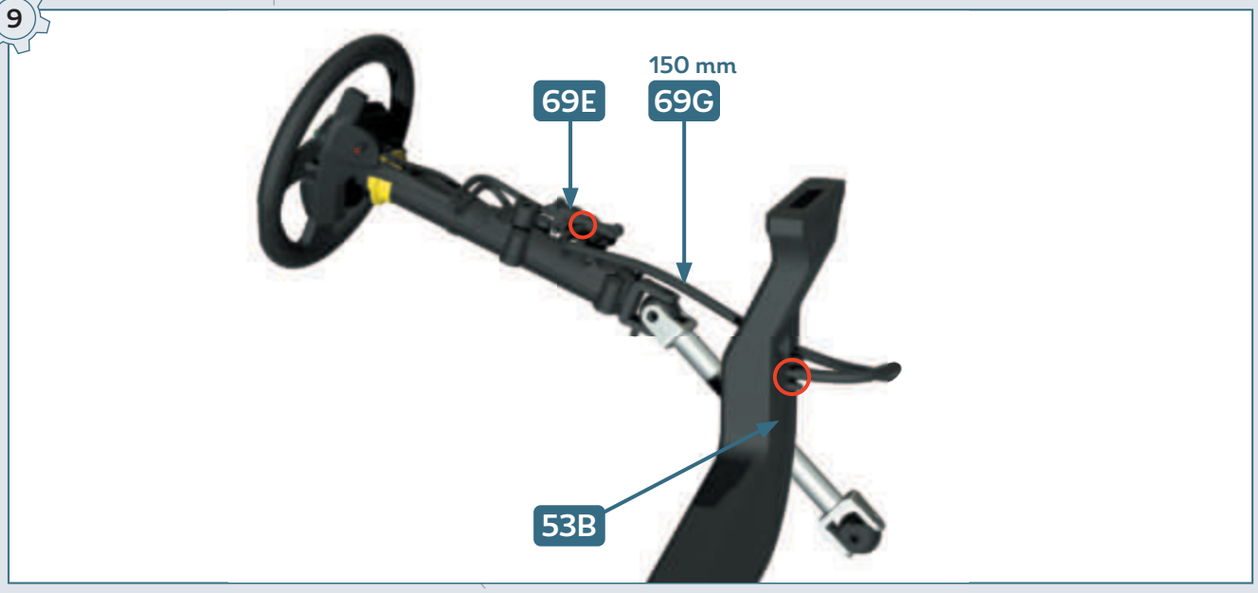

10

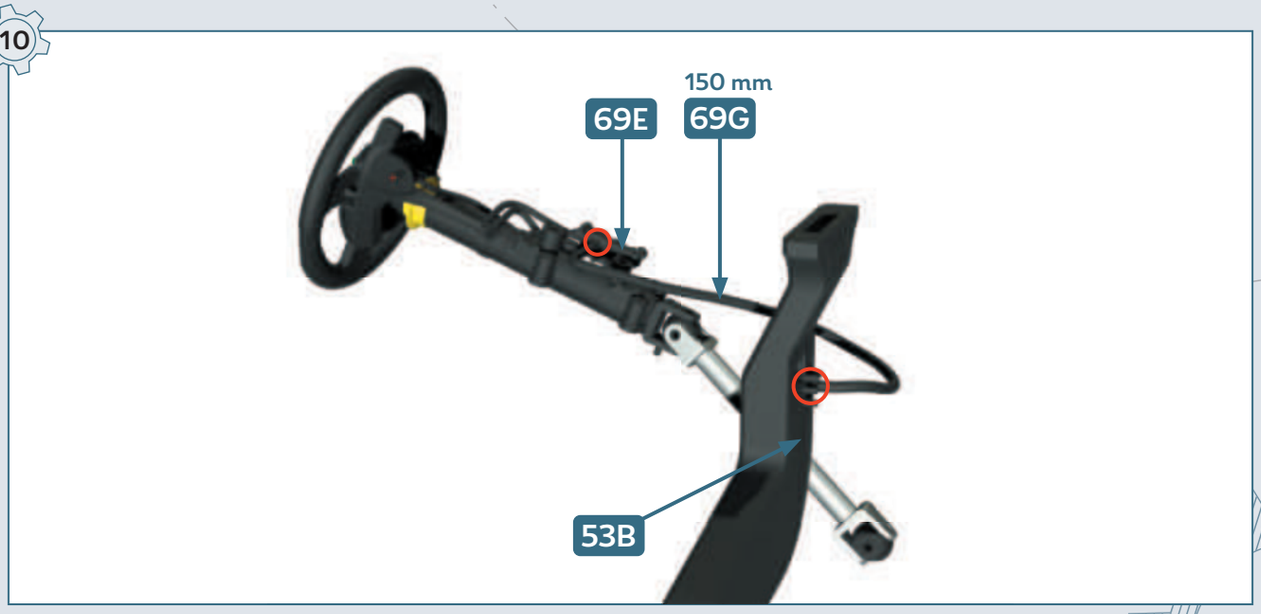

11

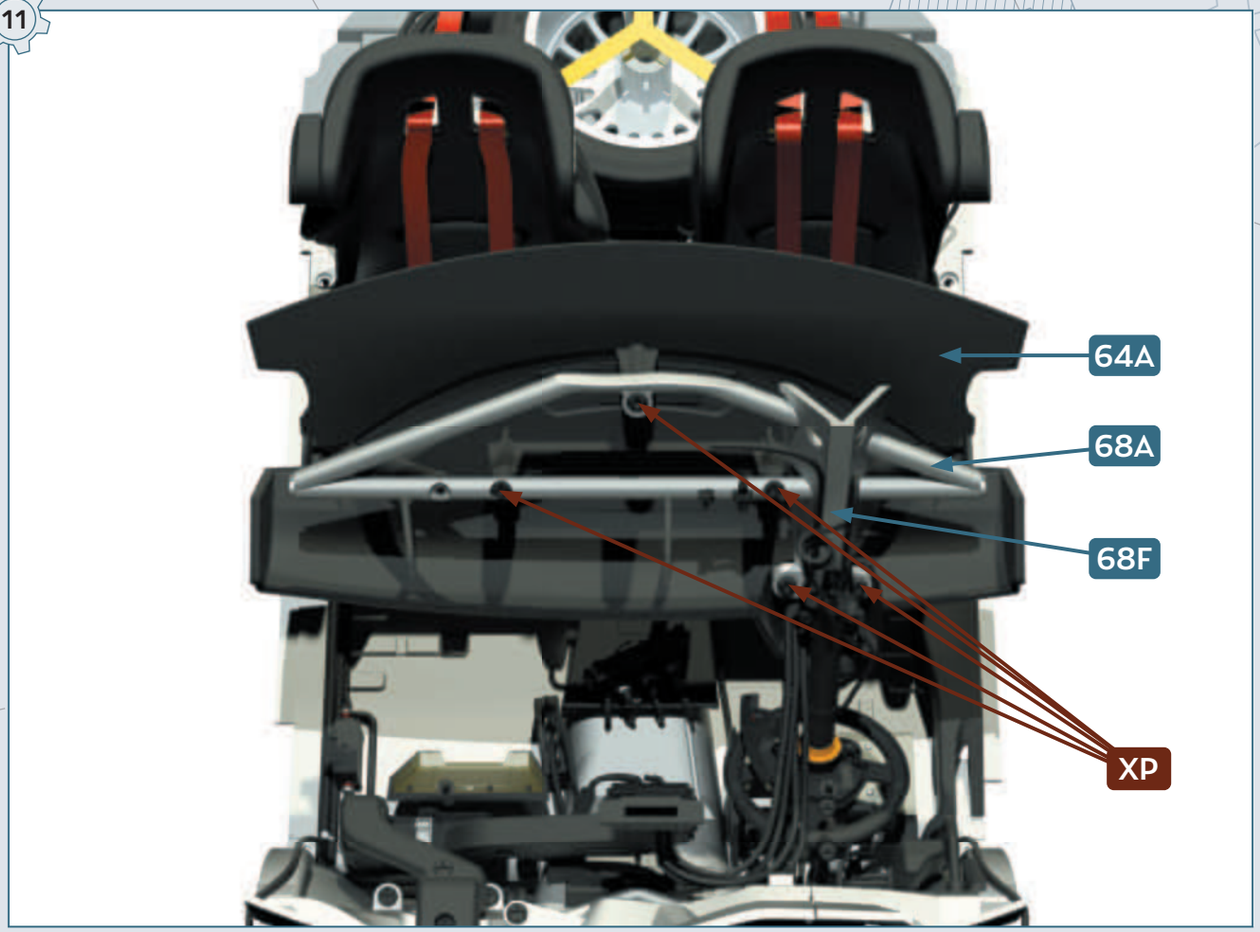

12

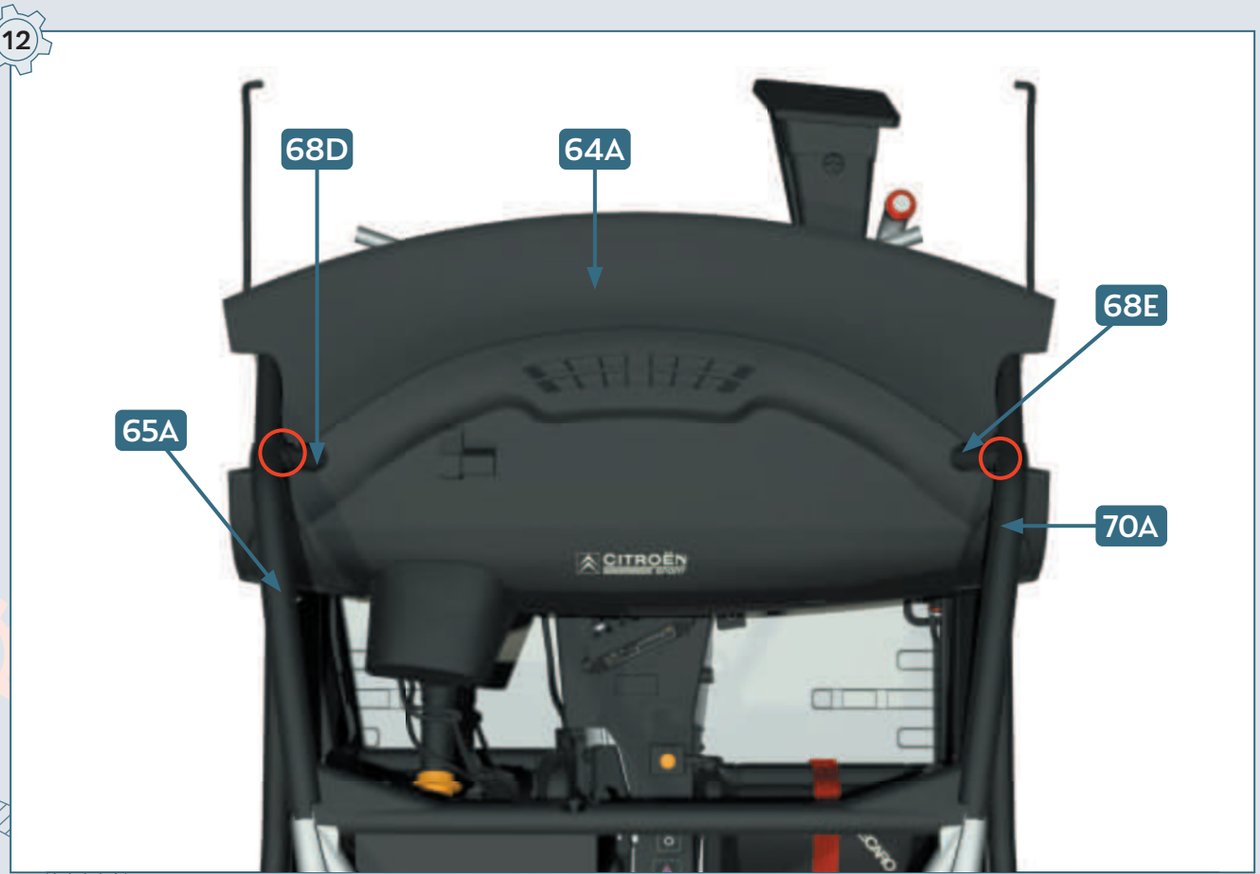

13

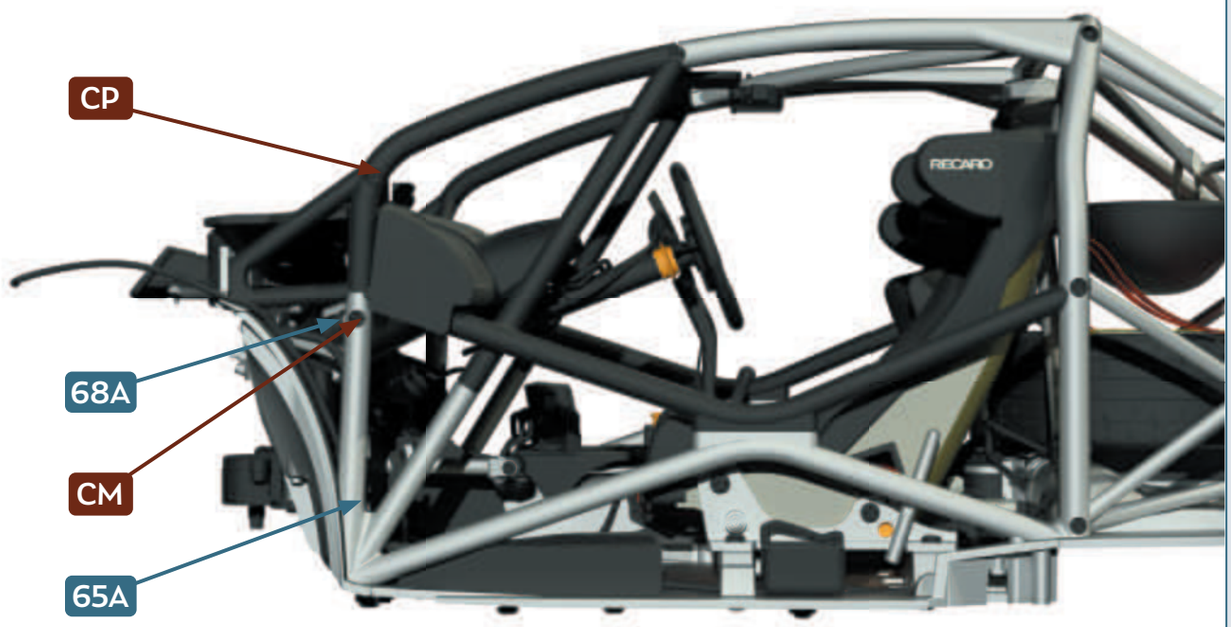

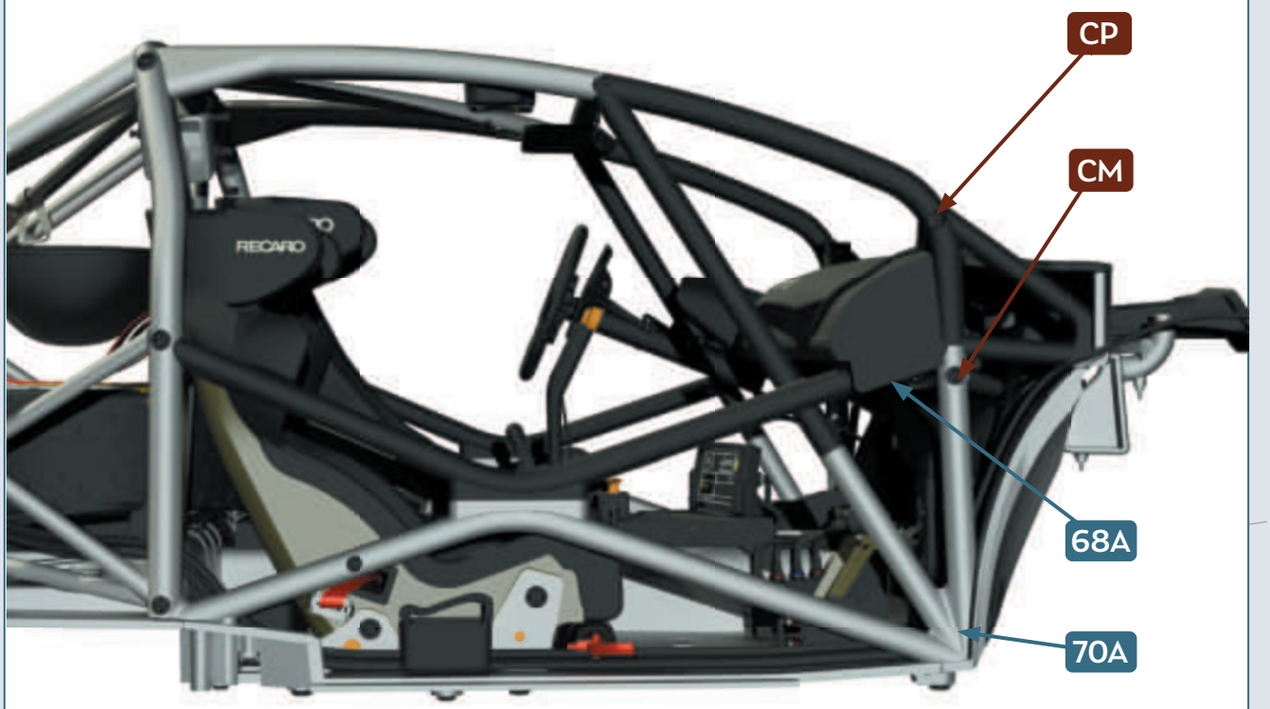

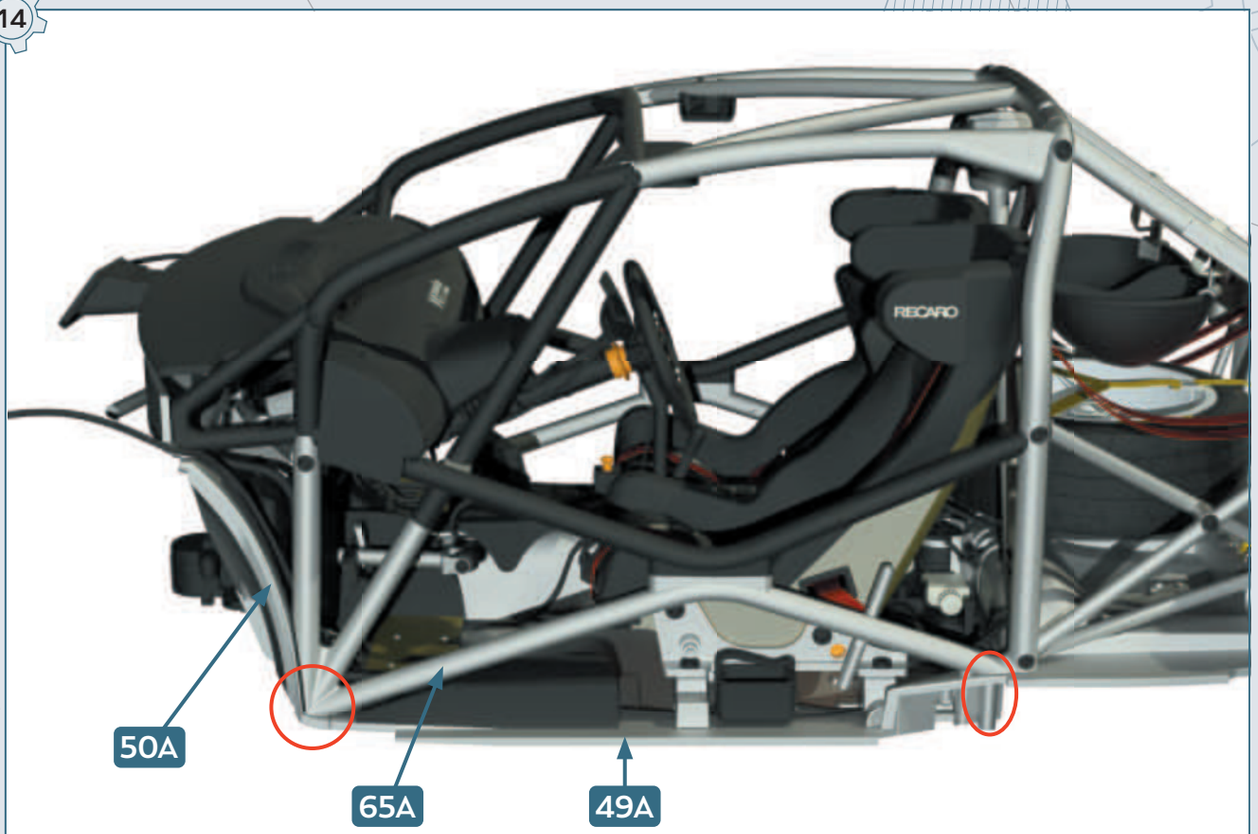
RECARO
50A
65A
49A

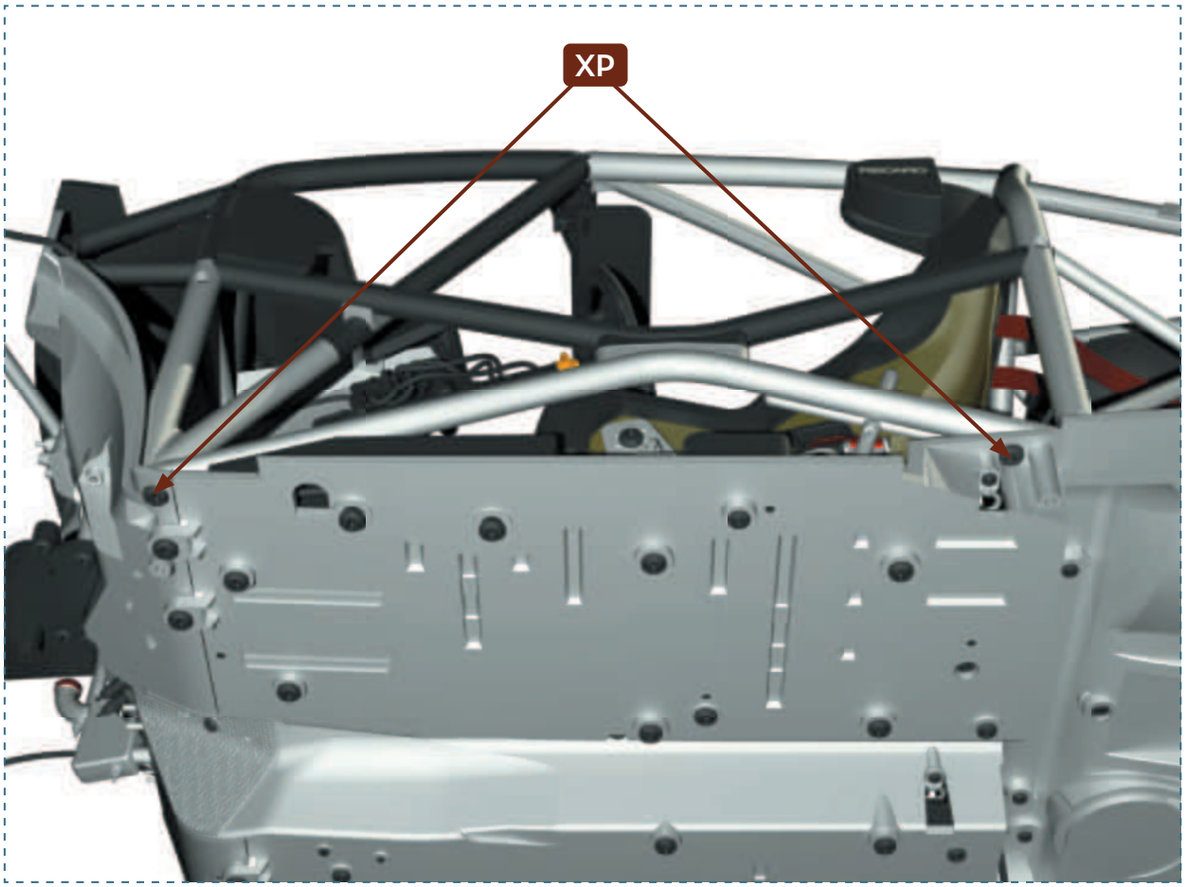
XP

15

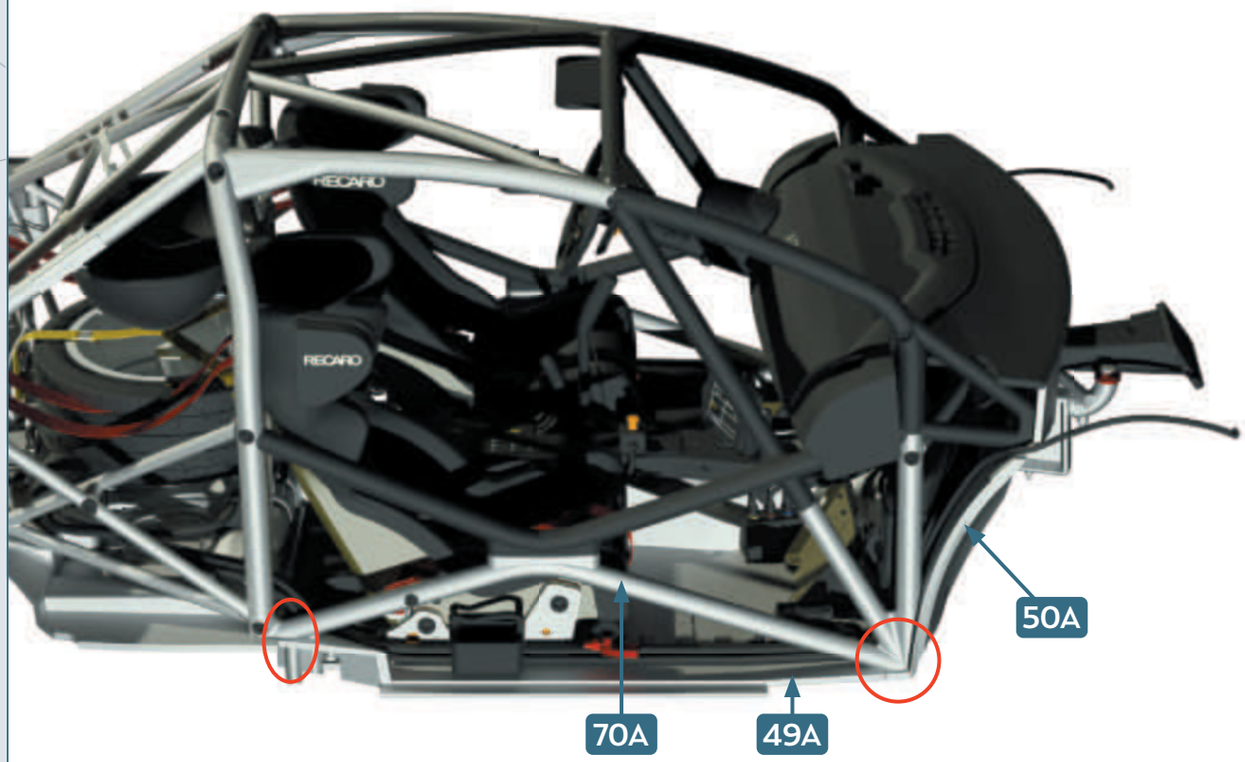

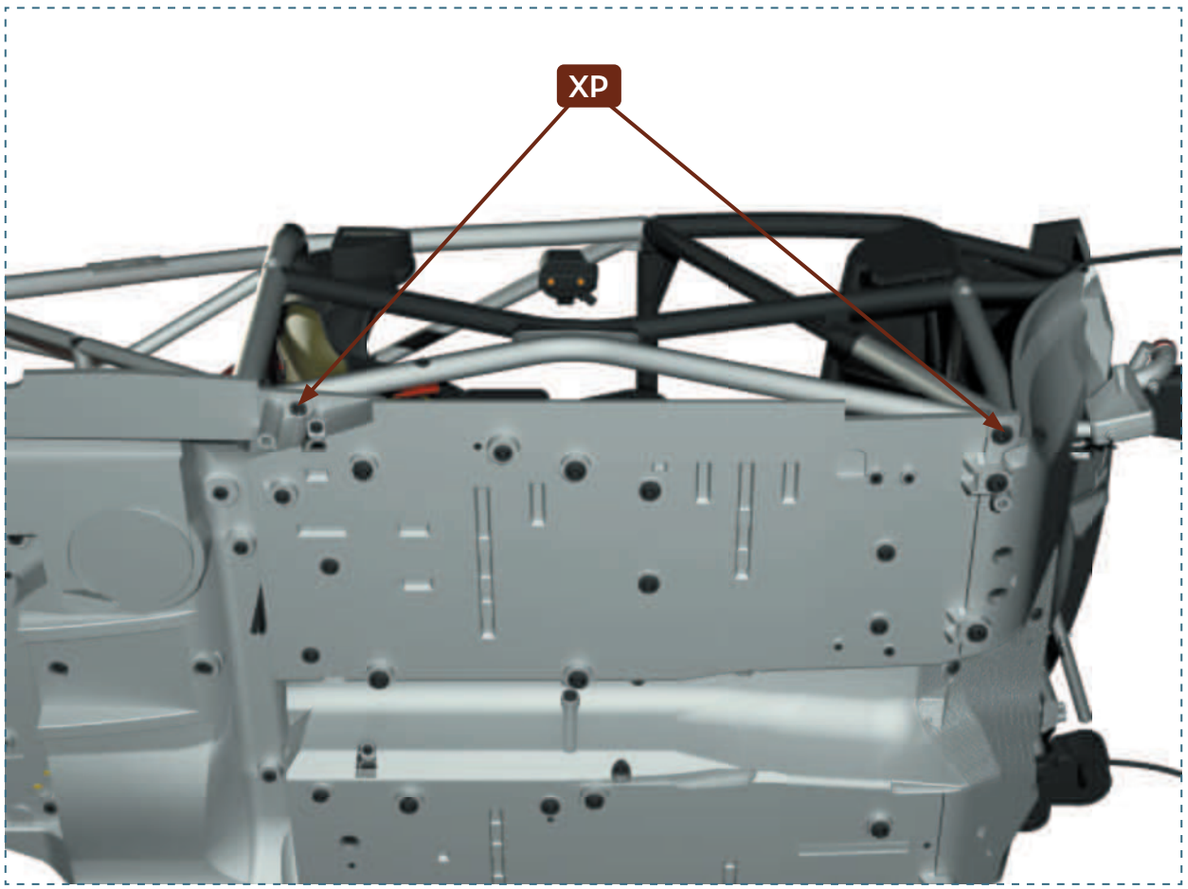

16

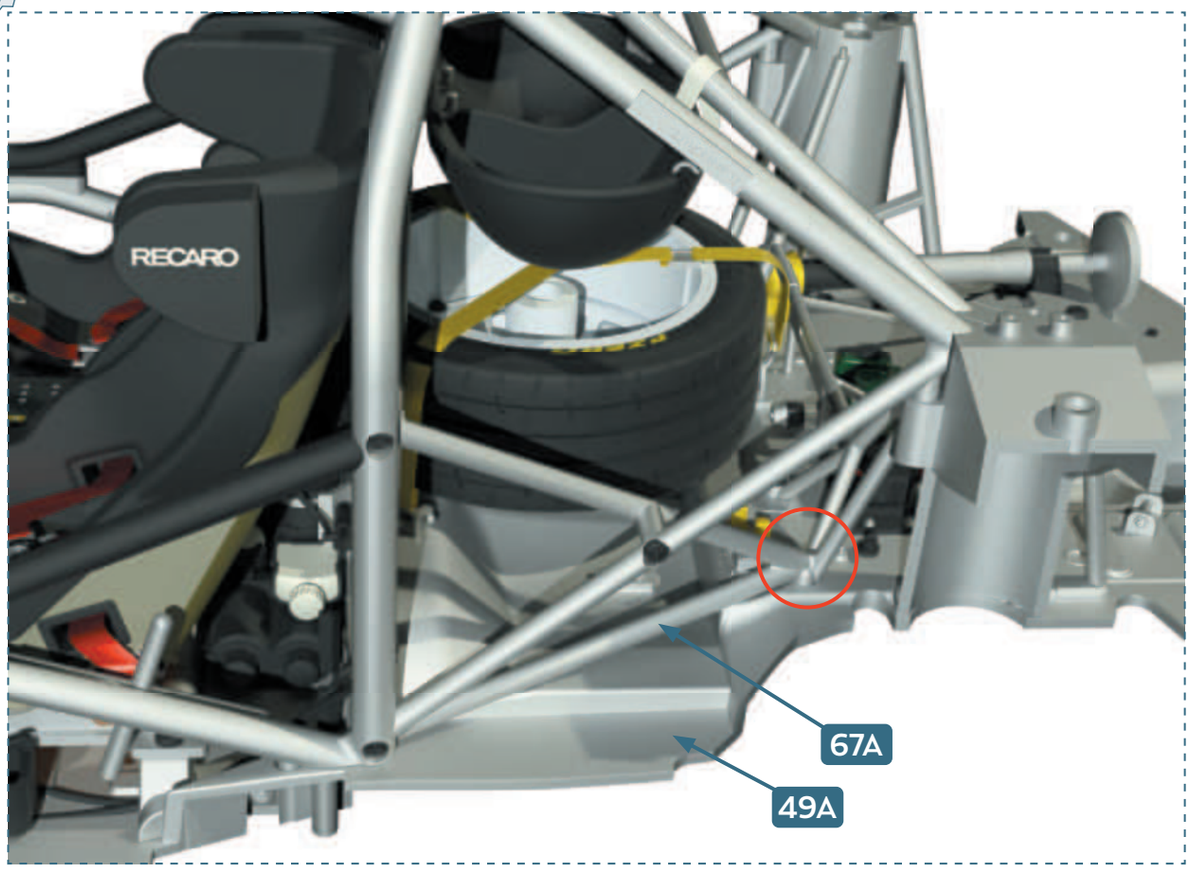

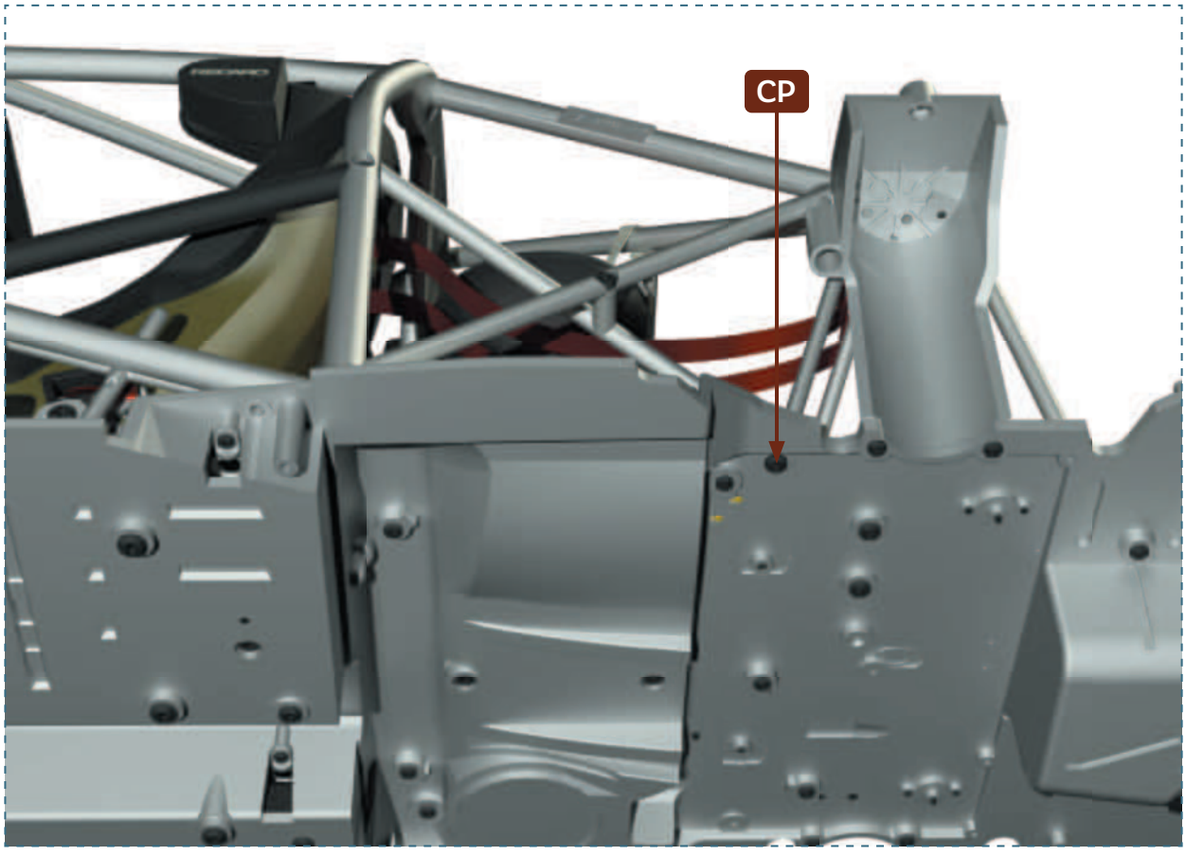

17

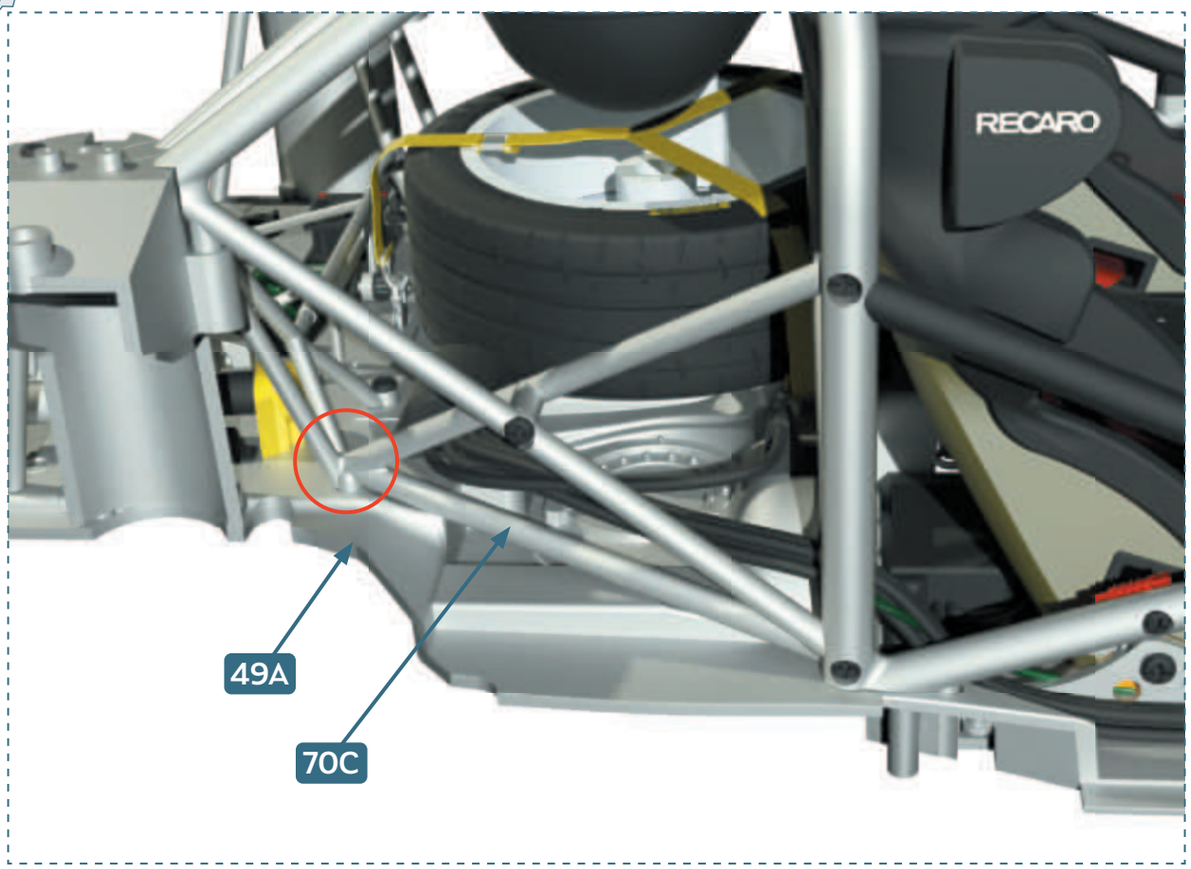

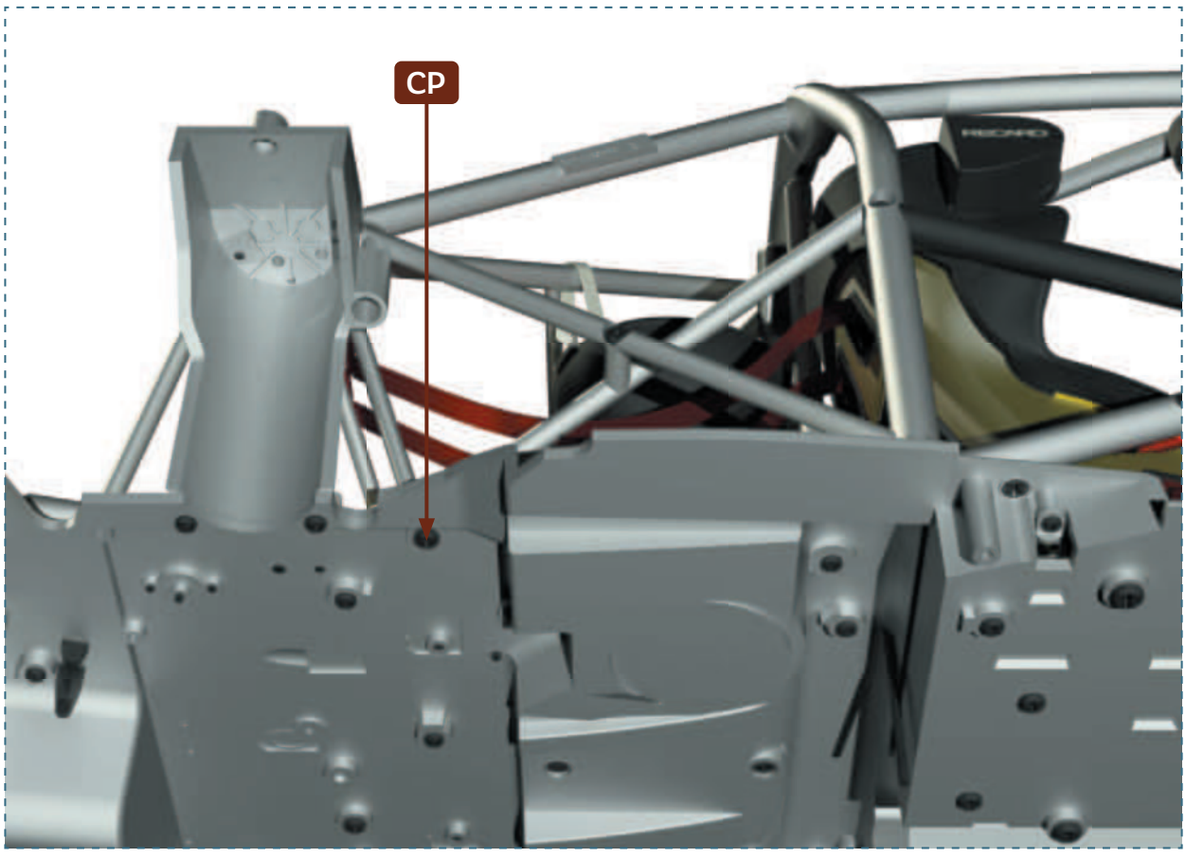

18

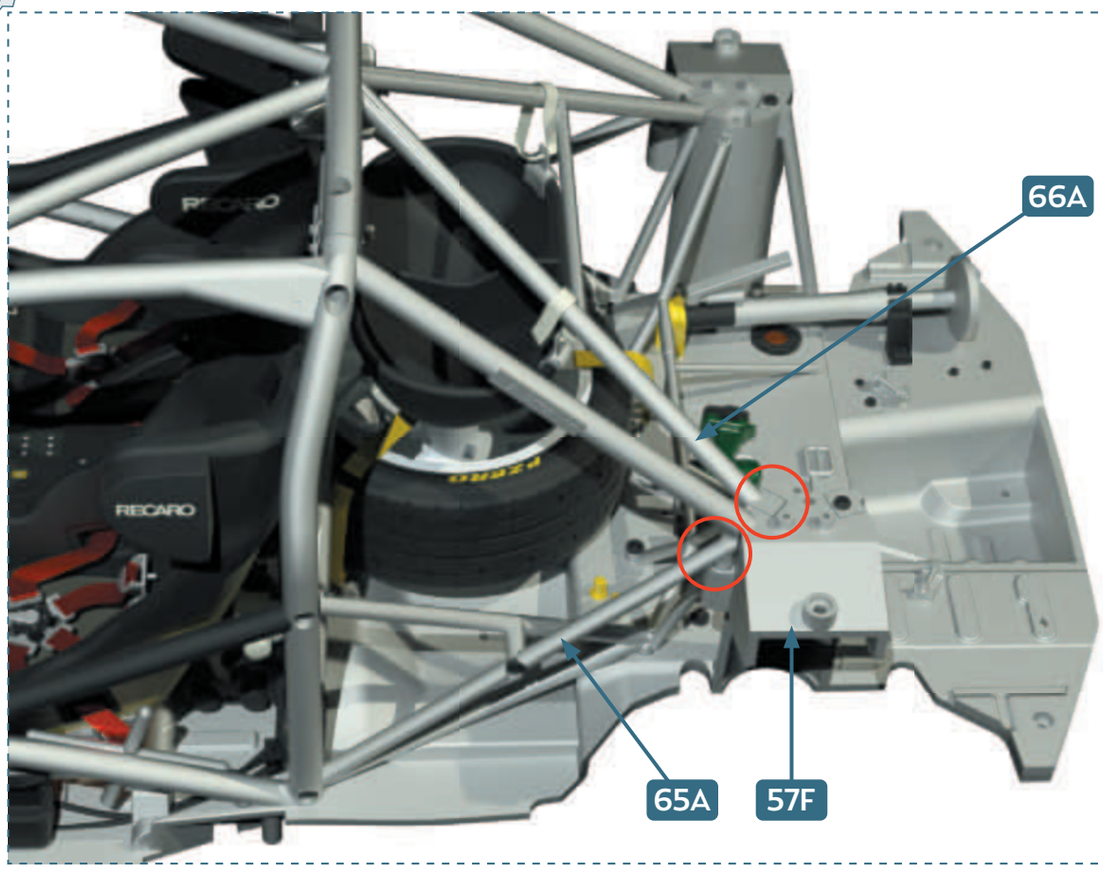

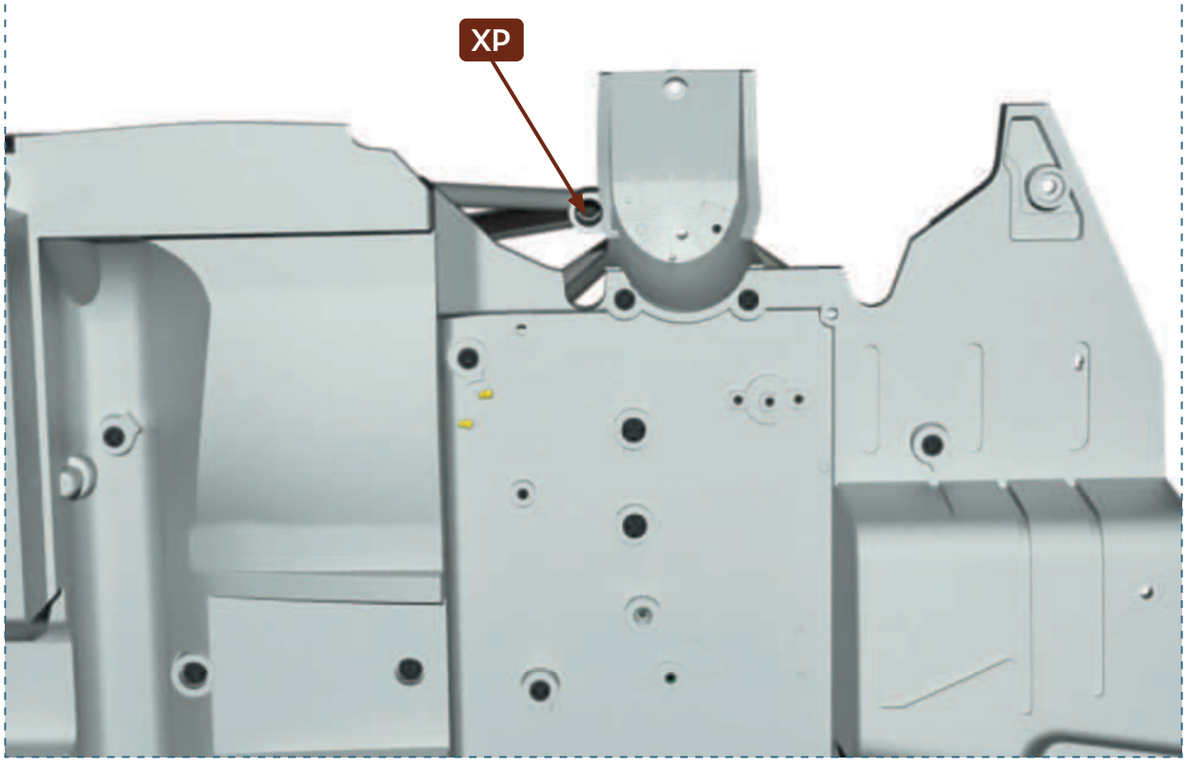

19

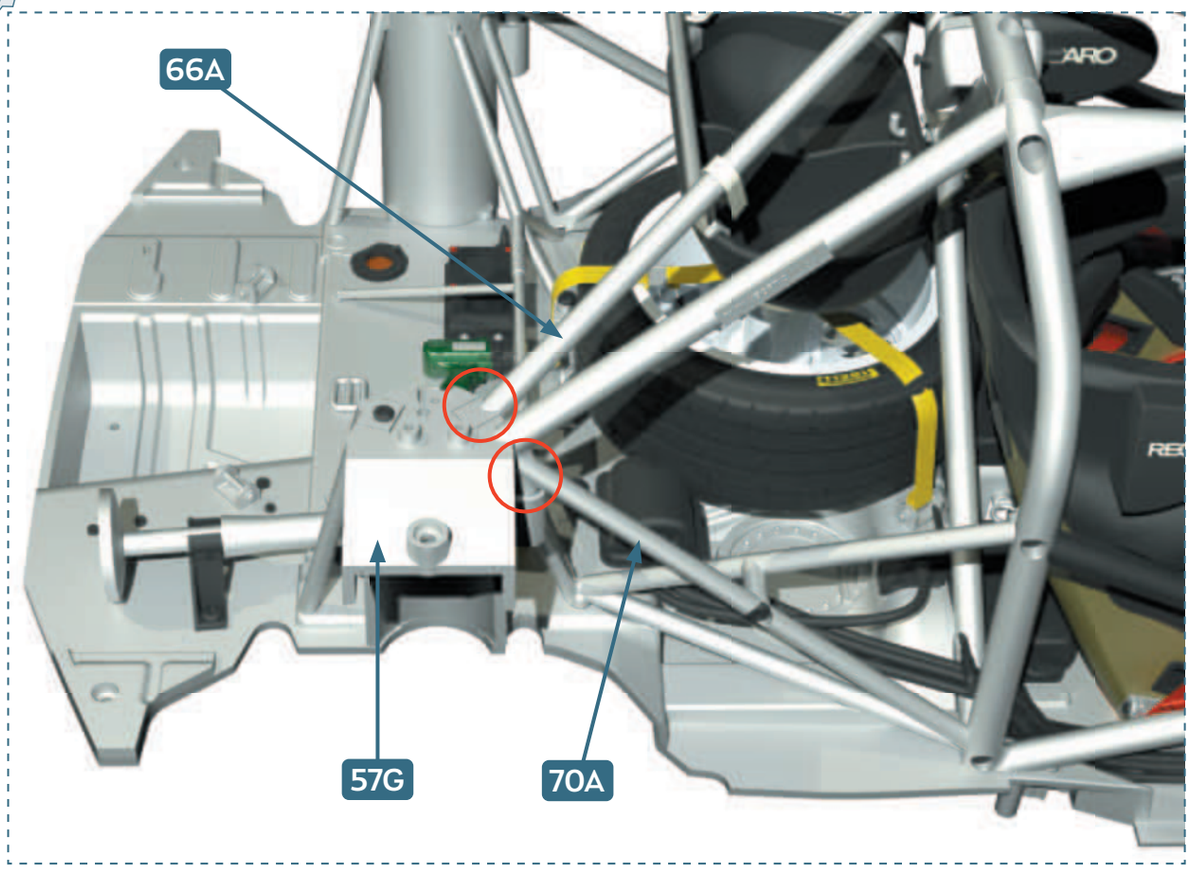

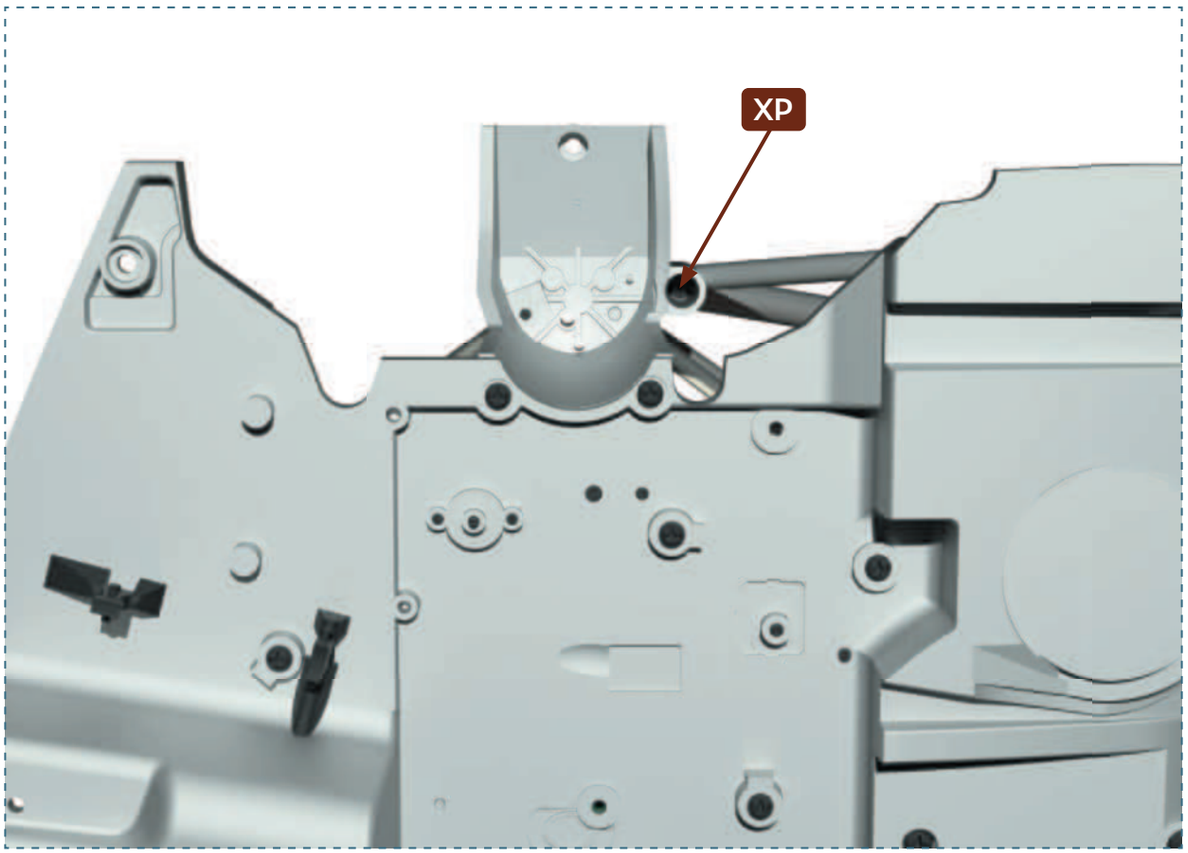

20

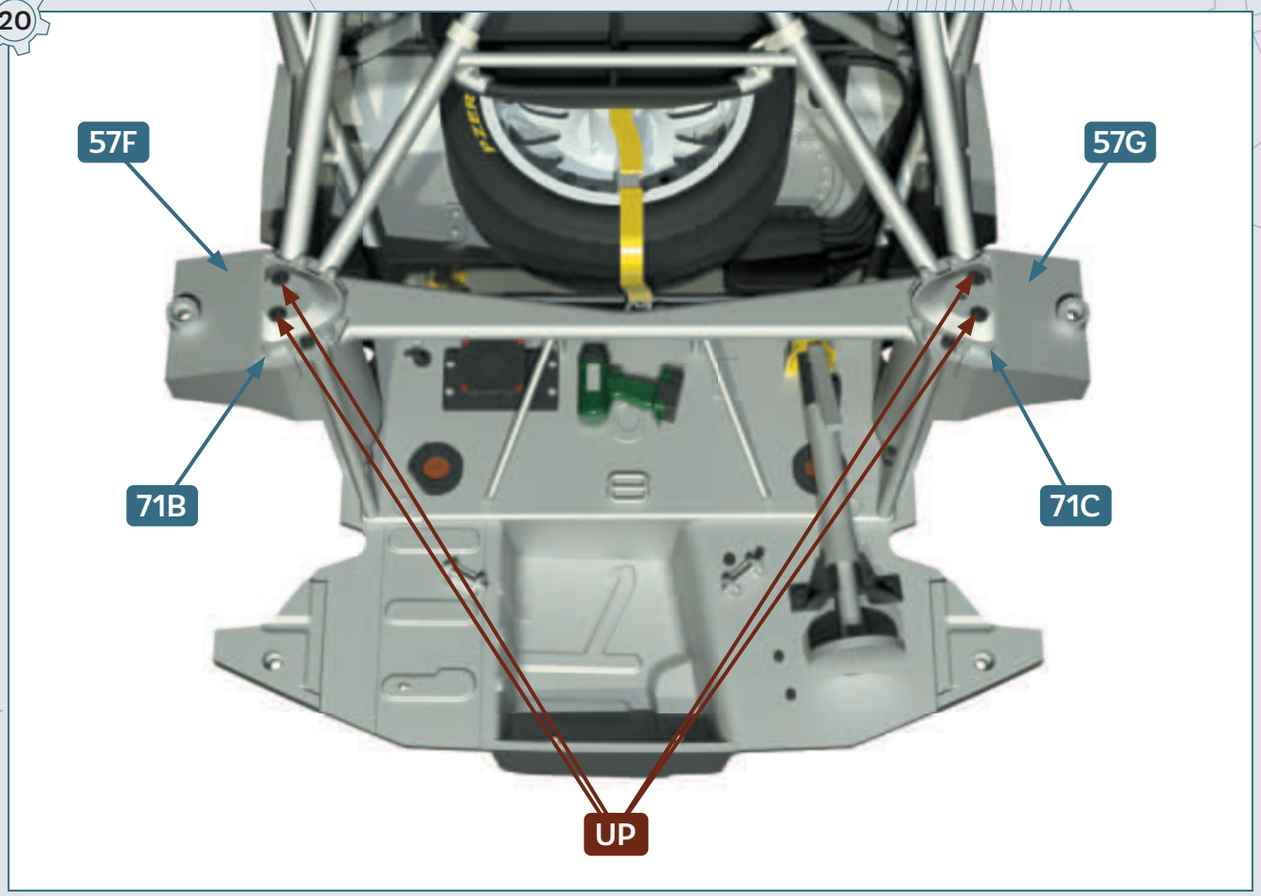

21

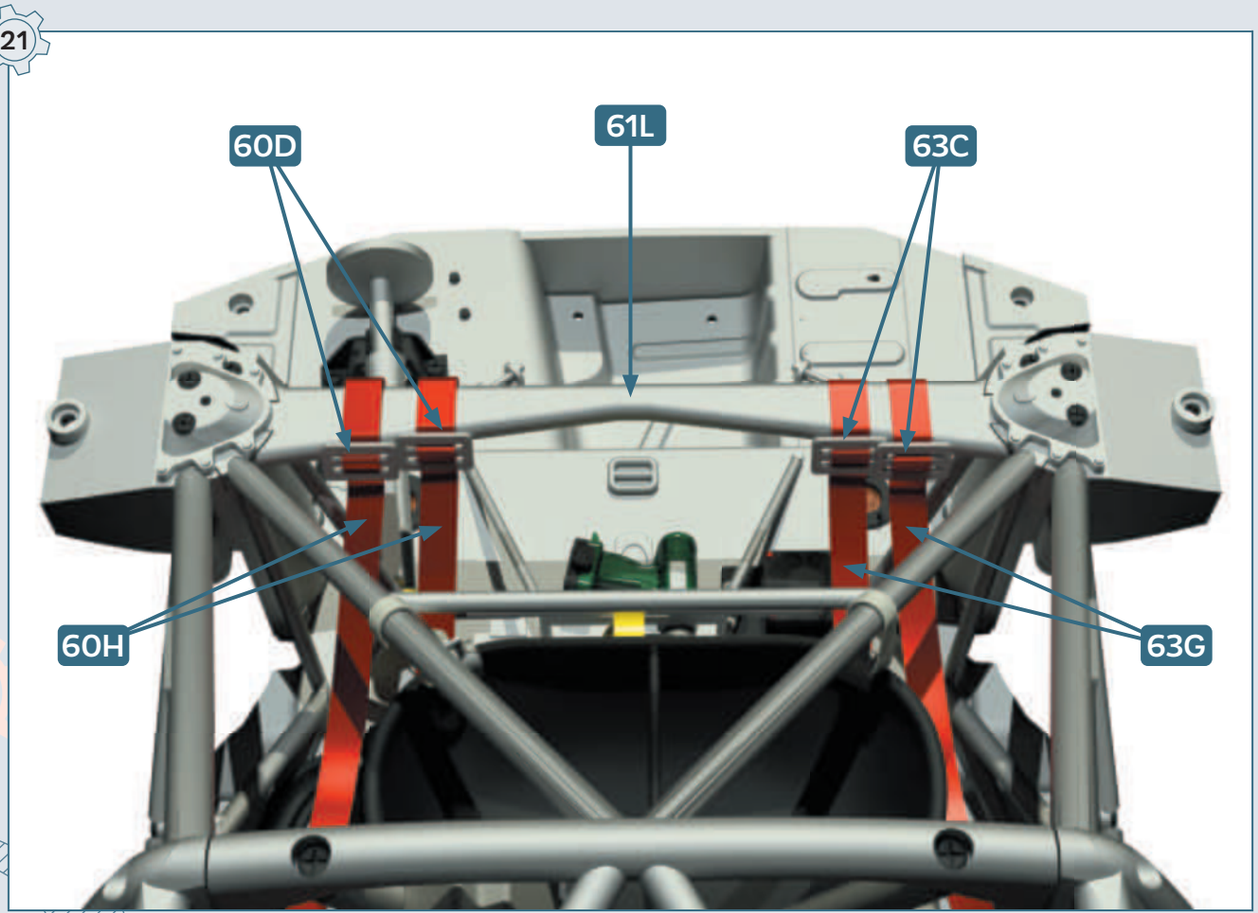

22

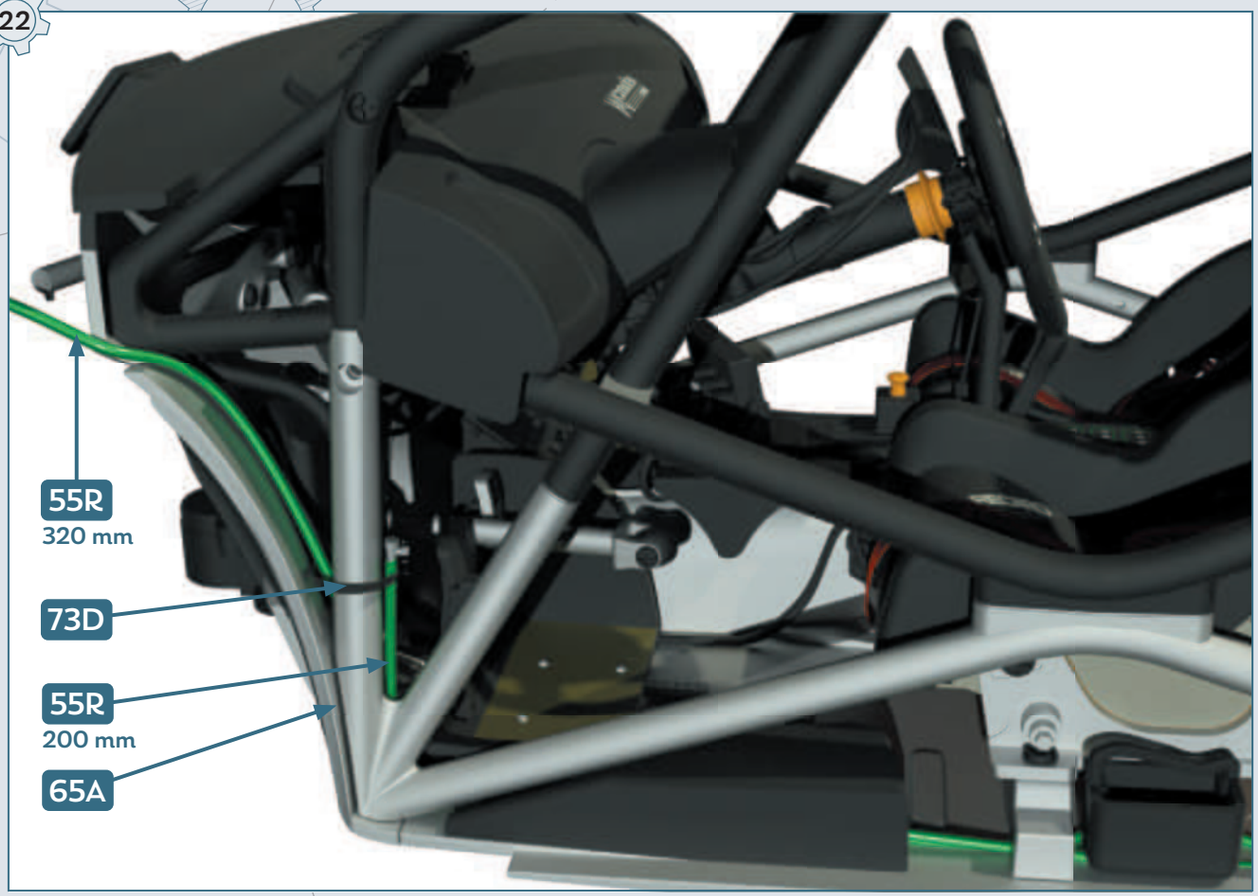
55R
320 mm
73D
55R
200 mm
65A

23

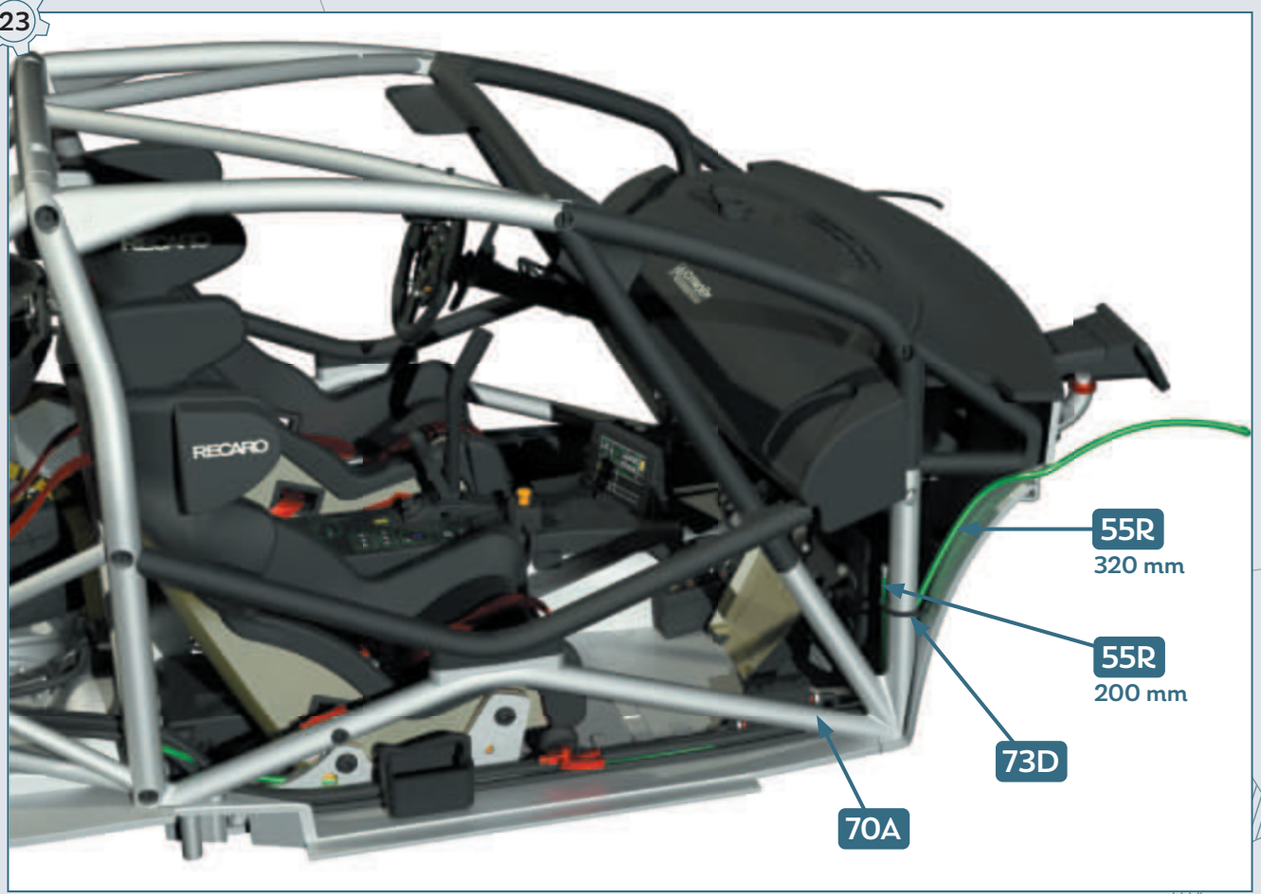
RECARO
55R
320 mm
55R
200 mm
73D
70A

24

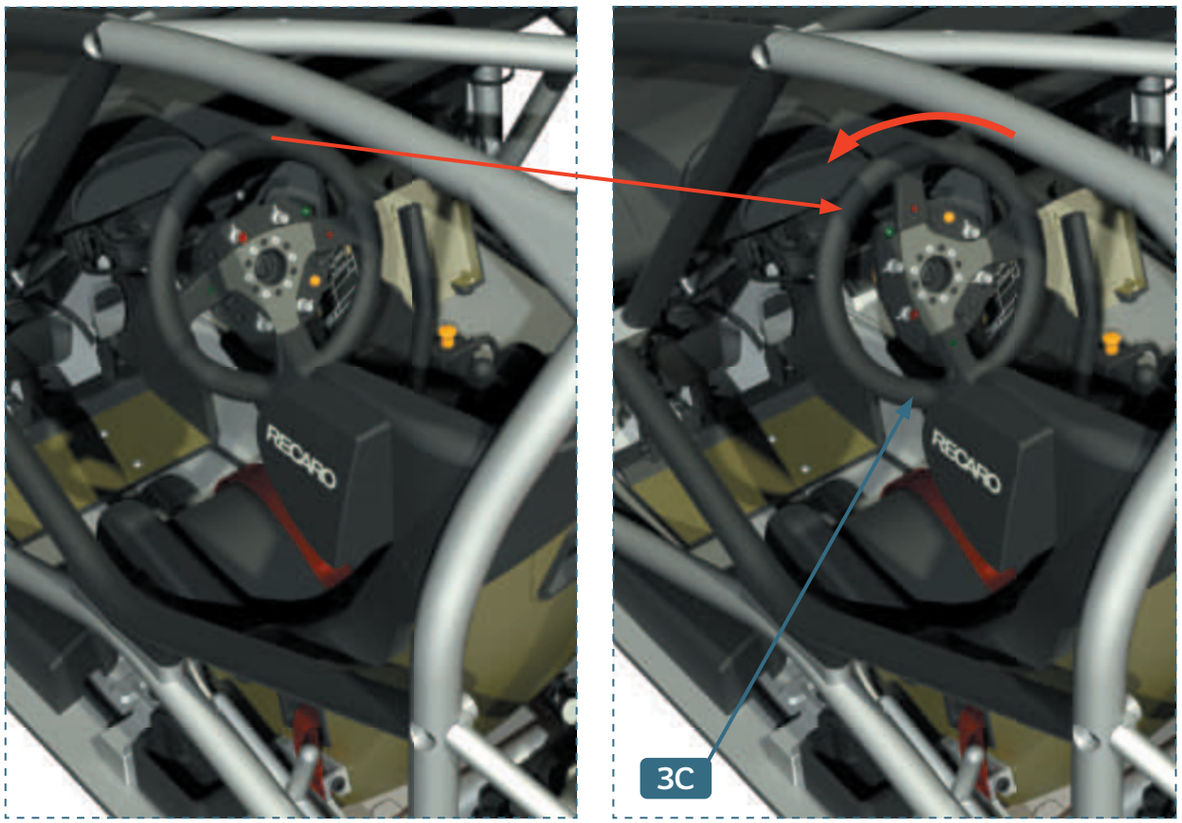

25

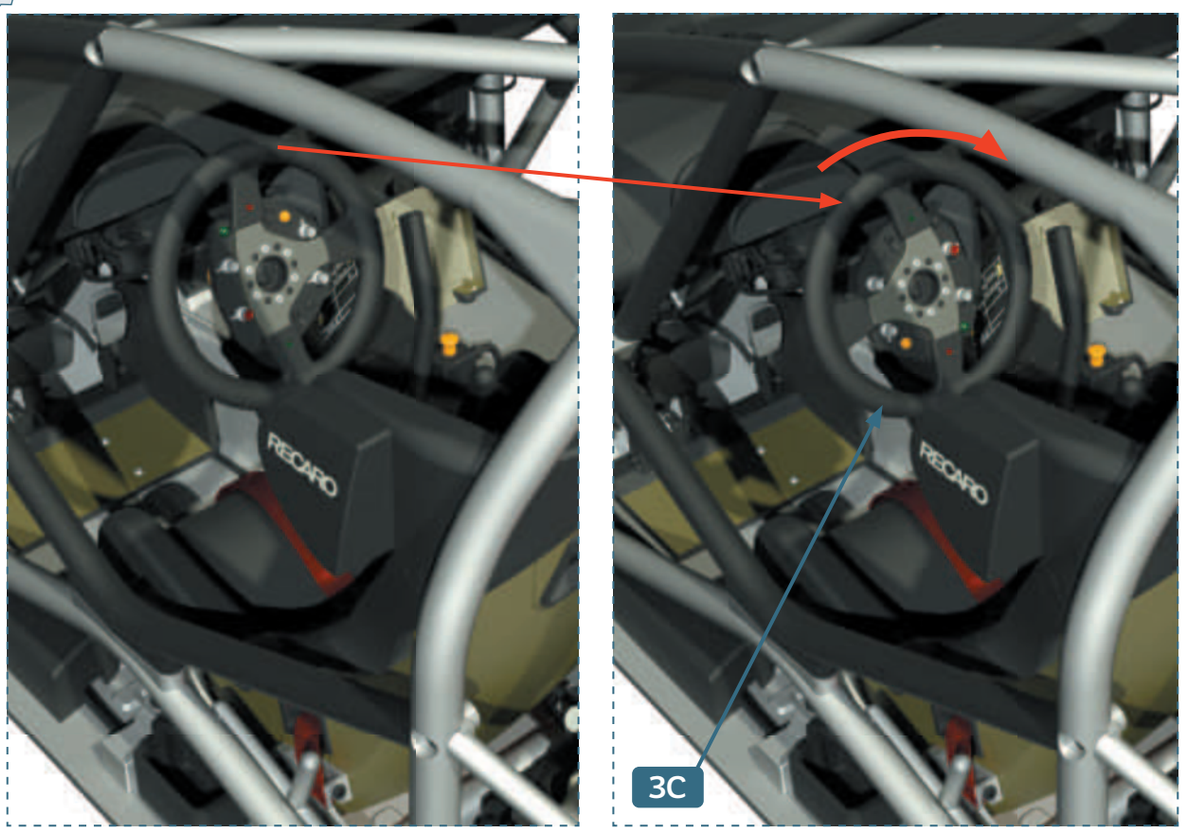

26

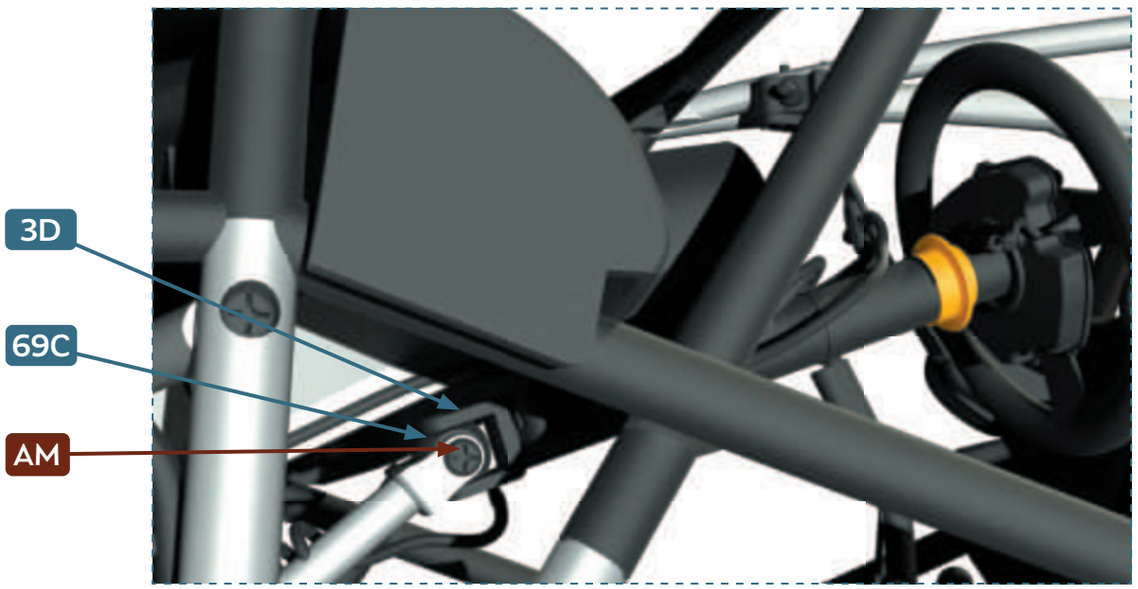

27



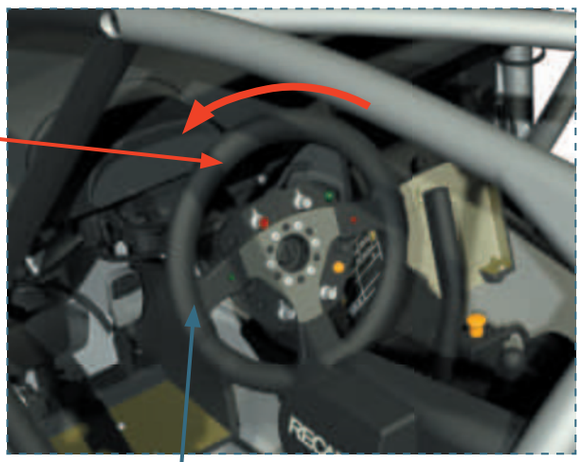

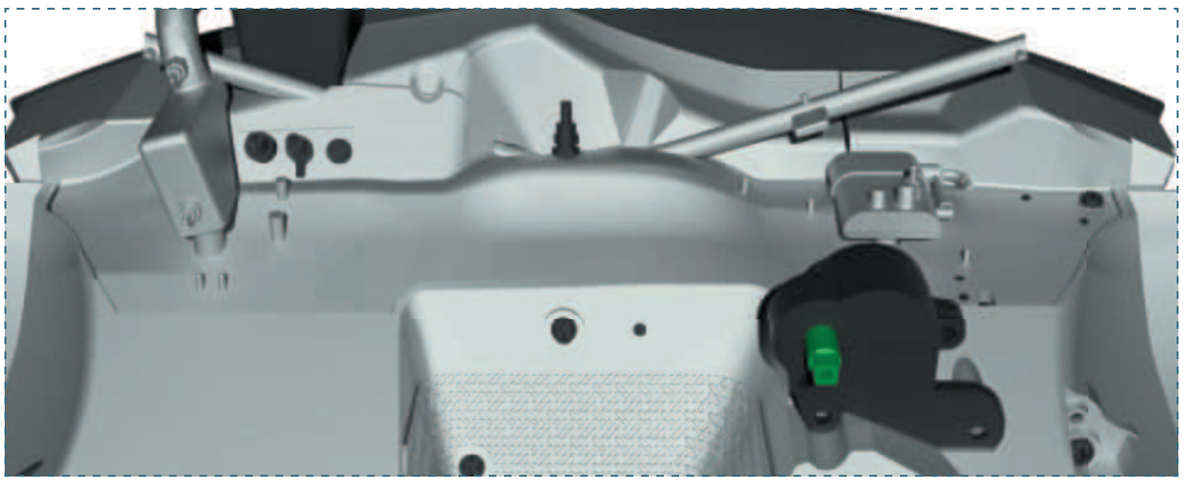

74

BOÎTIER À PILES
•
BATTERY BOX

PIÈCES • PARTS LIST





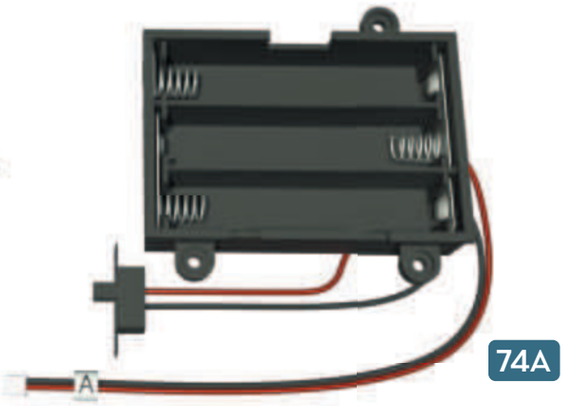

74A Boîtier à piles avec interrupteur • Battery box with switch

CM Vis • Screws 2.0 × 4 mm **× 4**
APM Vis • Screws 2.3 × 3 mm **× 3**

1

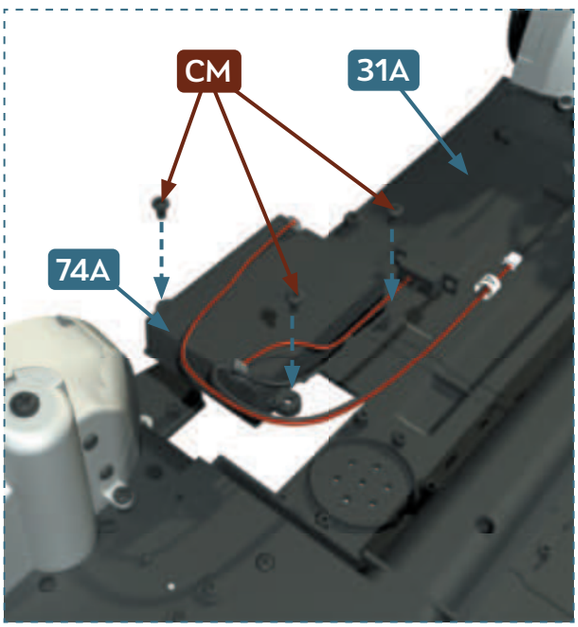

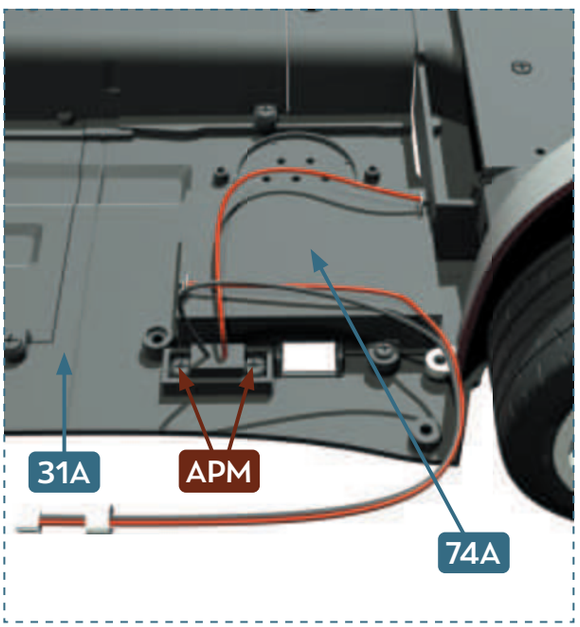

CIRCUIT IMPRIMÉ
PRINTED CIRCUIT BOARD

75

PIÈCES • PARTS LIST





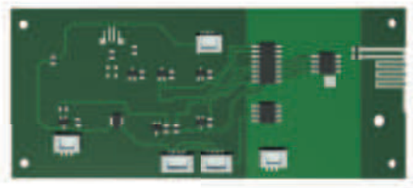

75A Circuit imprimé (PCI) • Printed circuit board (PCB)

AM Vis • Screws 1.7 × 4 mm **× 4**
AP Vis • Screws 1.7 × 4 mm **× 2**

1

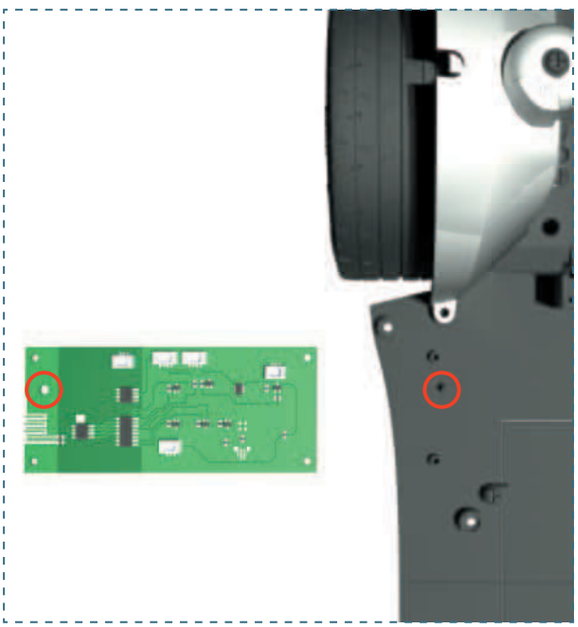

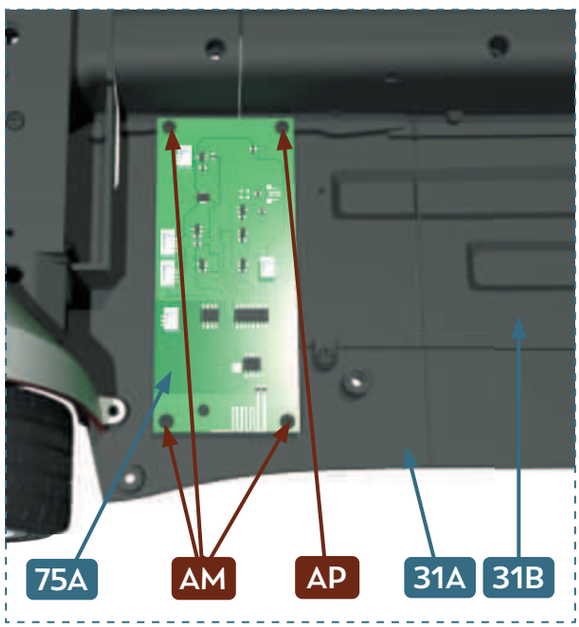

76

CÂBLAGE DES PHARES ET FEUX ARRIÈRE

•

CABLES FOR HEADLIGHTS AND REAR LIGHTS

PIÈCES • PARTS LIST



76A



76B



76C



76D

76A Couvercle du boîtier à piles • Battery box cover
76B LED du phare gauche (étiquette B) • Left headlight LED (label B)
76C LED du phare droit (étiquette F) • Right headlight LED (label F)
76D LED des feux arrière (étiquette D) • Rear lights LED (label D)

1

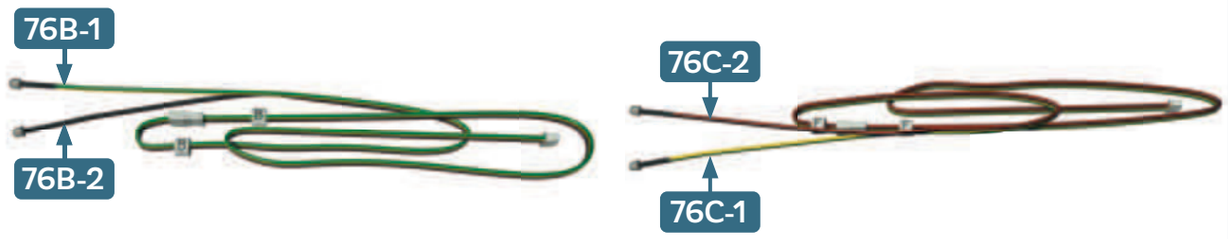

2

FR Les piles AAA ne sont pas fournies
ENG The AAA batteries are not included

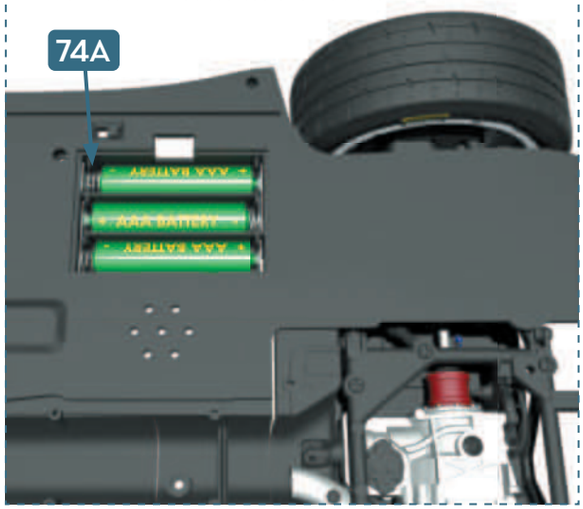

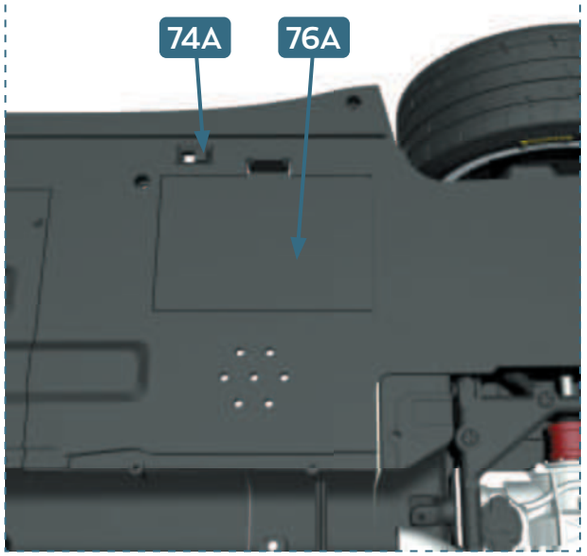

3

FR Ne pas oublier d'éteindre après utilisation
ENG Do not forget to switch the power off after use

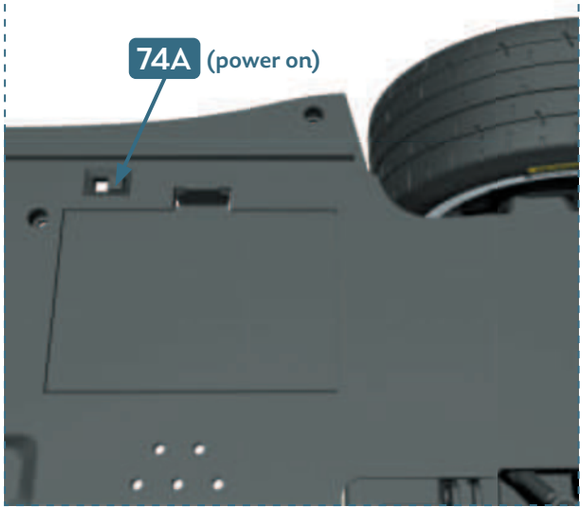

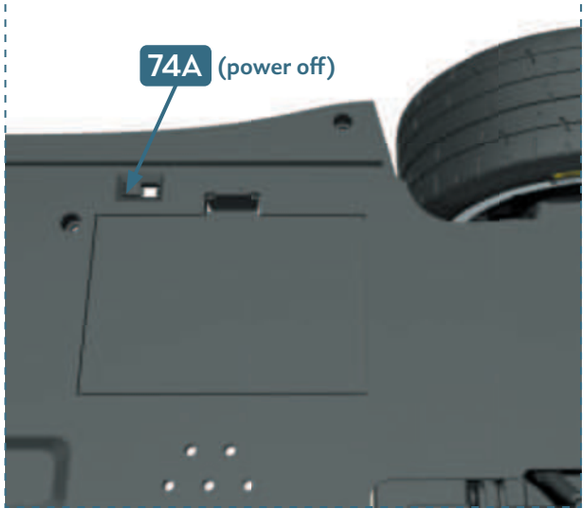

77

HAUT-PARLEUR
•
SPEAKER

PIÈCES • PARTS LIST



77A Fixation du haut-parleur • Speaker base
77B Haut-parleur • Speaker

CM Vis • Screws 2.0 × 4 mm **× 3**

1

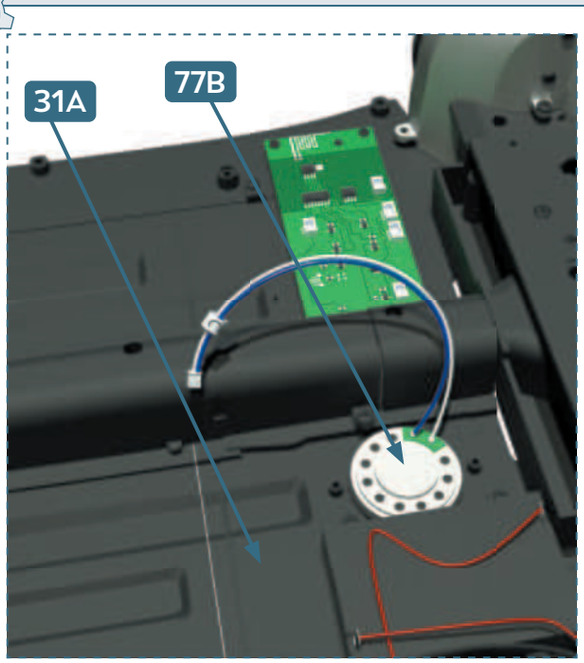

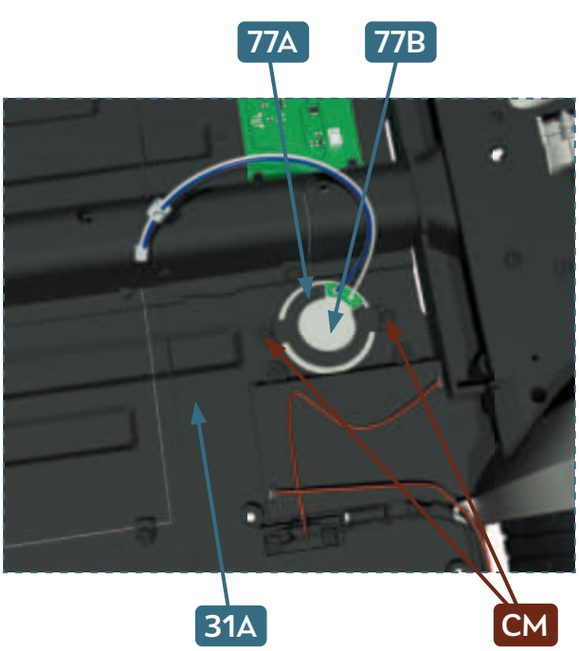

TÉLÉCOMMANDE
•
REMOTE CONTROL
1

78

PIÈCES • PARTS LIST

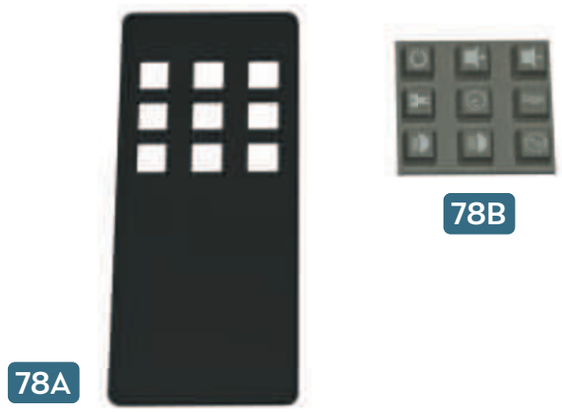

78A Coque de la télécommande • Remote control front panel
78B Clavier de la télécommande • Remote control keypad

1

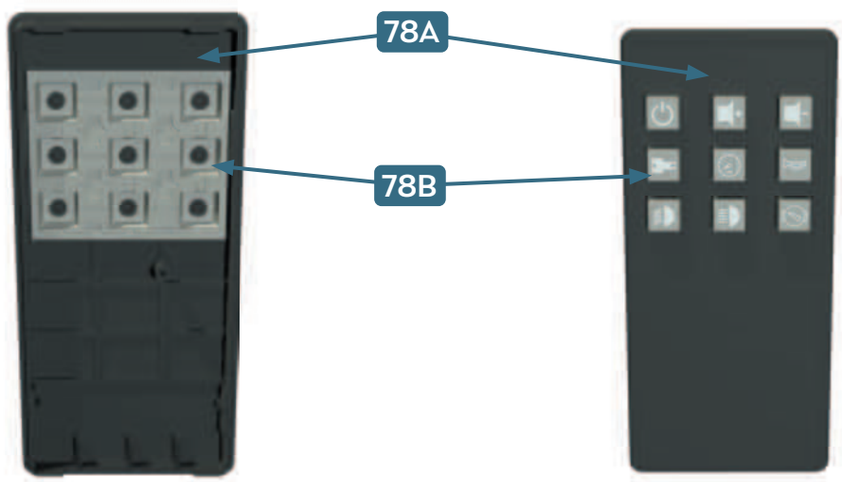

2

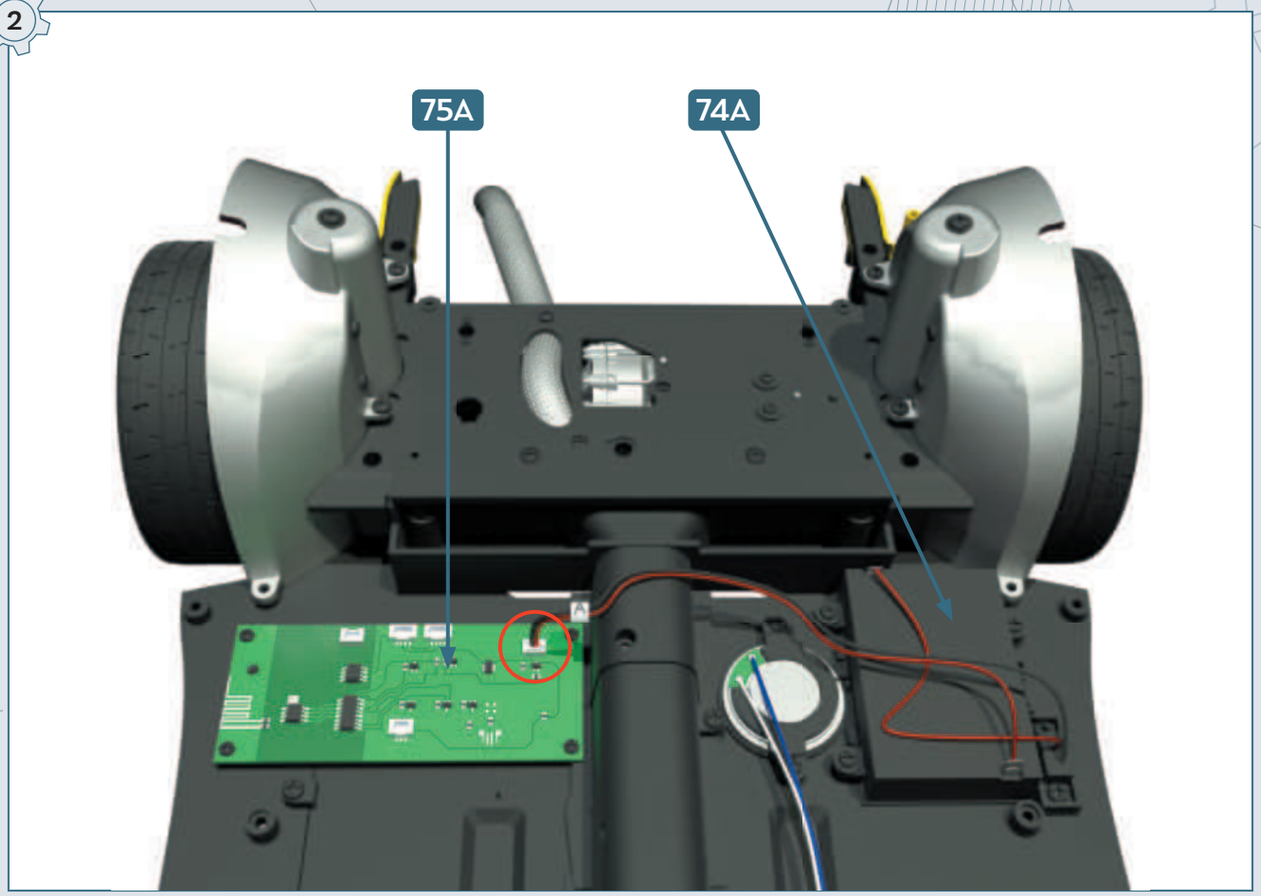

3

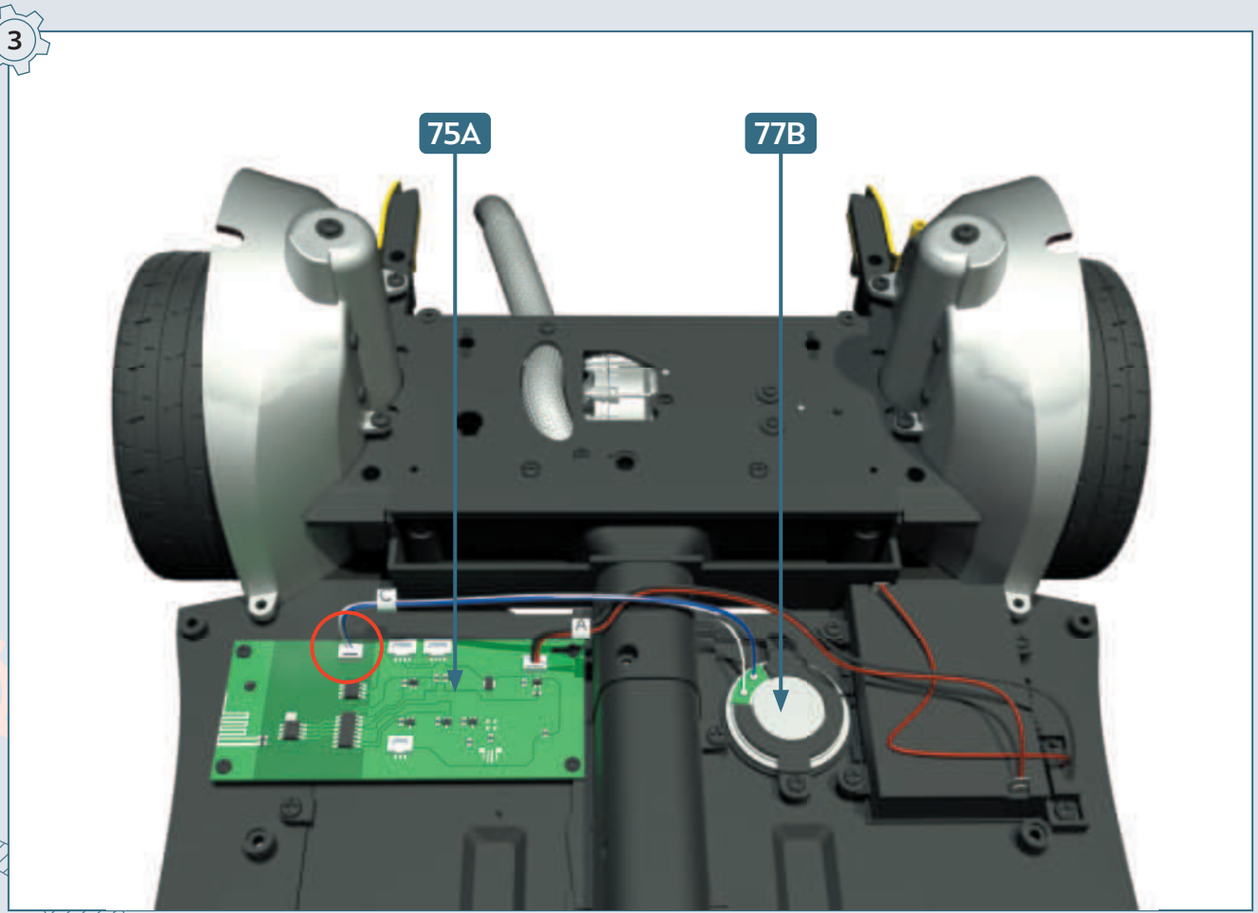

4

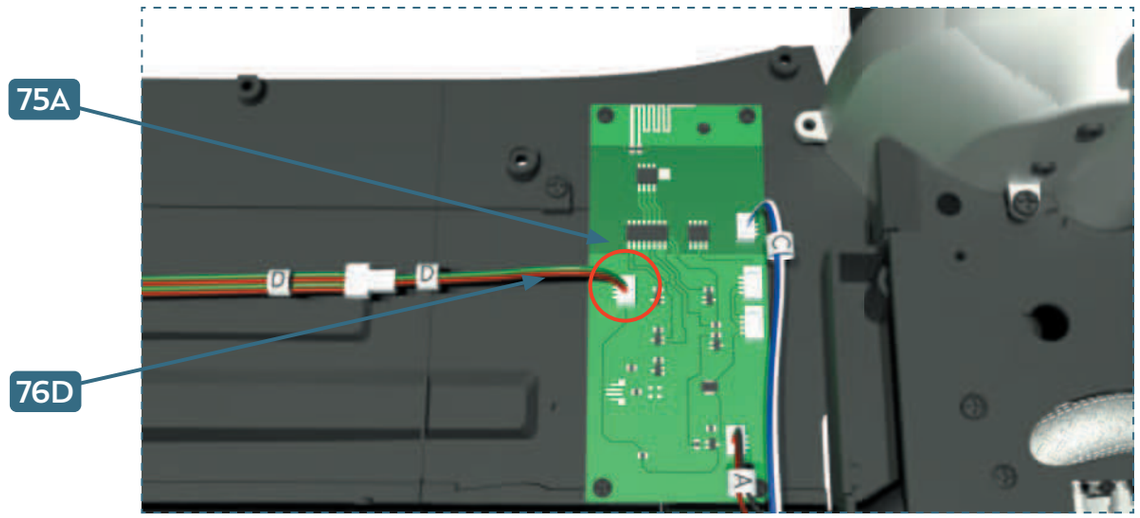

5

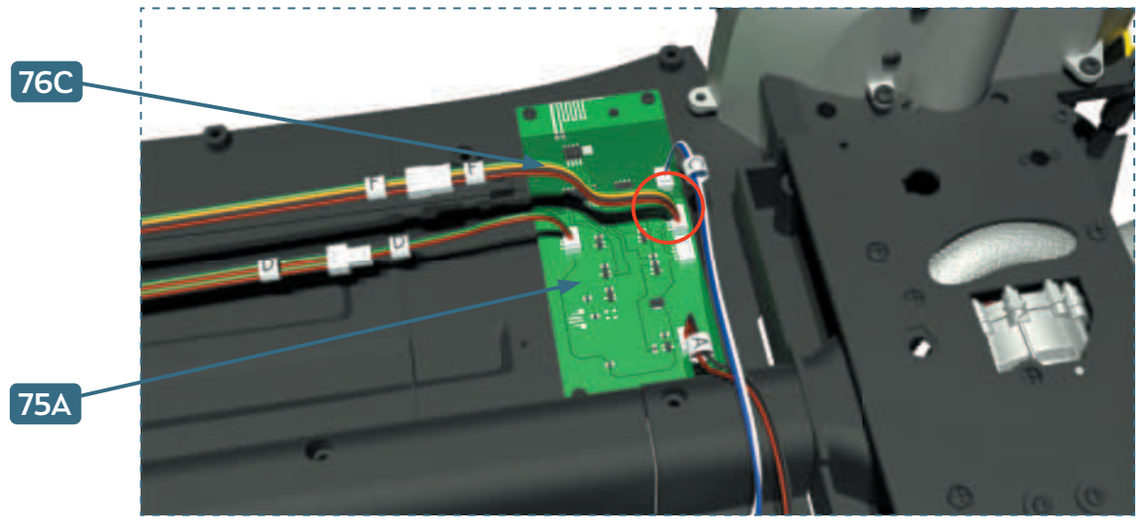

6

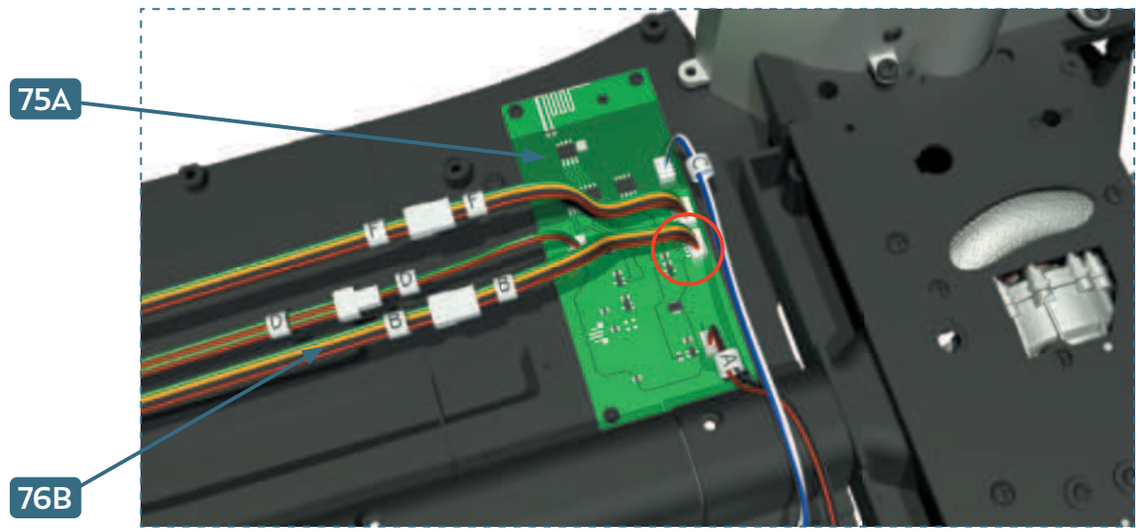

79

TÉLÉCOMMANDE
•
REMOTE CONTROL
2

PIÈCES • PARTS LIST

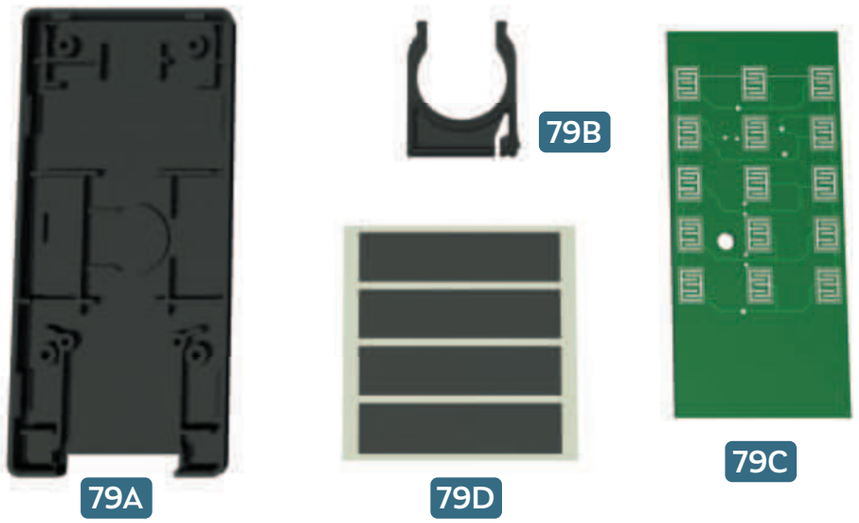

79A Arrière de la télécommande • Remote control back panel
79B Compartiment de la pile • Battery compartment
79C Circuit imprimé (PCI) de la télécommande • Remote control printed circuit board (PCB)
79D Bandelettes adhésives • Adhesive strips **× 4**

1

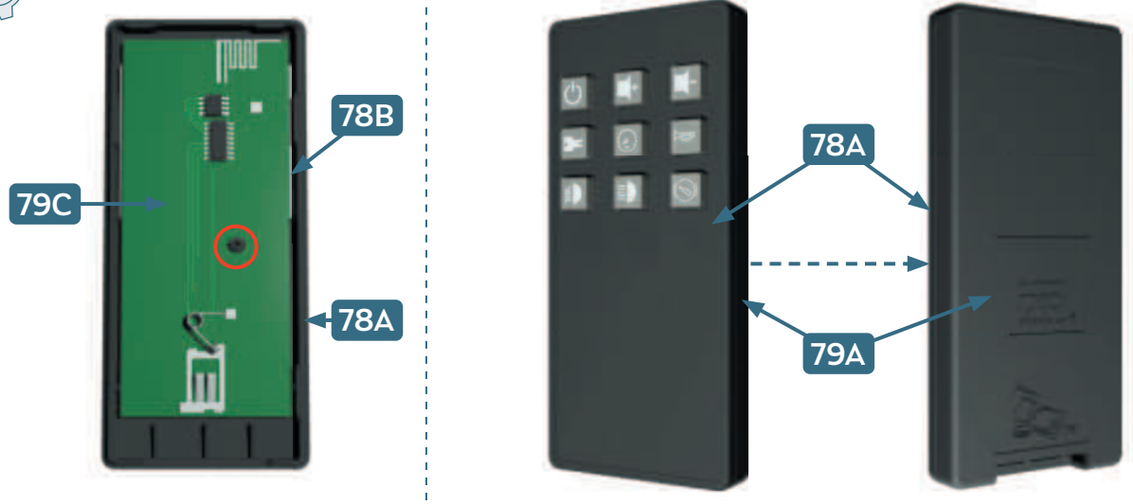

2



FR La pile CR2032 n'est pas fournie
ENG CR2032 battery is not included



3

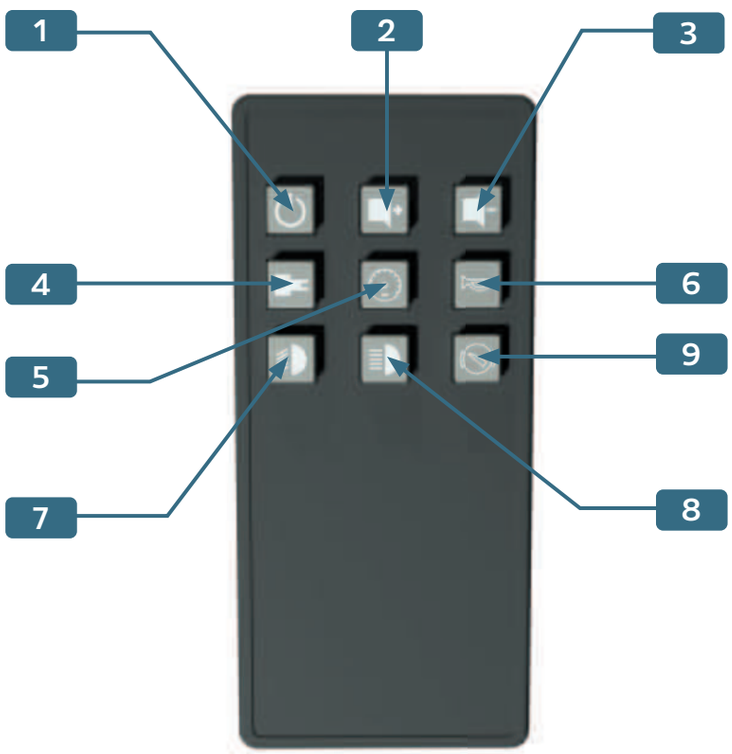

1 Marche/arrêt
Power on/off

2 Son +
Sound +

3 on –
Sound –

4 Démarre
Engine start

5 Accélérer
Accelerate

6 Klaxon
Horn

7 Feux de croisement
Low beam

8 Feux de route
High beam

9 Feux de freinage
Brake light

4

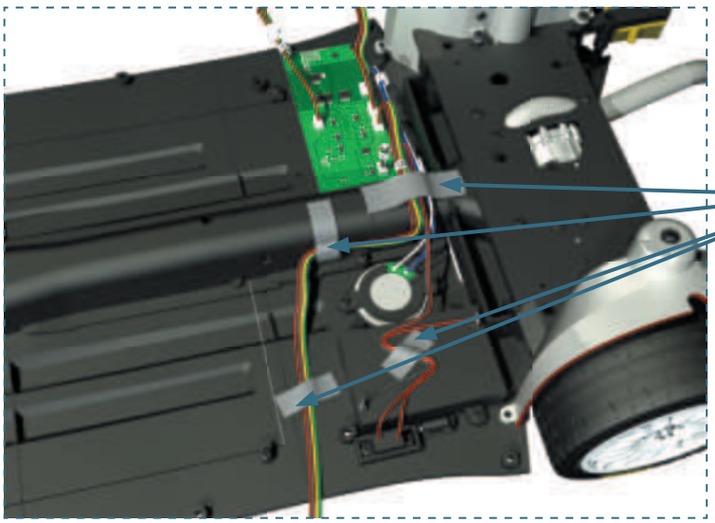

74A + 76B + 77B + 79D

5

FR Testez les effets sonores en appuyant sur les boutons un par un
ENG Check the sound effects by pressing the buttons one by one



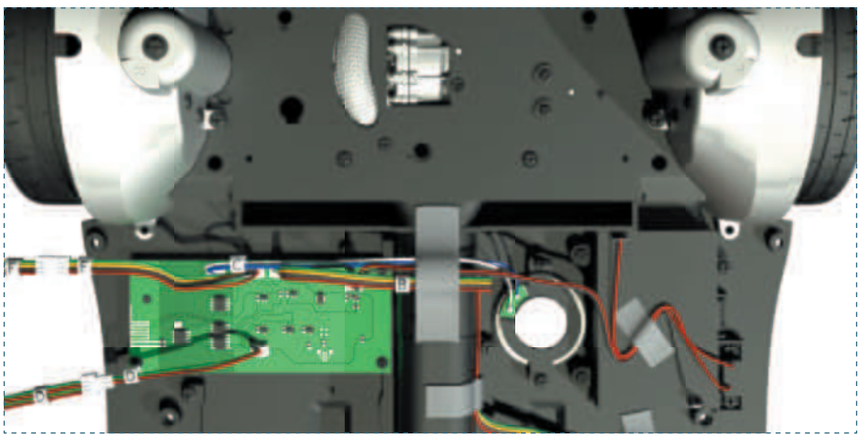

6

FR Appuyez sur ce bouton pour allumer les feux de croisement et les feux arrière. Pour les éteindre, appuyez encore une fois
ENG Press this button to switch on the low beams and the rear lights. Press again to switch them off



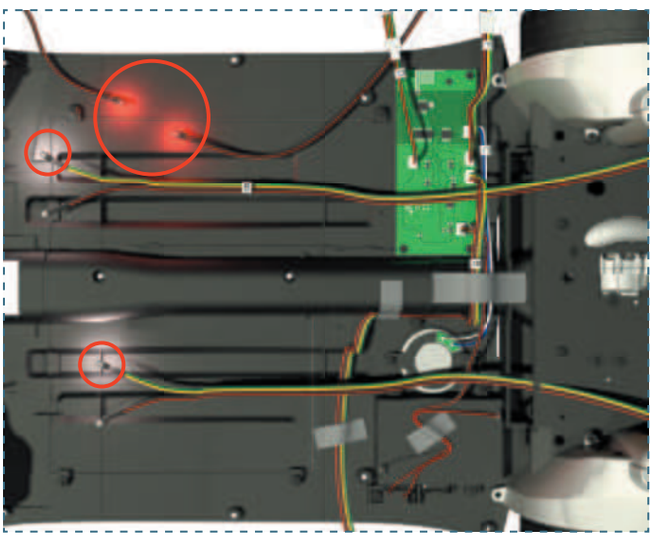

7

FR Lorsque les feux de croisement sont allumés, appuyez sur ce bouton pour allumer les feux de route et les feux arrière. Pour les éteindre, appuyez encore une fois
ENG With low beams on, press this button to switch on the high beams. Press again to switch them off



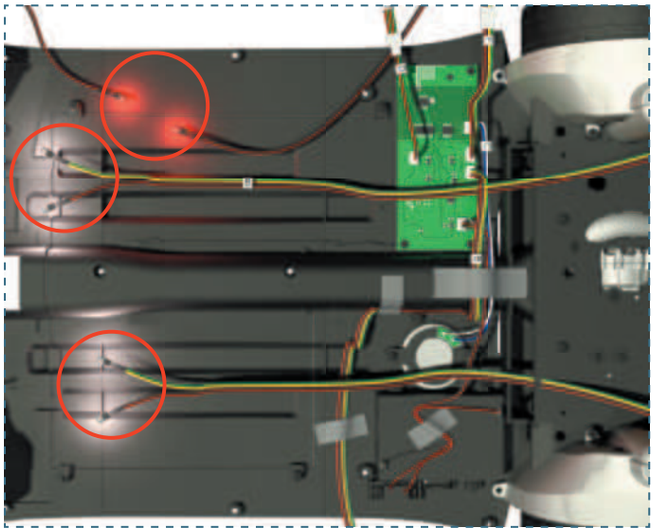

8

FR Appuyez sur ce bouton pour allumer les feux de freinage. Pour les éteindre, appuyez encore une fois
ENG Press this button to switch on the brake lights. Press again to switch them off



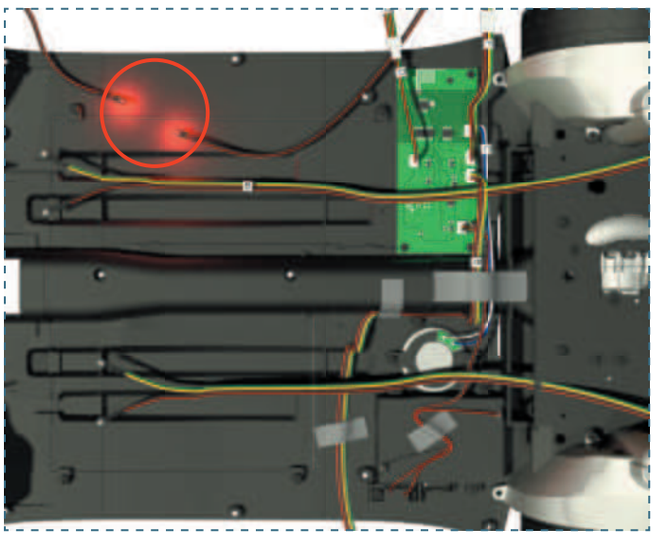

9

FR Appuyez sur ce bouton pour éteindre tous les feux à l'exception des feux de freinage
ENG Press this button to switch all the lights off; this does not affect the brake lights



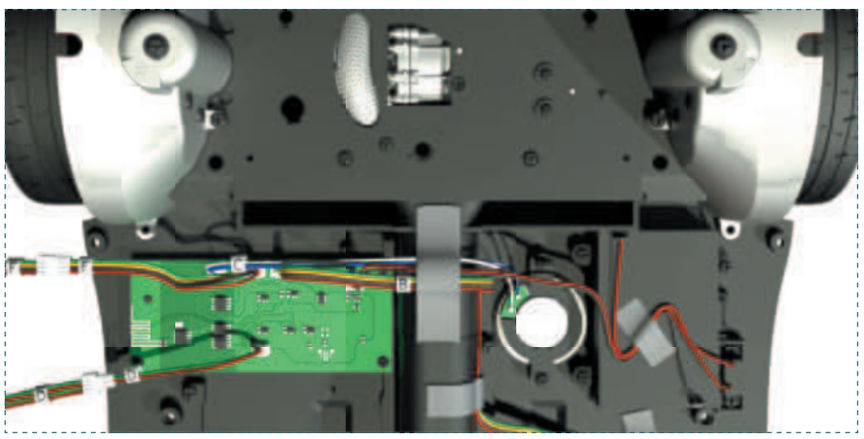

80

PORTIÈRE CÔTÉ PILOTE • DRIVER'S DOOR

PIÈCES • PARTS LIST



80A



80B



80C



AM



AFM

80A Portière côté pilote • Driver's door
80B Poignée de la portière • Door handle
80C Rétroviseur extérieur gauche • Left-door mirror

AM Vis • Screws 1.7 × 4 mm **× 3**
AFM Vis • Screws 2.3 × 4 mm **× 2**

1

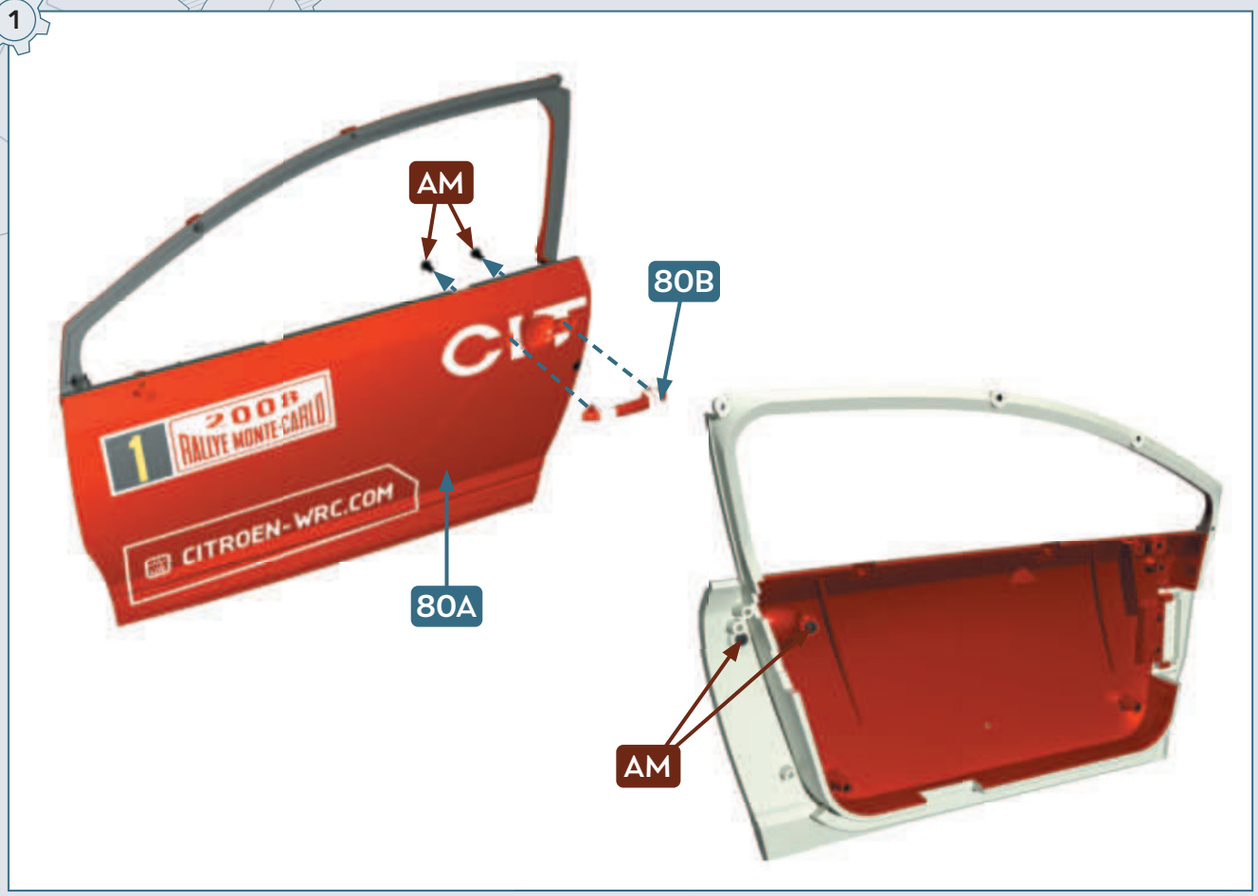
AM
80B
80A
AM
CITROEN-WRC.COM
RALLYE MONTE-CARLO

2


80C
80A
AFM
CITROEN-WRC.COM
RALLYE MONTE-CARLO

81

FENÊTRE CÔTÉ PILOTE • DRIVER SIDE WINDOW

PIÈCES • PARTS LIST

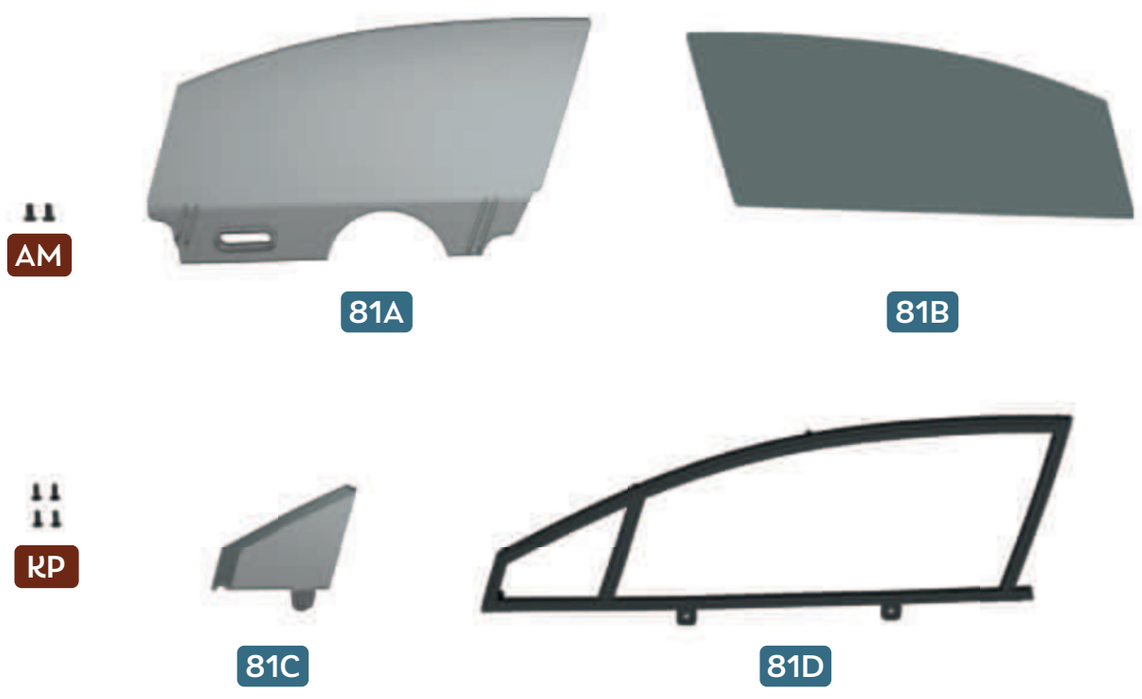

81A Vitre côté pilote • Driver side window
81B Film réfléchissant • Reflective film
81C Vitre de custode de la portière côté pilote • Driver's door quarter window
81D Encadrement de la vitre côté pilote • Driver side window frame

AM Vis • Screws 1.7 × 4 mm **× 2**
KP Vis • Screws 1.4 × 4 mm **× 4**

1

FR Détachez le film **81B** en le collant au fur et au mesure sur le **81A**
ENG Remove the film **81B** from its backing sheet and carefully apply it to **81A**





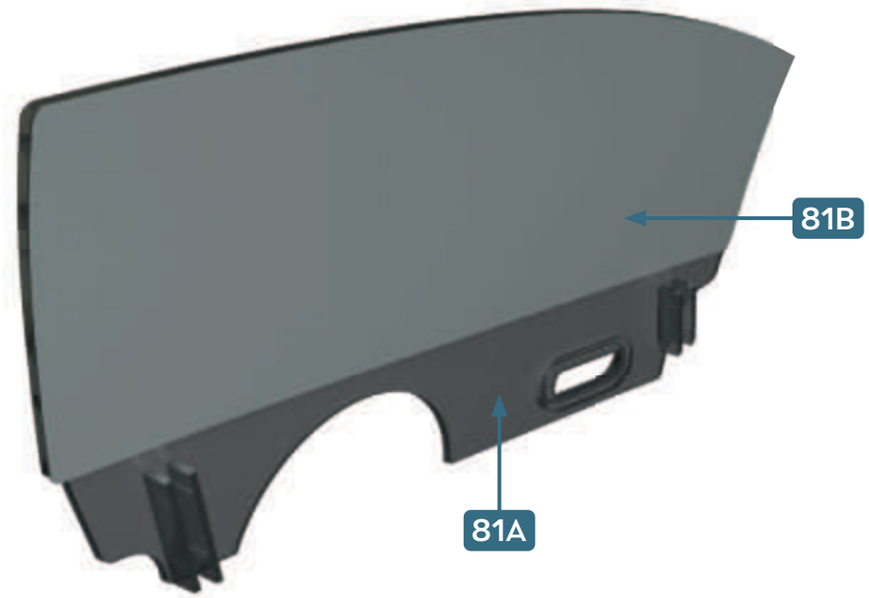

2


81C
80A
AM
1
2008
RALLYE MONTE-CARLO
CITROEN-WRC.COM

3

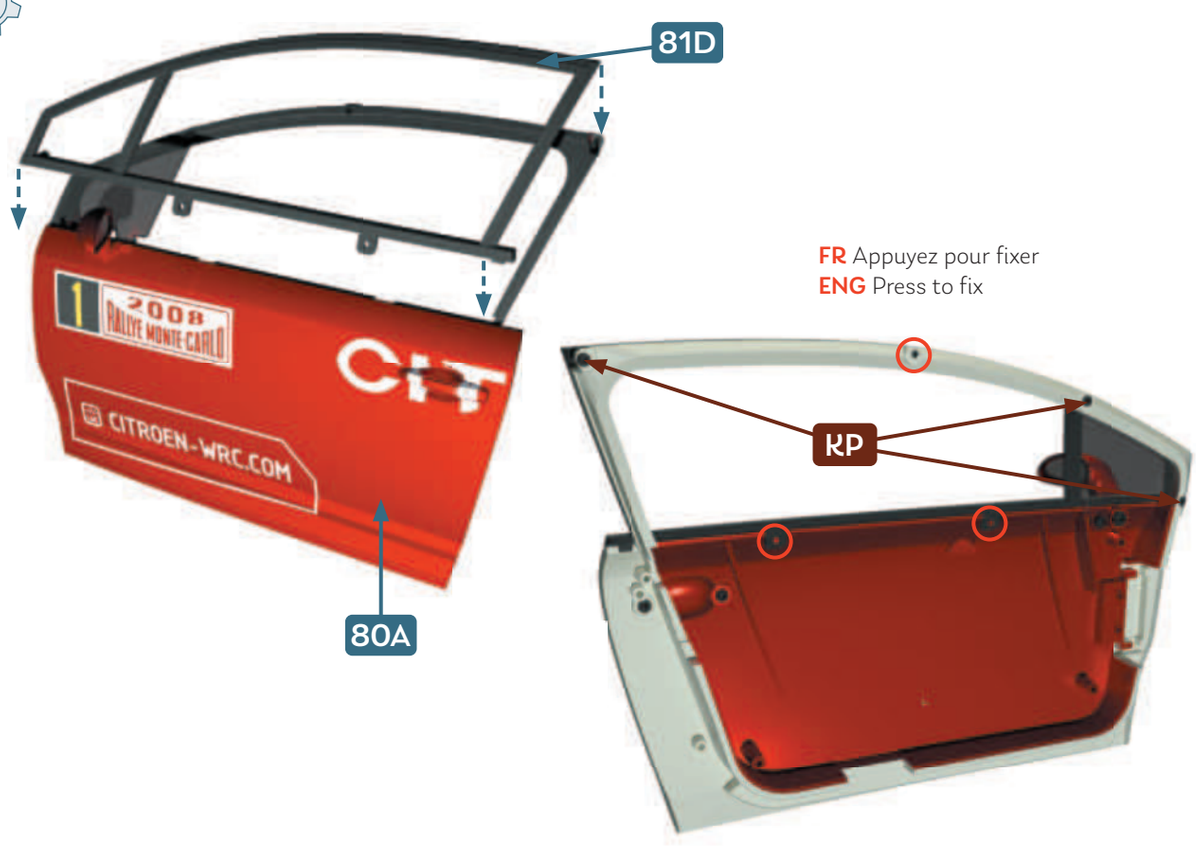
81D
80A
RP
FR Appuyez pour fixer
ENG Press to fix
1
2008
RALLYE MONTE-CARLO
CITROEN-WRC.COM

SERRURE DE LA PORTIÈRE CÔTÉ PILOTE

•

DRIVER'S DOOR LOCK

82

PIÈCES • PARTS LIST

















82A Serrure de la portière côté pilote • Driver's door lock
82B Tige de la serrure • Lock pin
82C Ressort de la serrure • Lock spring
82D Plaque de la charnière gauche • Left hinge plate
82E Charnière gauche • Left hinge
82F Support de la serrure • Lock bracket

VM Vis • Screws 2.3 × 4 mm (W 6.0) **× 3**
ZP Vis • Screws 1.7 × 4 mm **× 4**

1

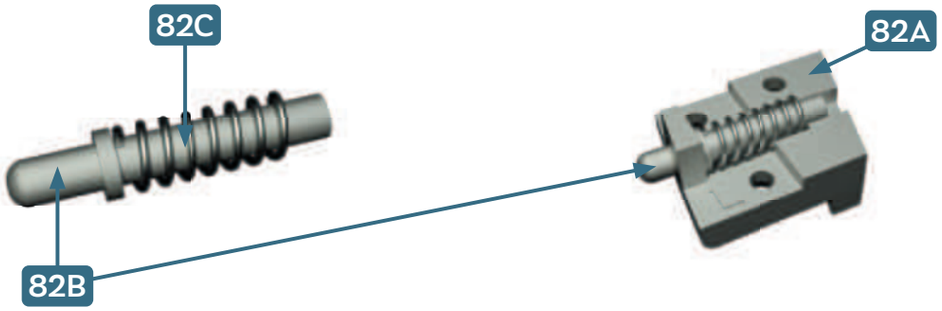

2

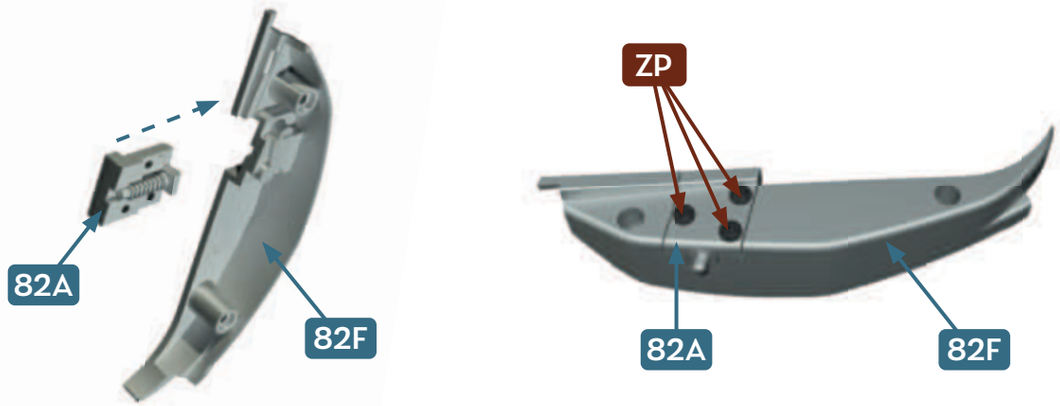

3

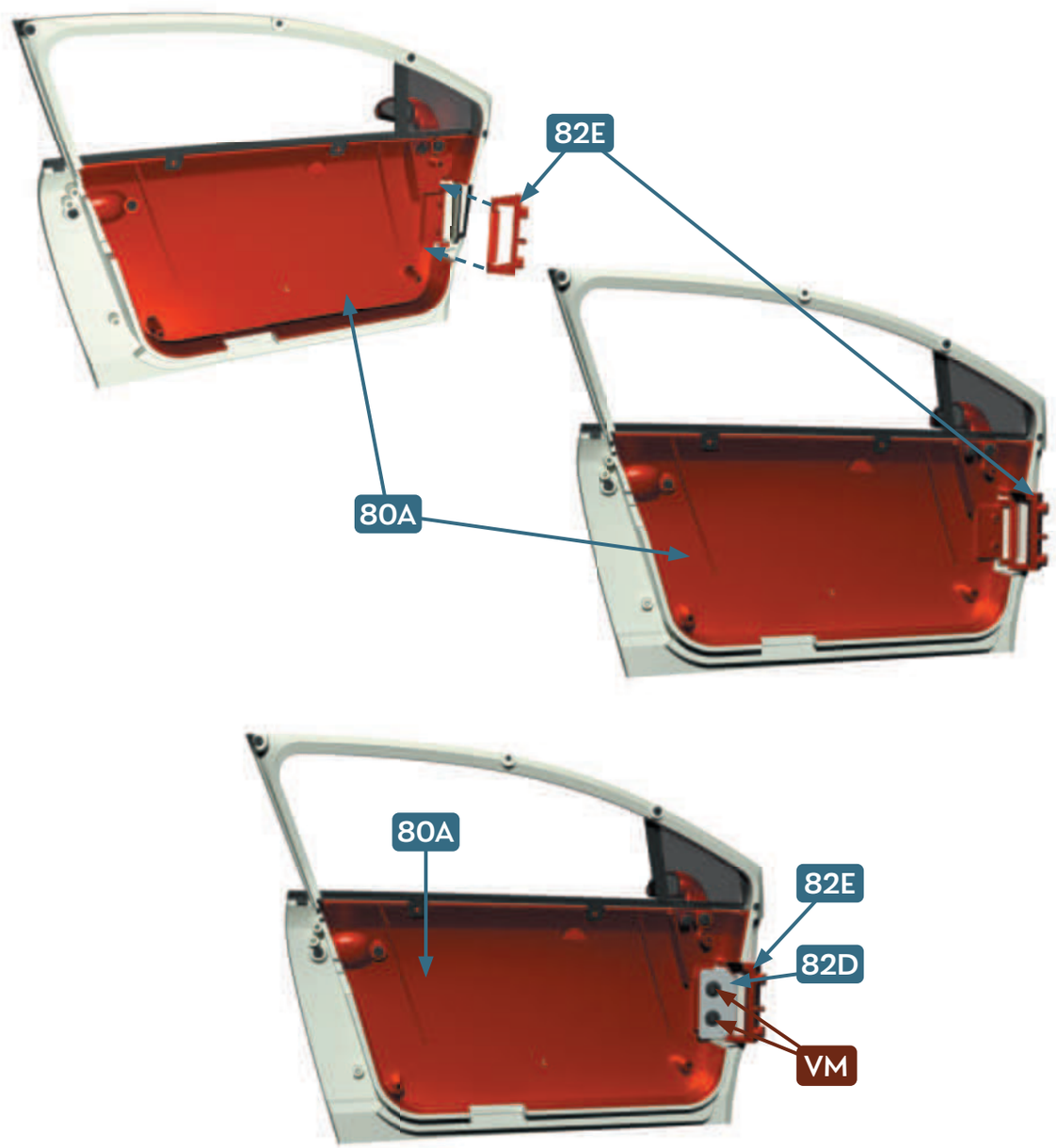

INTÉRIEUR DE LA PORTIÈRE DU PILOTE

•

DRIVER'S DOOR INNER PANEL

83

PIÈCES • PARTS LIST



83A Panneau intérieur de la portière du pilote • Driver's door inner panel
83B Protection antichoc de la portière du pilote 1 • Driver's door impact protector 1
83C Protection antichoc de la portière du pilote 2 • Driver's door impact protector 2
83D Protection antichoc de la portière du pilote 3 • Driver's door impact protector 3
83E Boîtier de la poignée de la portière du pilote Driver's door handle housing
83F Poignée intérieure de la portière du pilote • Driver's door inner handle
83G Sangle du vide-poches de la portière du pilote • Driver's door pocket strap
83H Filet du vide-poches de la portière du pilote • Driver's door pocket net
83I Pignon du lève-vitre 1 • Window regulator sprocket 1
83J Pignon du lève-vitre 2 • Window regulator sprocket 2
83K Baguettes lèche-vitre • Window wiper strips **× 2**

AM Vis • Screws 1.7 × 4 mm **× 2**
CM Vis • Screws 2.0 × 4 mm **× 3**
AFM Vis • Screws 2.3 × 4 mm **× 4**
AP Vis • Screws 1.7 × 4 mm **× 2**
TP Vis • Screws 1.7 × 4 mm (W 5.5) **× 4**
XP Vis • Screws 2.3 × 4 mm **× 10**

1



2



3



4

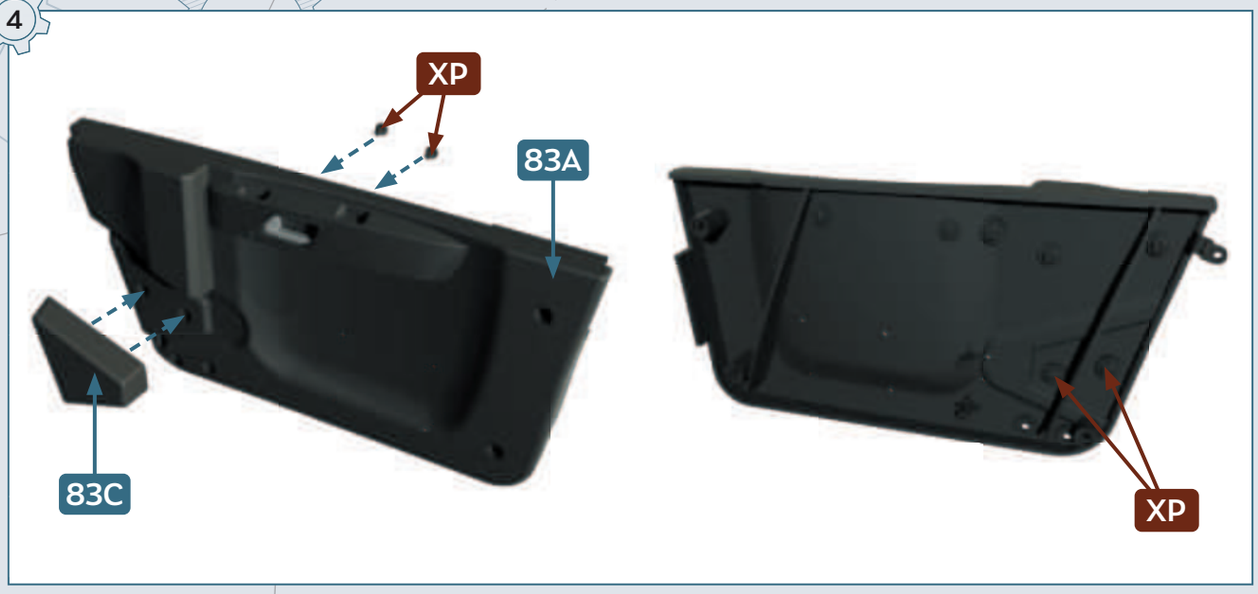

5



6



7

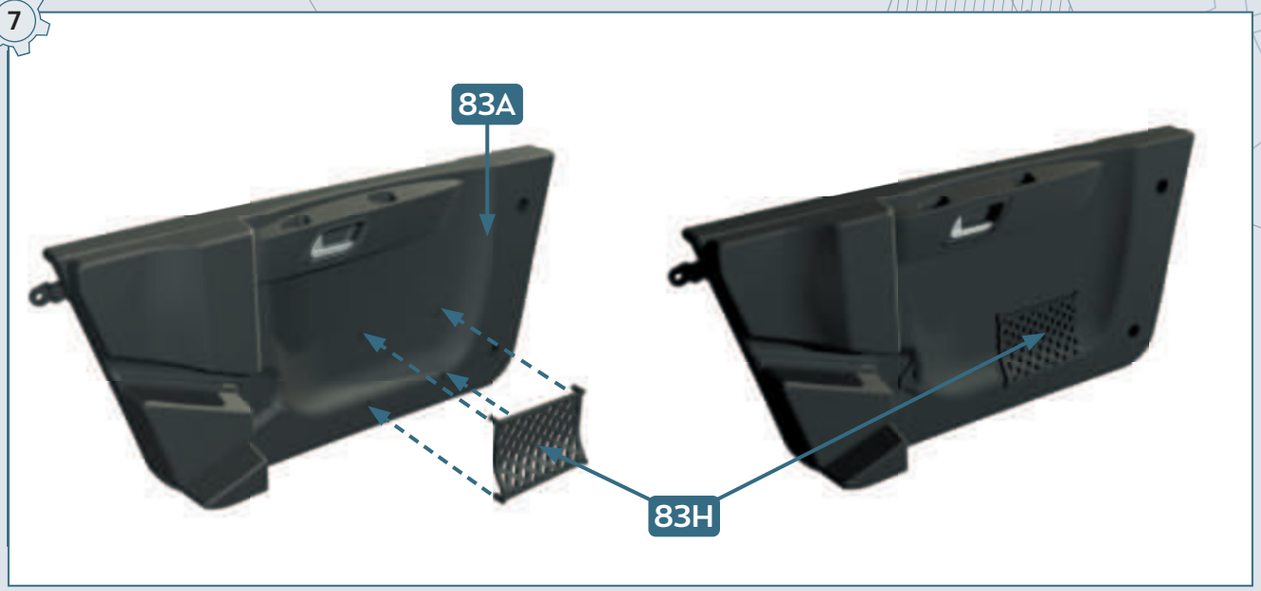

8

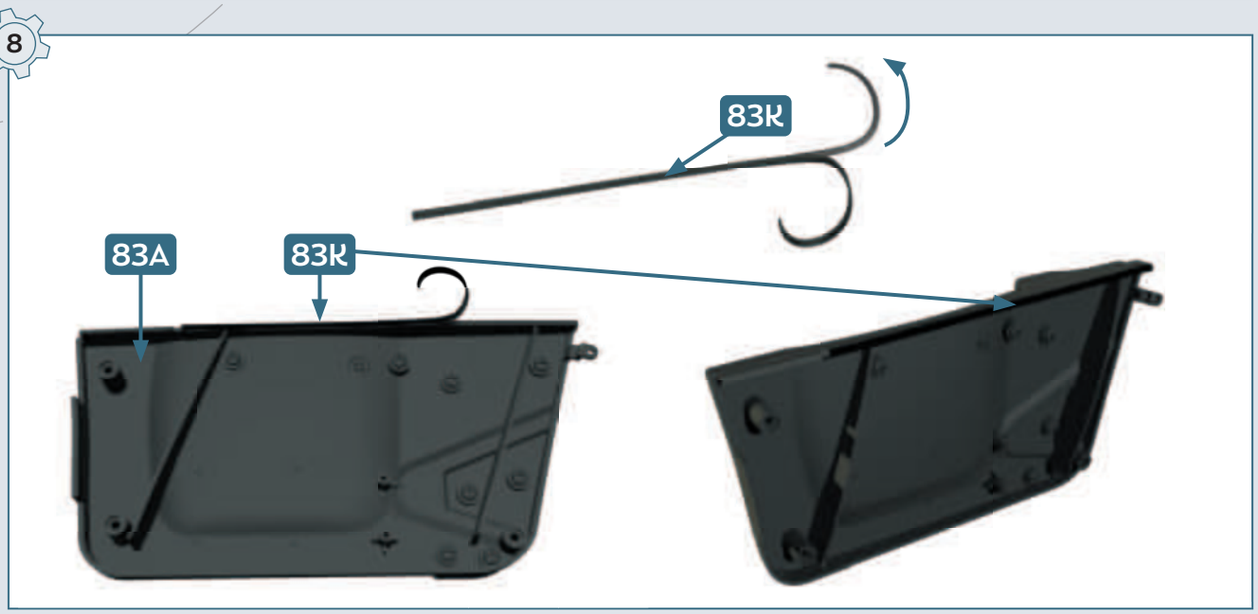

9



10

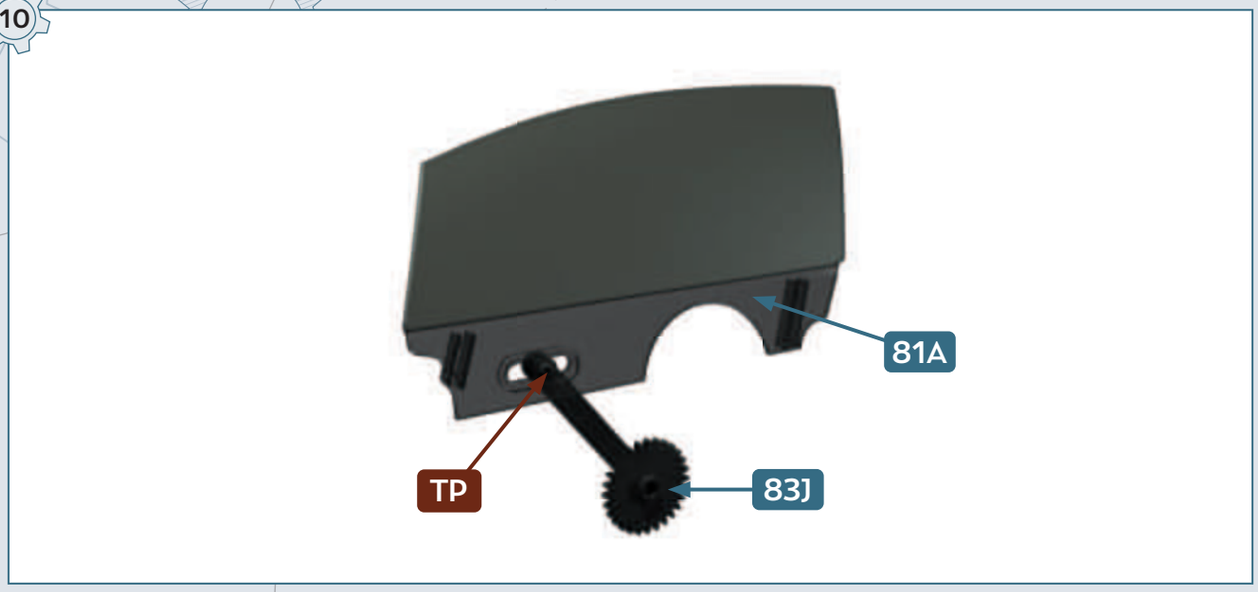

11



12

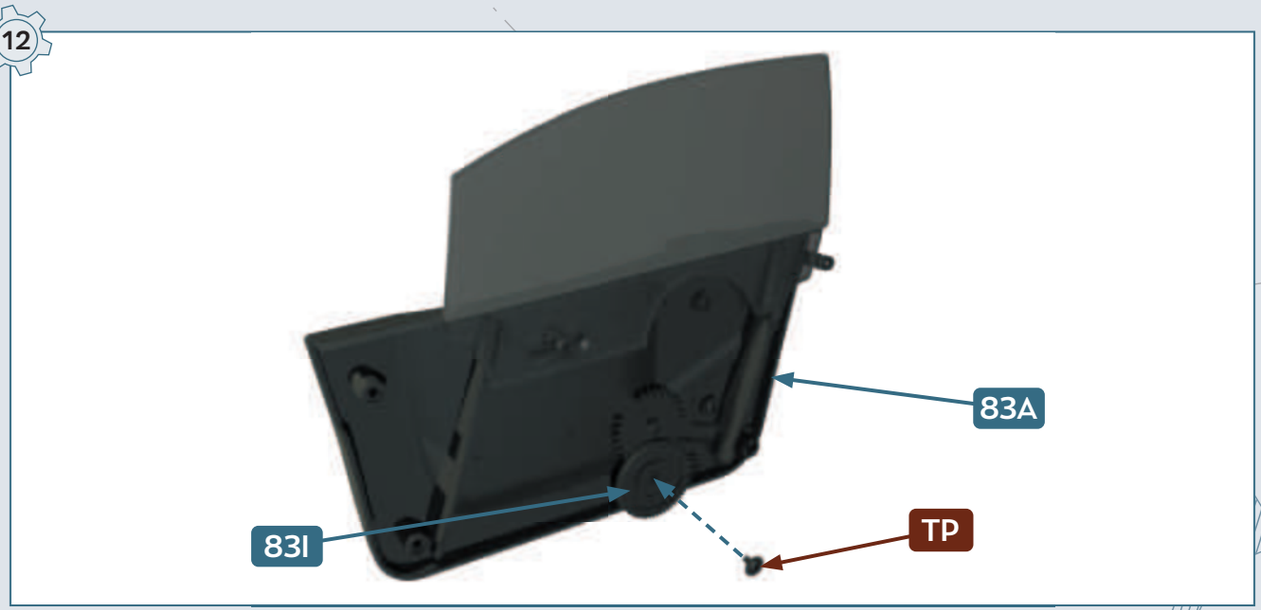

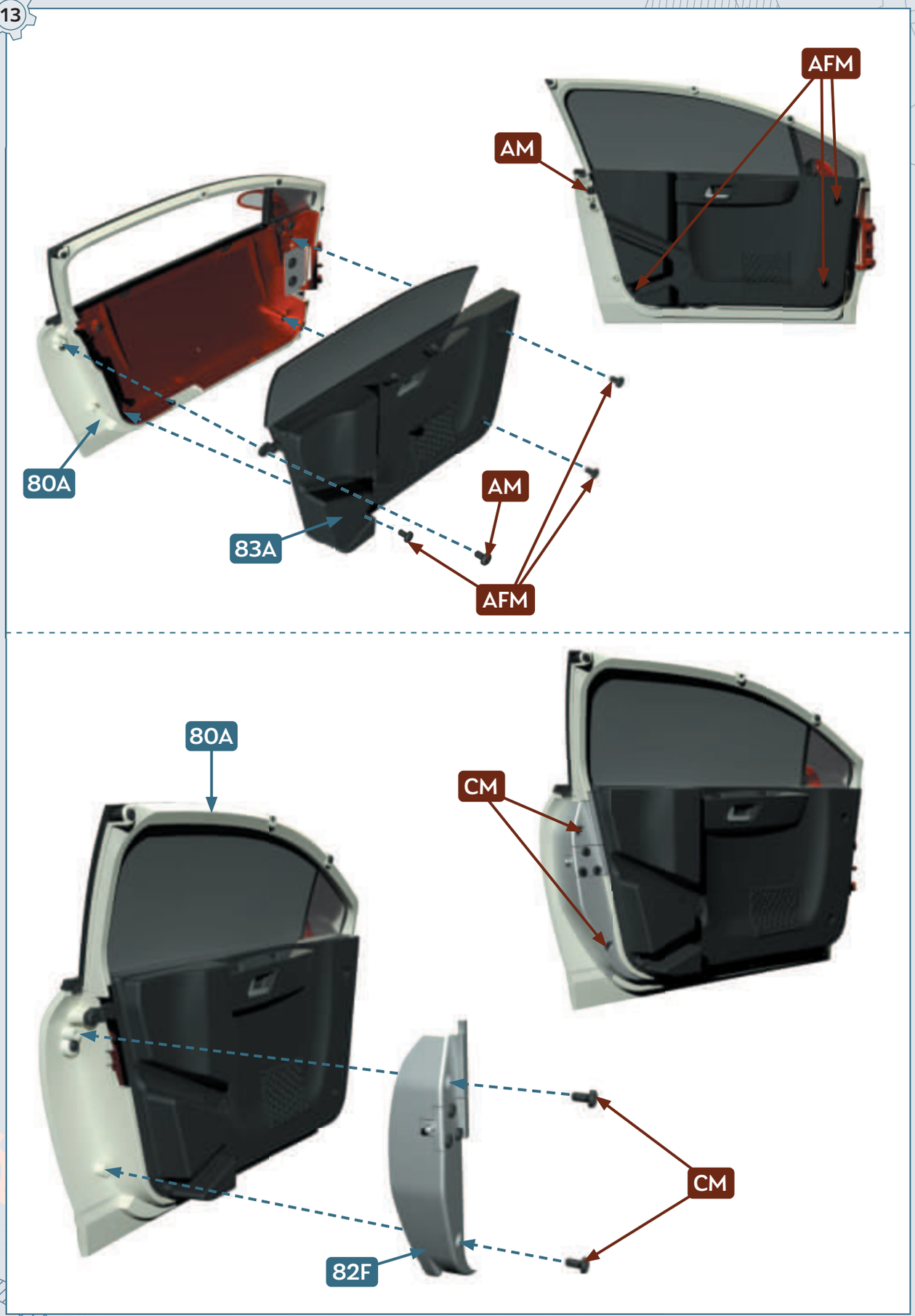
AFM
AM
80A
AM
83A
AFM
80A
CM
CM
82F

INTÉRIEUR DU HAYON
•
HATCHBACK DOOR INTERIOR

84

PIÈCES • PARTS LIST


CM


AP


84A


84B


84C

84A Panneau intérieur du hayon • Hatchback door inner panel
84B Vitre du hayon • Hatchback door window
84C Film réfléchissant • Reflective film

CM Vis • Screws 2.0 × 4 mm **× 5**
AP Vis • Screws 1.7 × 4 mm **× 5**

1

FR Détachez le film **81C**
ENG Remove the film **81C** from its backing sheet

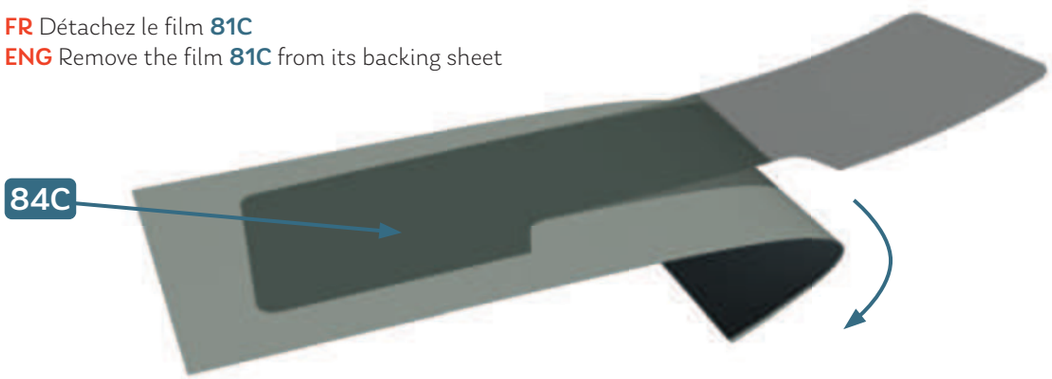

2

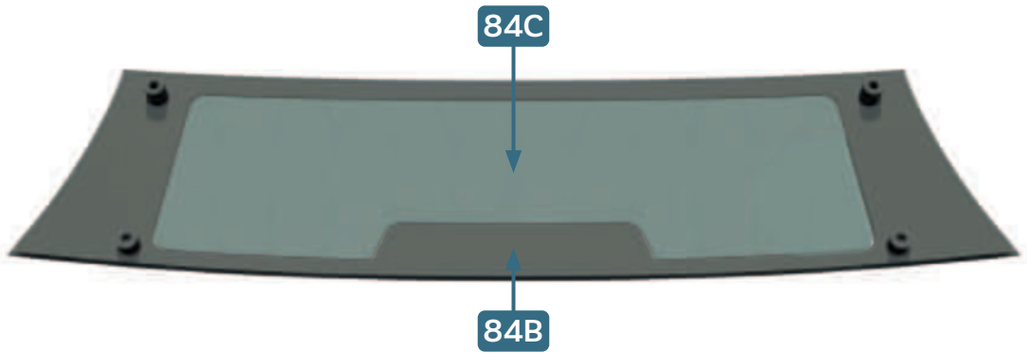

3

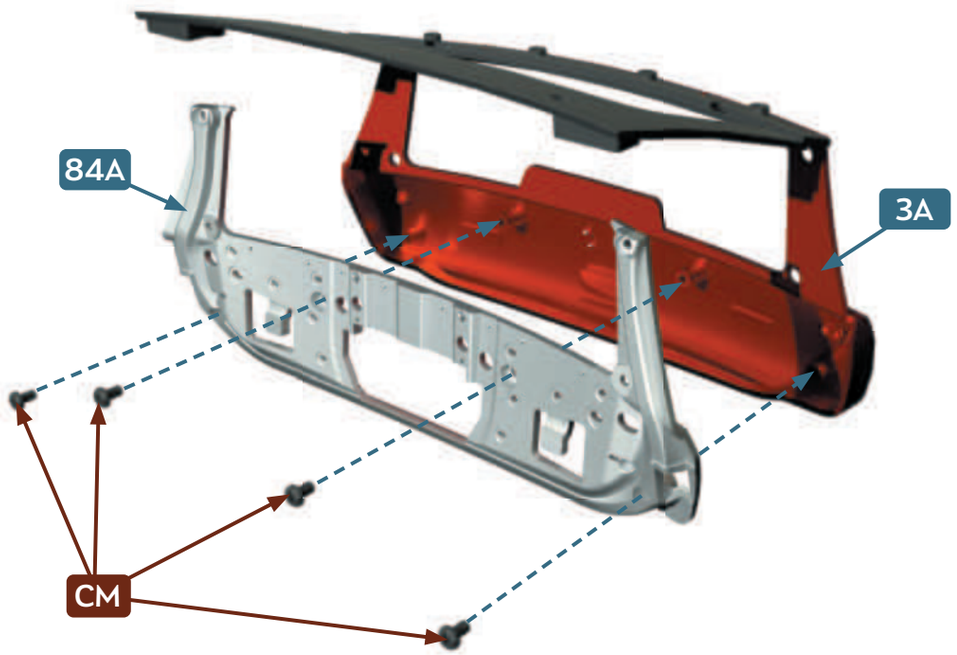

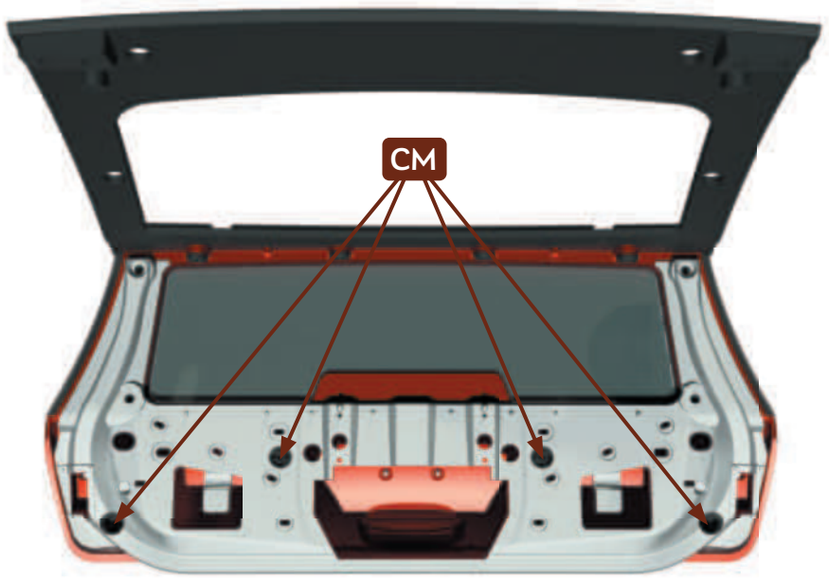

4

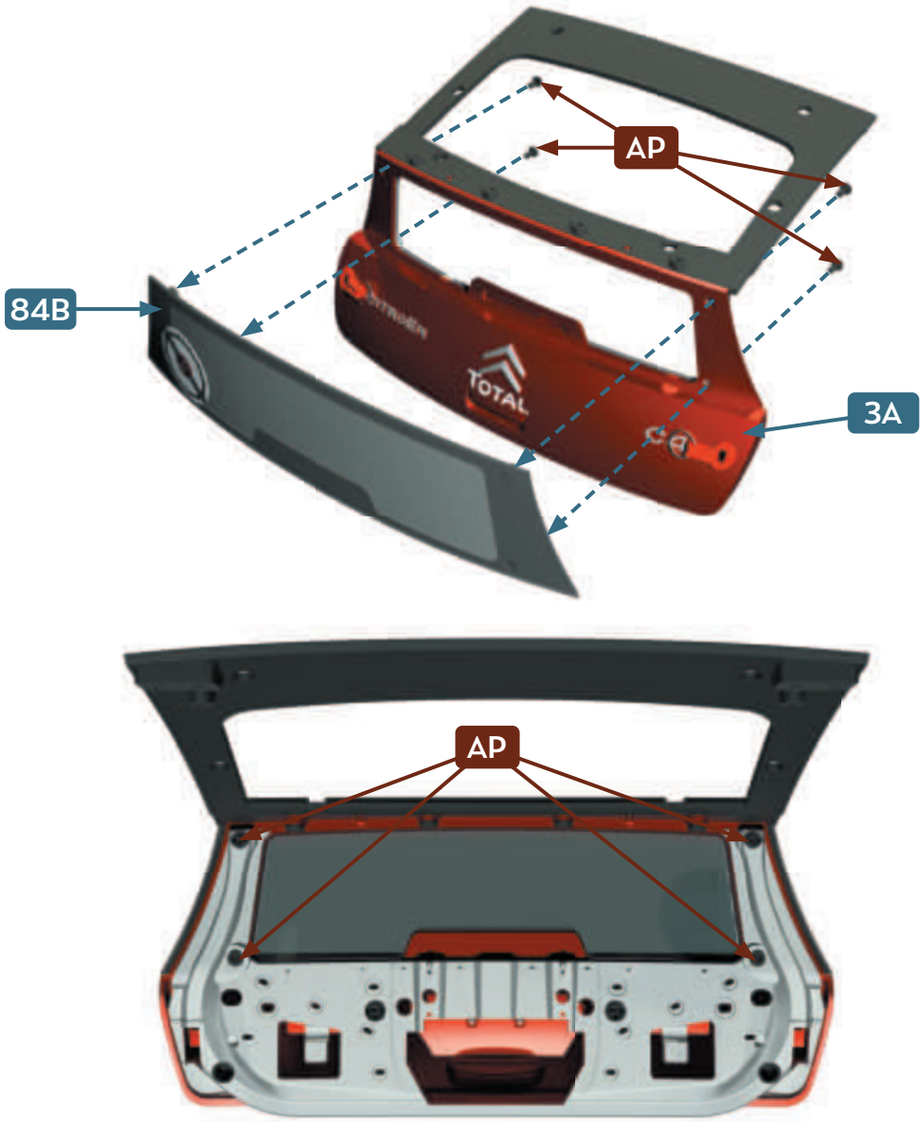

RÉSULTAT DE MONTAGE • FINAL RESULT



85

CHÂSSIS HORIZONTAL DU HAYON

•

HATCHBACK DOOR HORIZONTAL FRAME

PIÈCES • PARTS LIST



85A



85B



CM



ACP

85A Châssis horizontal du hayon • Hatchback door horizontal frame
85B Fixation du vérin du hayon • Hatchback door cylinder mounting

CM Vis • Screws 2.0 × 4mm **× 3**
ACP Vis • Screws 1.4 × 3mm **× 2**

1

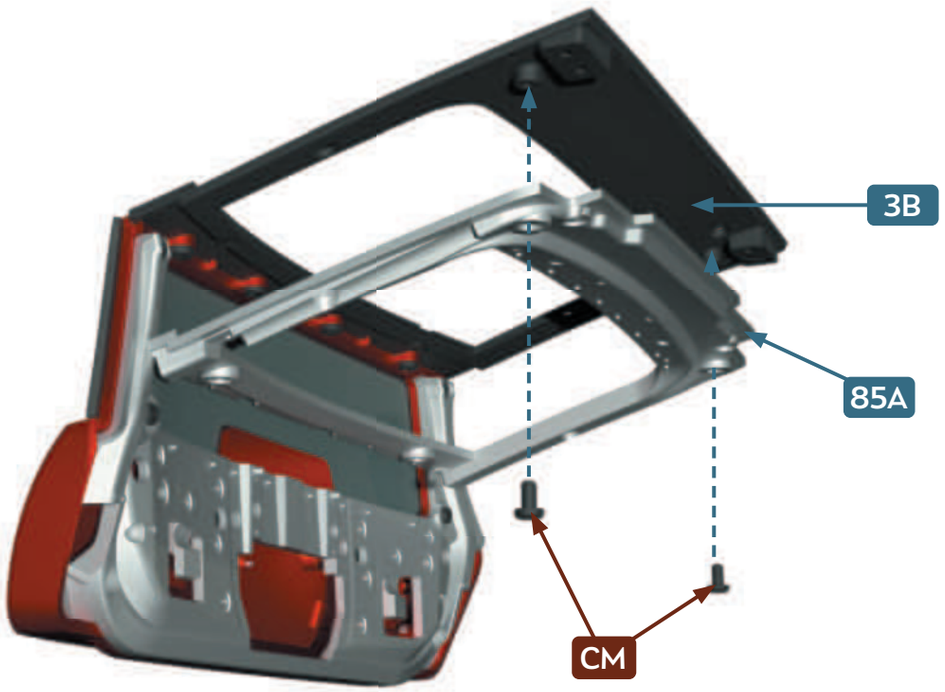

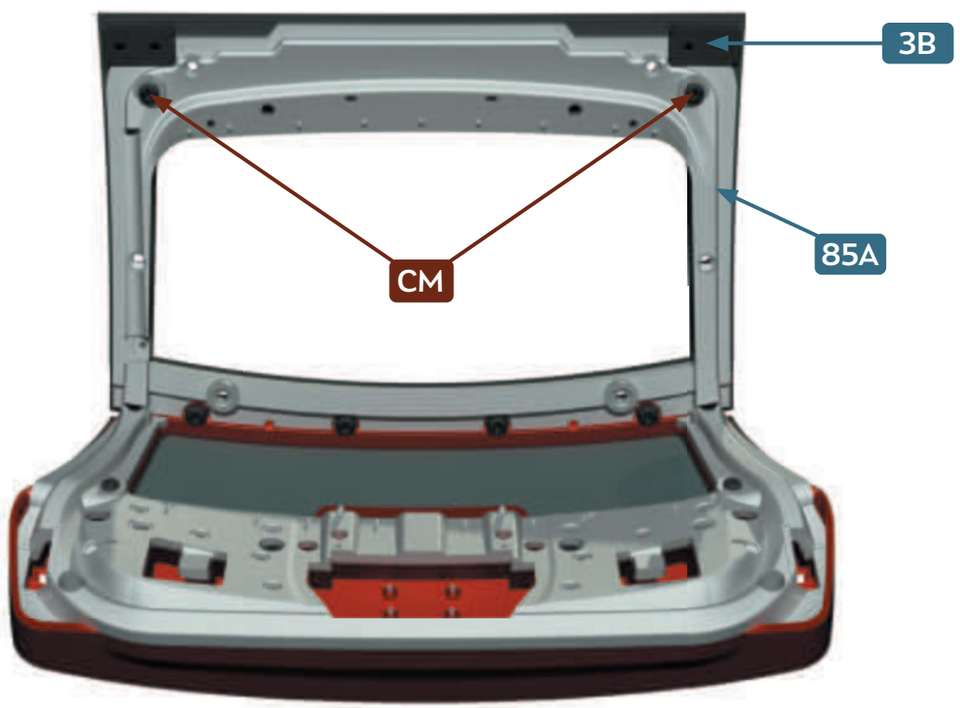

2

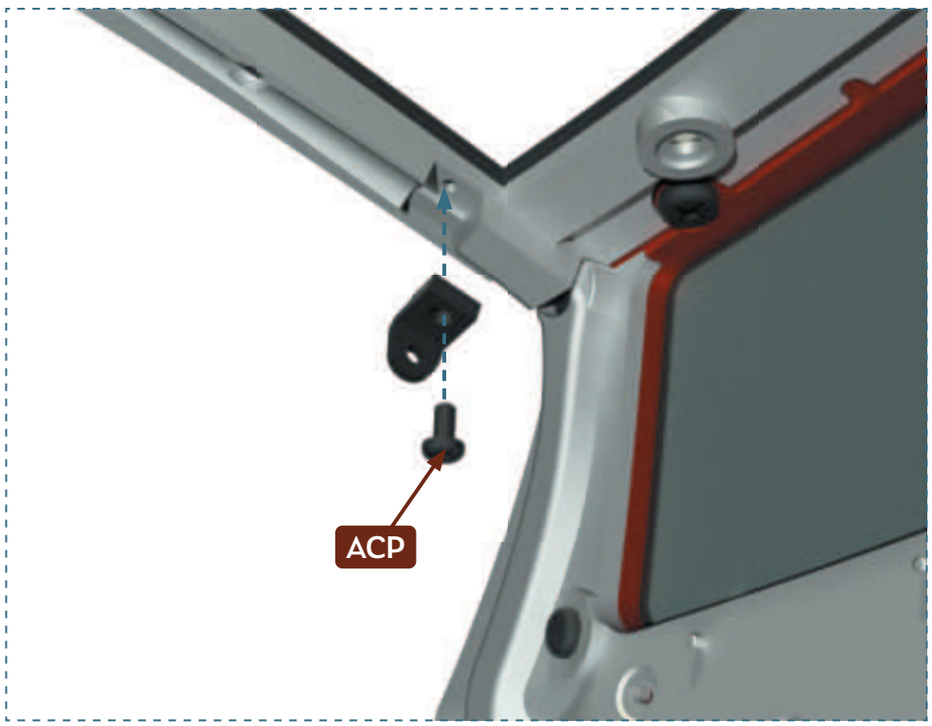

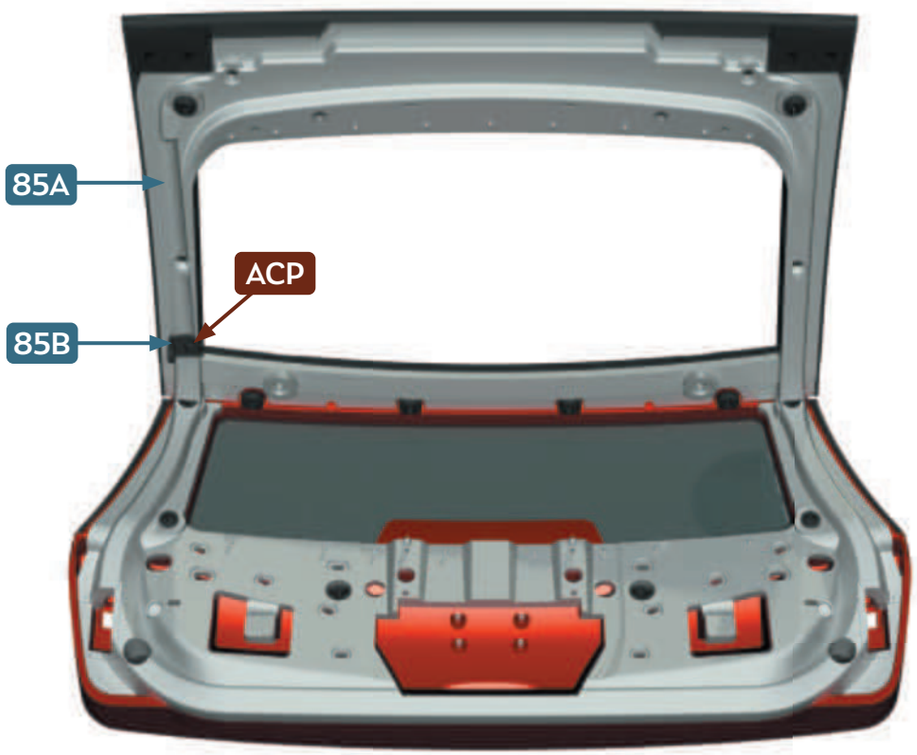

VITRE ET VÉRIN DU HAYON

•

HATCHBACK DOOR WINDOW AND ACTUATOR

86

PIÈCES • PARTS LIST

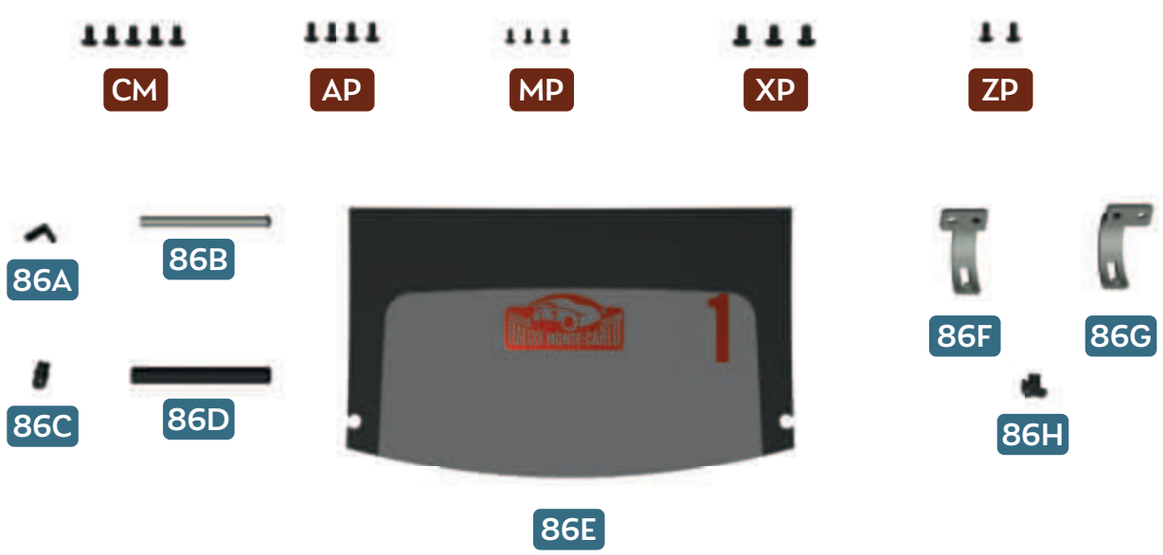

86A Fixation du vérin du hayon • Hatchback door actuator mounting
86B Tige du vérin du hayon • Hatchback door actuator rod
86C Palier du vérin du hayon • Hatchback door actuator bearing
86D Corps du vérin du hayon • Hatchback door actuator body
86E Vitre horizontale du hayon • Hatchback door horizontal window
86F Charnière gauche du hayon • Hatchback door left hinge
86G Charnière droite du hayon • Hatchback door right hinge
86H Support de la fixation du vérin du hayon • Hatchback door actuator mounting bracket

CM Vis • Screws 2.0 × 4 mm **× 5**
AP Vis • Screws 1.7 × 4 mm **× 4**
MP Vis • Screws 1.2 × 3 mm **× 4**
XP Vis • Screws 2.3 × 4 mm **× 3**
ZP Vis • Screws 1.7 × 4 mm **× 2**

1

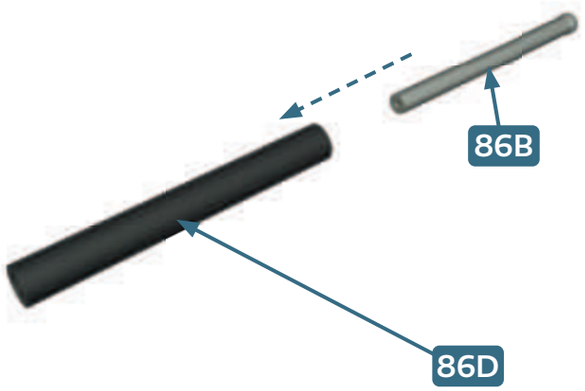



2

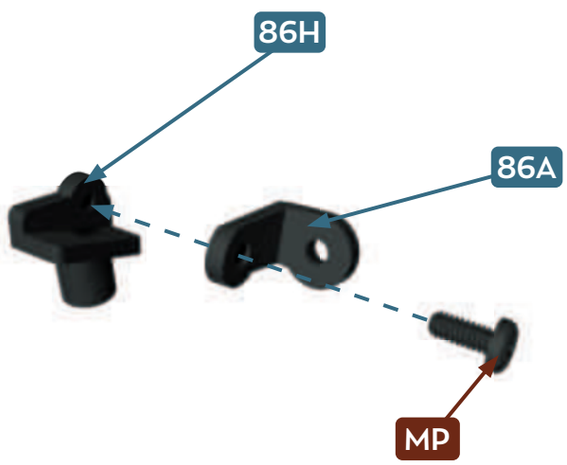



FR Ne pas visser trop fort, les pièces doivent tourner librement
ENG Don't screw too tight, the pieces must rotate freely

3

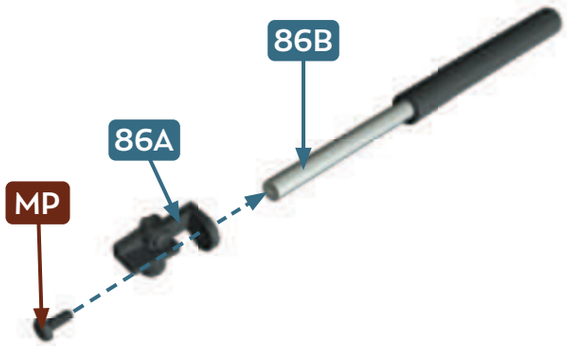



4

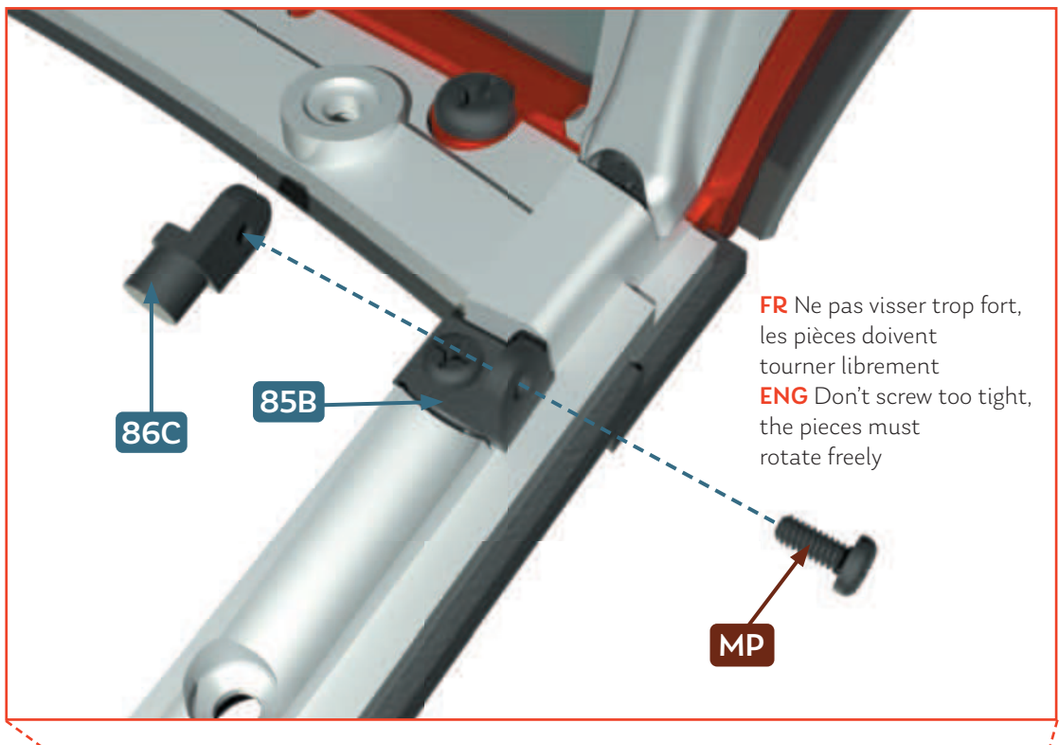
86C
85B
MP
FR Ne pas visser trop fort, les pièces doivent tourner librement
ENG Don't screw too tight, the pieces must rotate freely

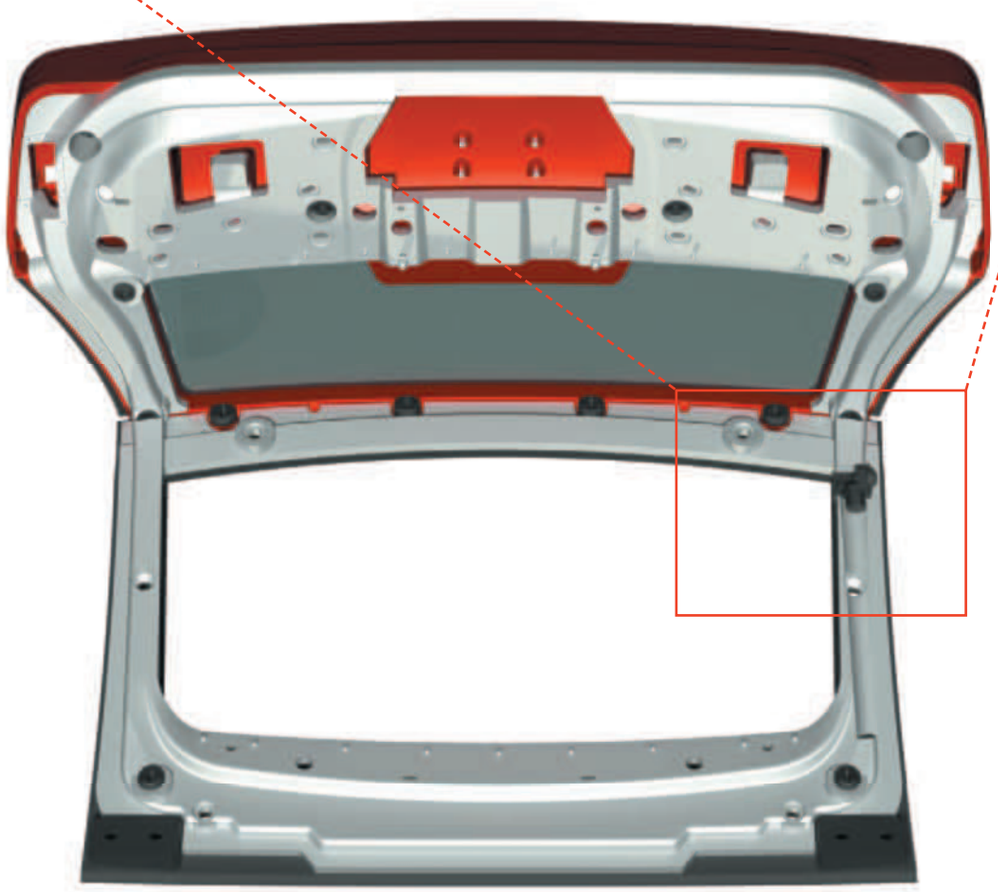


86C
86D

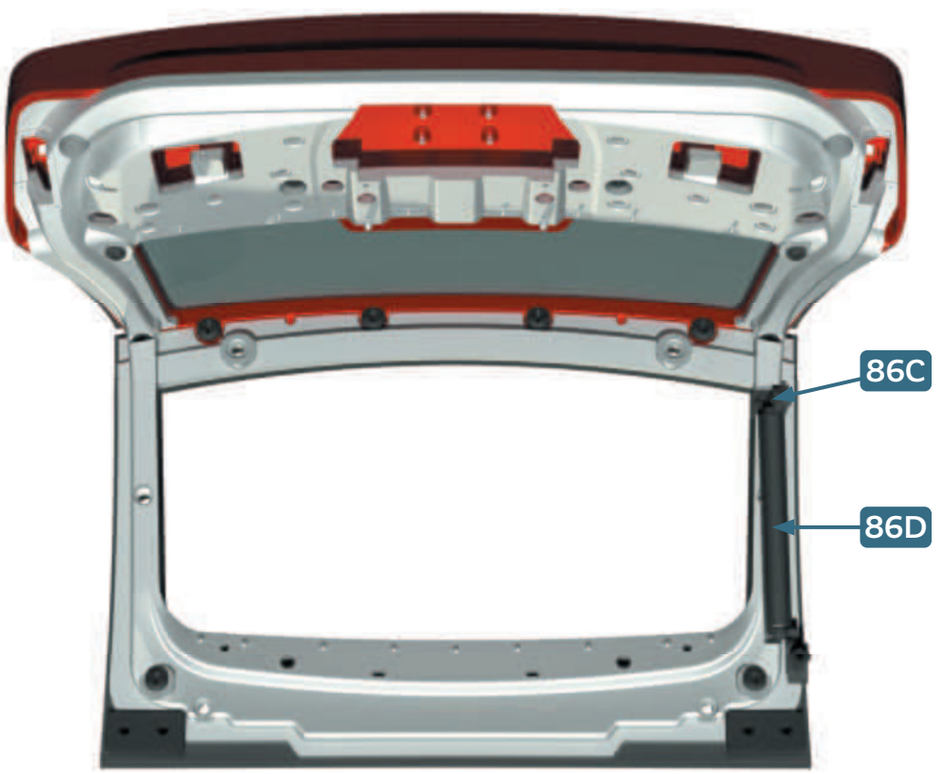
86C
86D

6

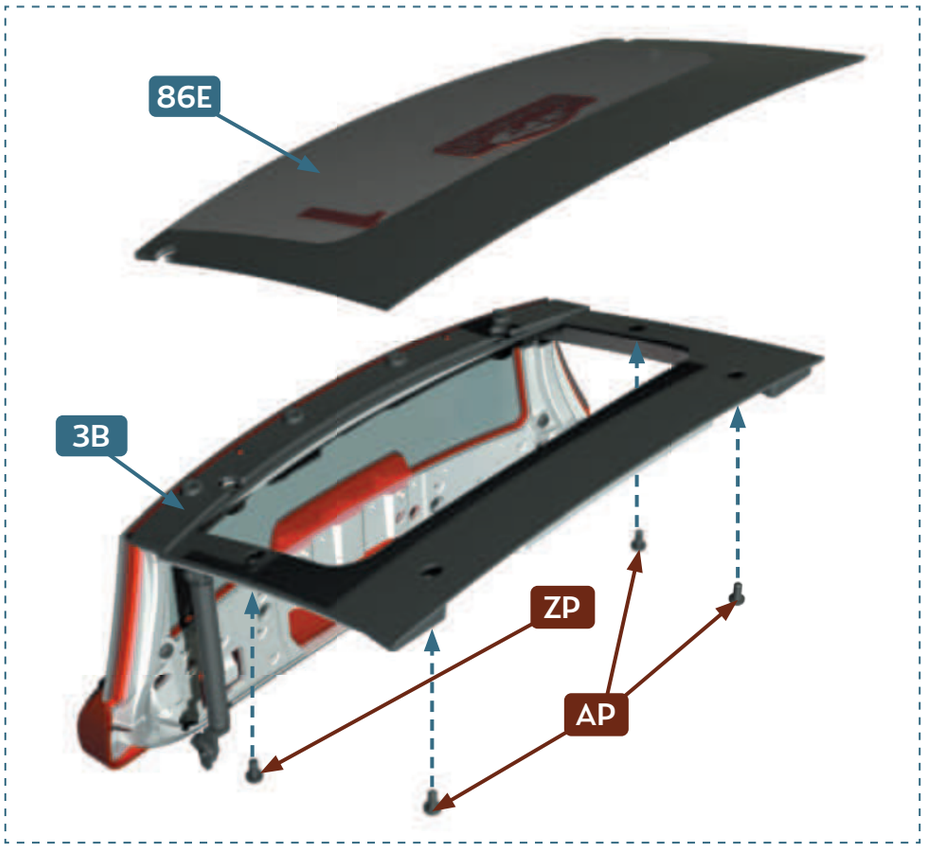

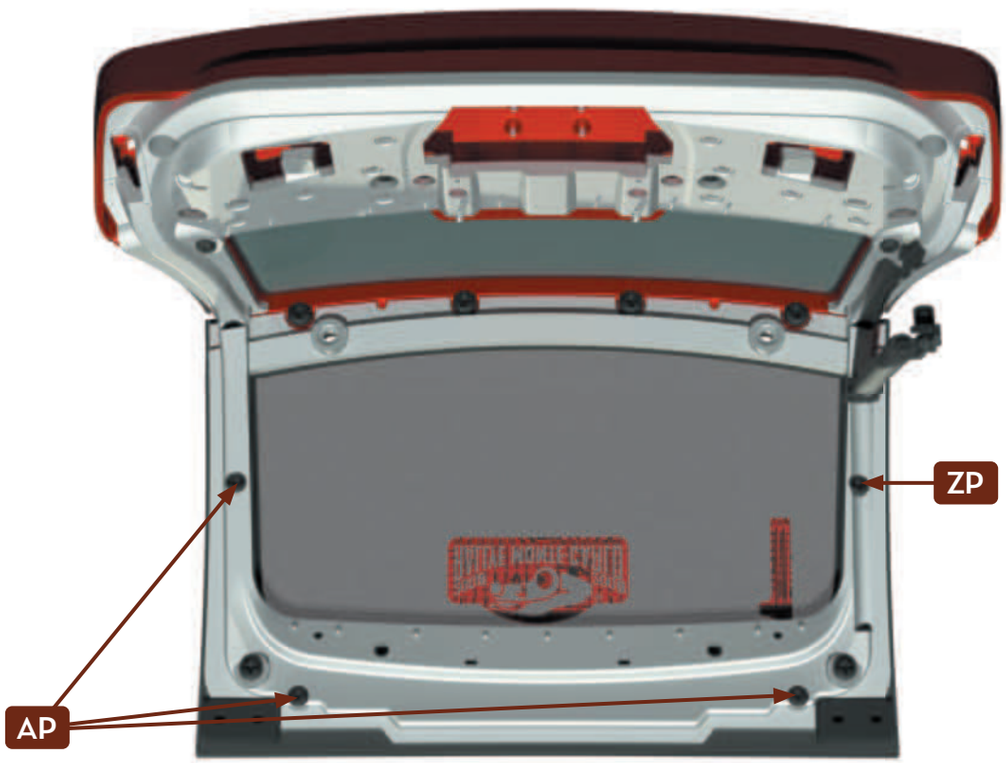

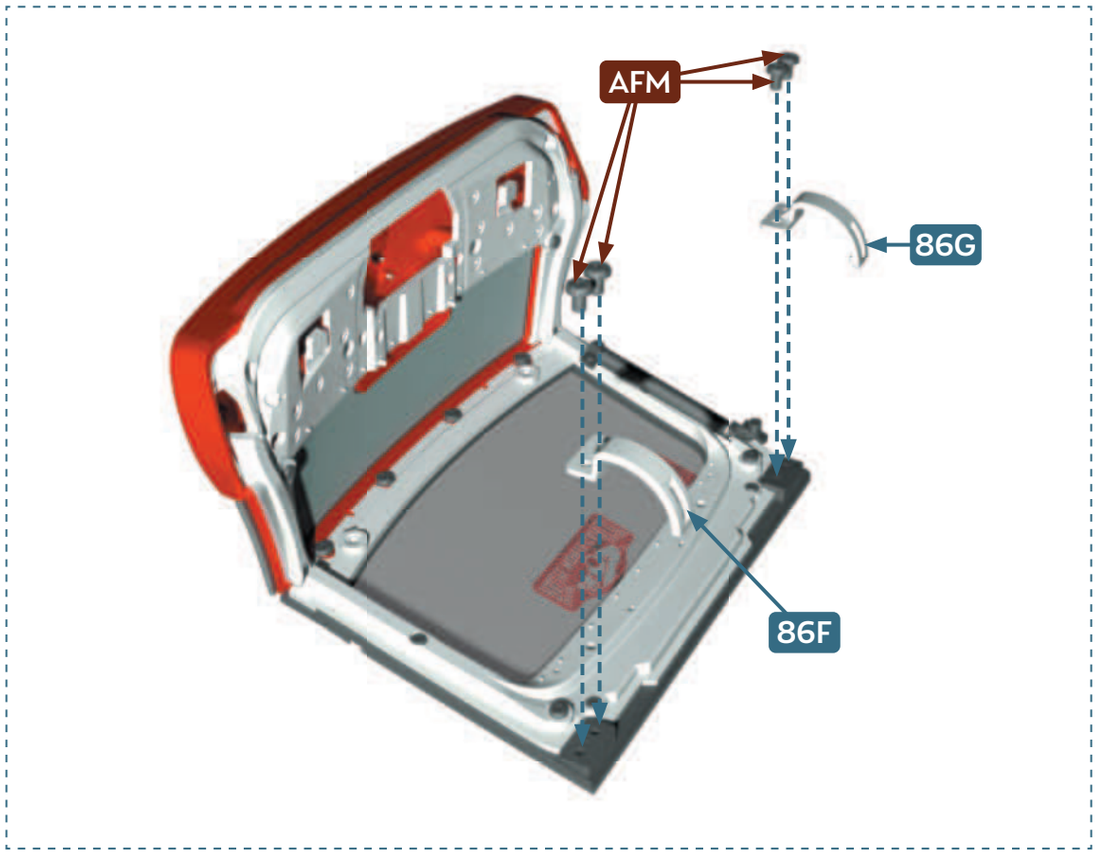
AFM
86G
86F

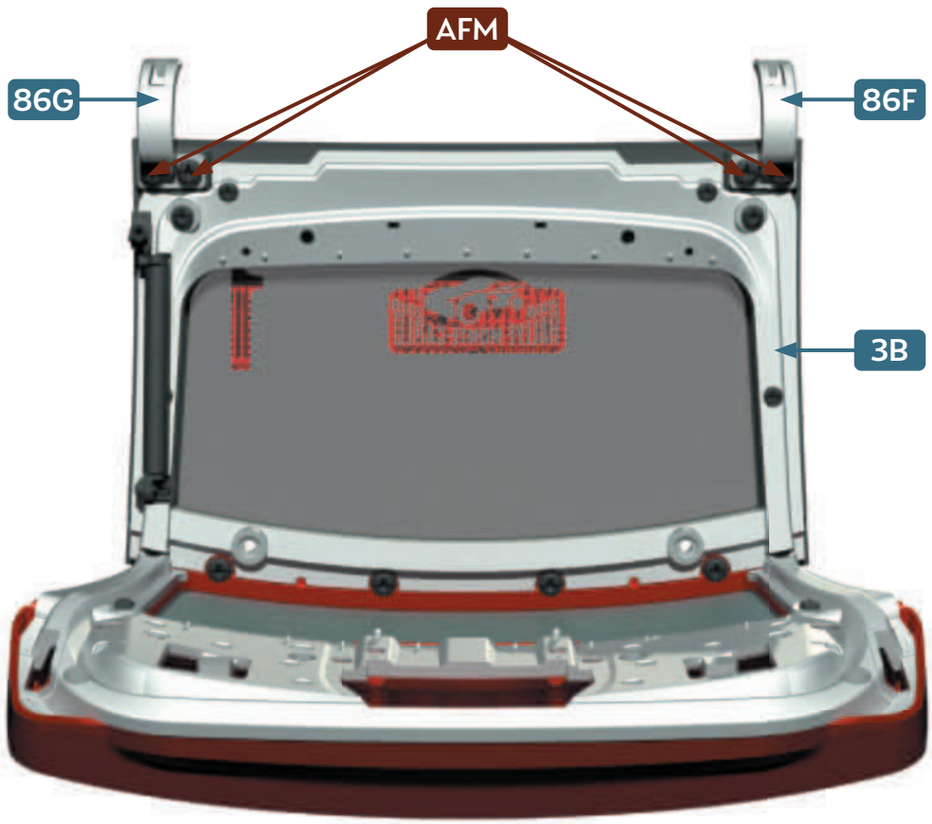
AFM
86G
86F
3B

8





87

CARROSSERIE
•
BODY

PIÈCES • PARTS LIST





87A Carrosserie • Body
87B Étrier de la serrure de la portière gauche • Left door lock bracket
87C Étrier de la serrure de la portière droite • Right door lock bracket
87D Cache de la charnière gauche du hayon • Hatchback door left hinge cover
87E Cache de la charnière droite du hayon • Hatchback door right hinge cover

CM Vis • Screws 2.0 × 4 mm **× 5**
AP Vis • Screws 1.7 × 4 mm **× 2**

1

FR Dévissez les barres de transport — vous n'en avez pas besoin
ENG Unscrew the bars — you will not need them



2

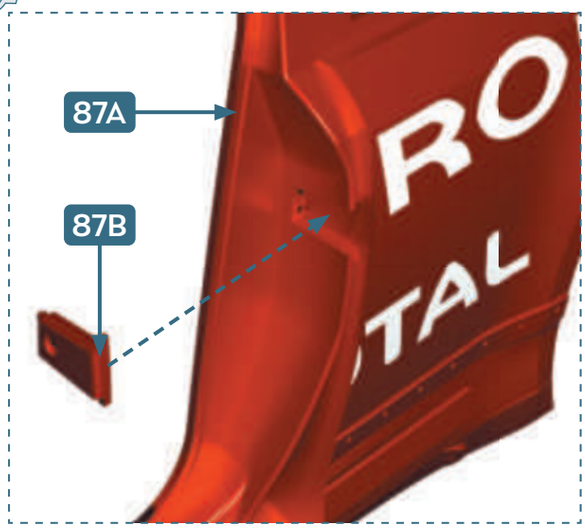

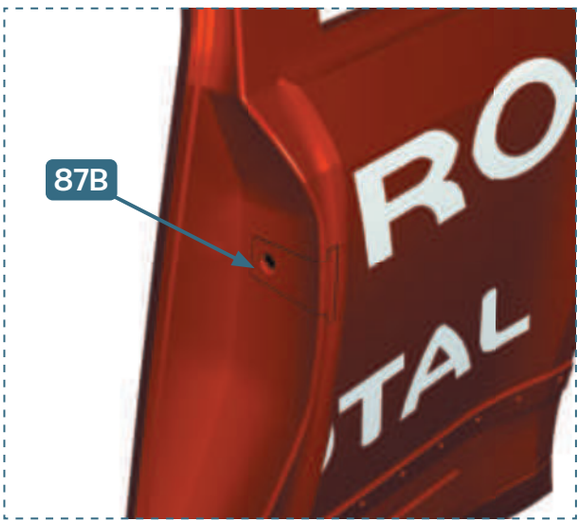

3

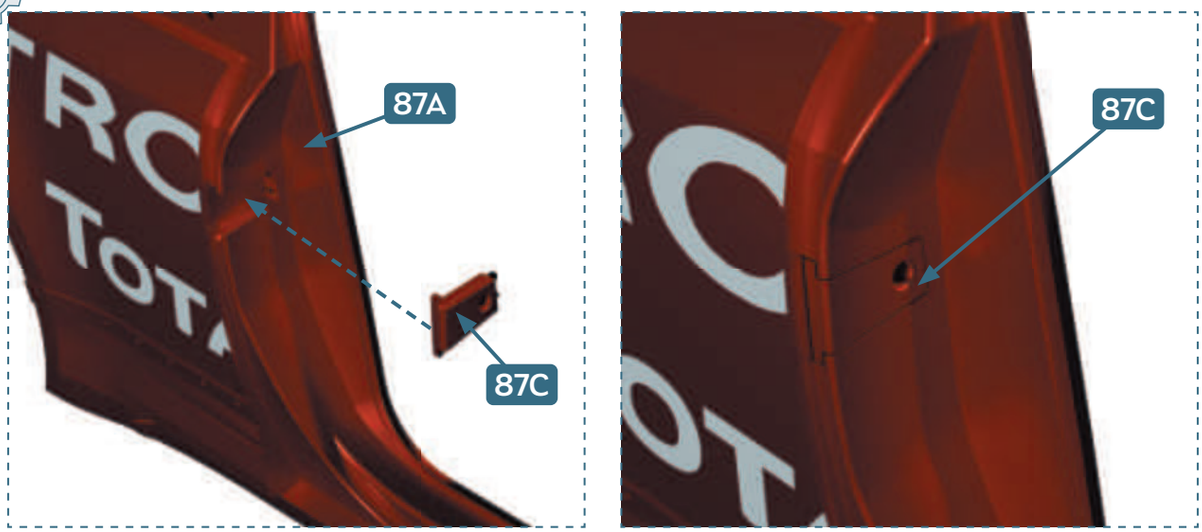

4

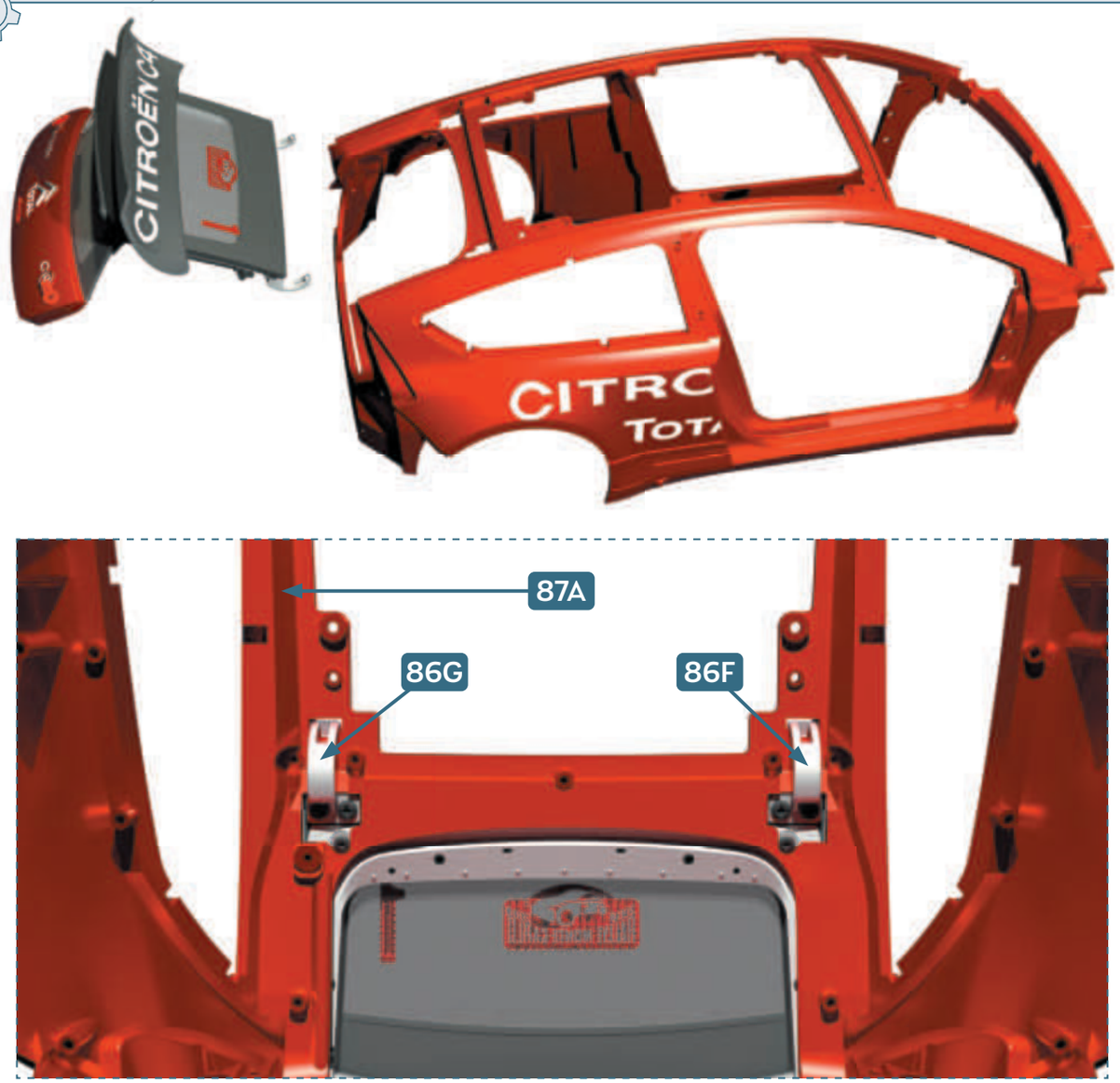

5

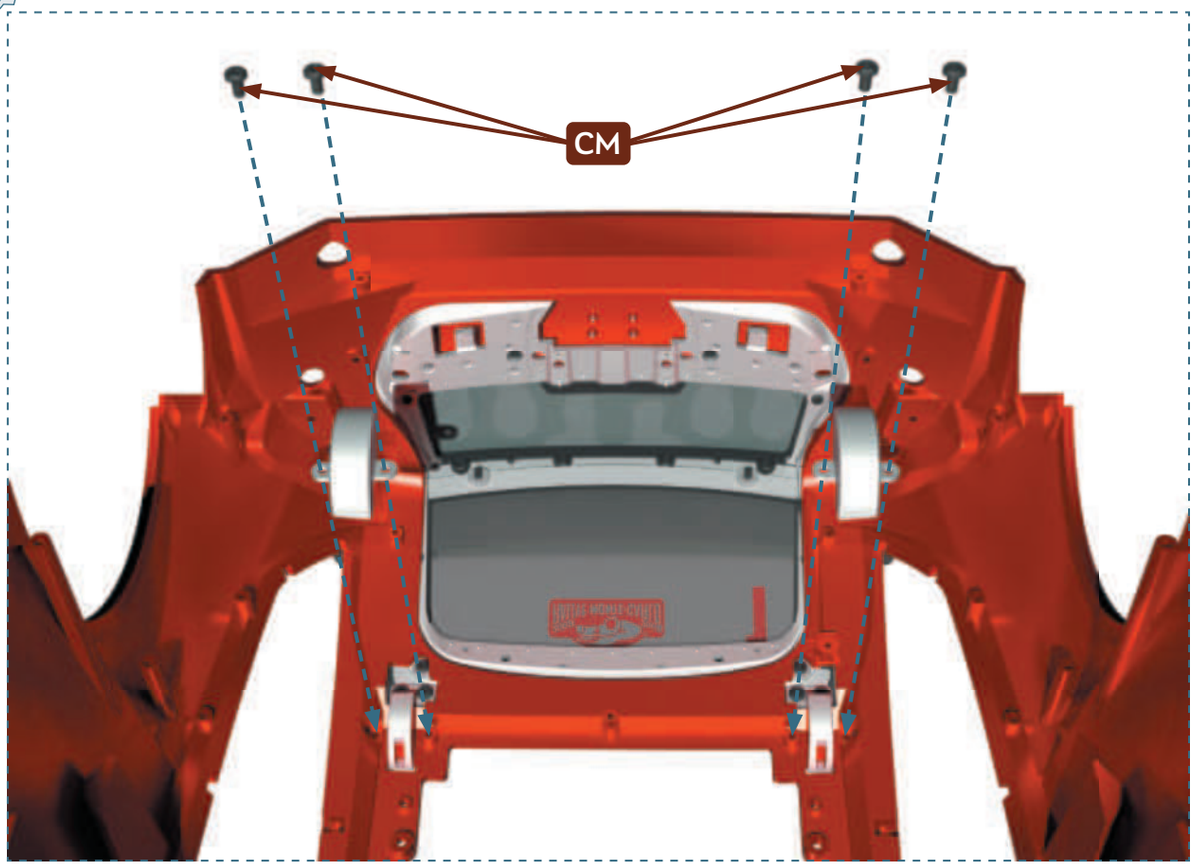

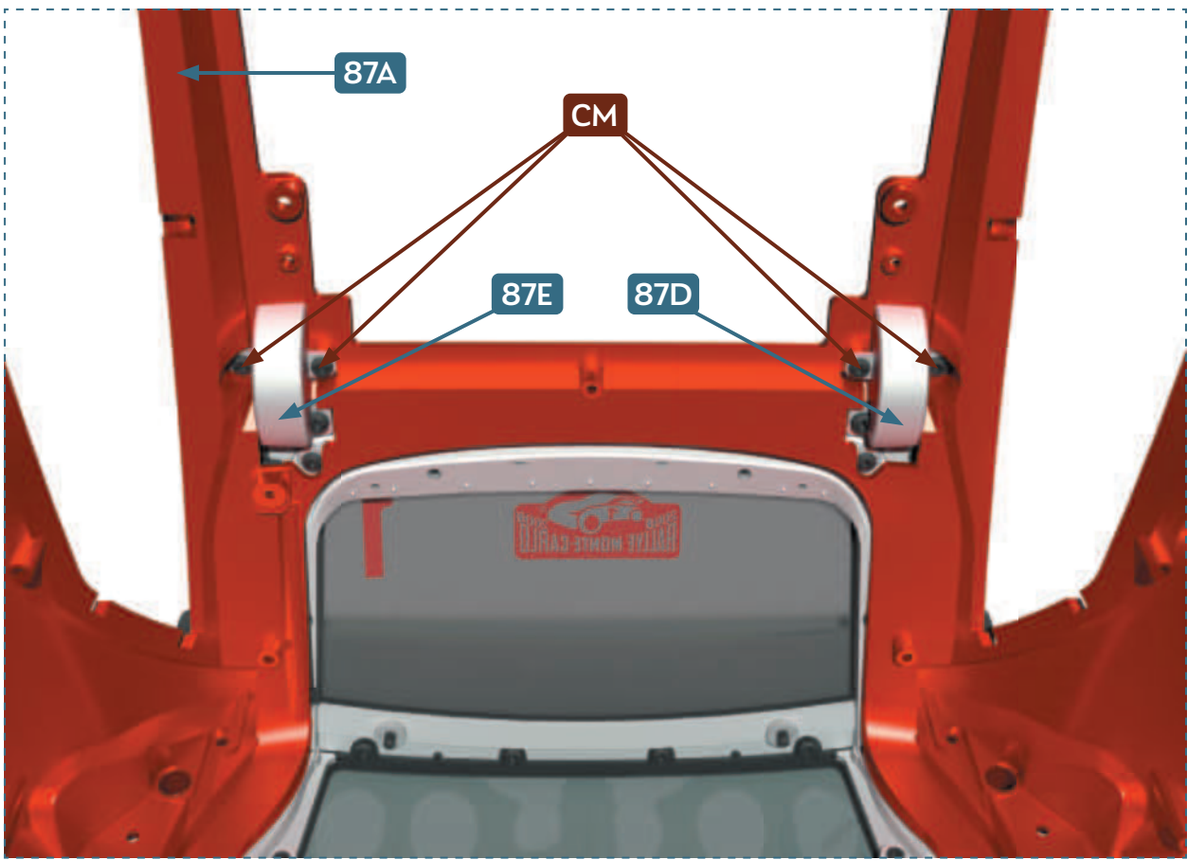

6

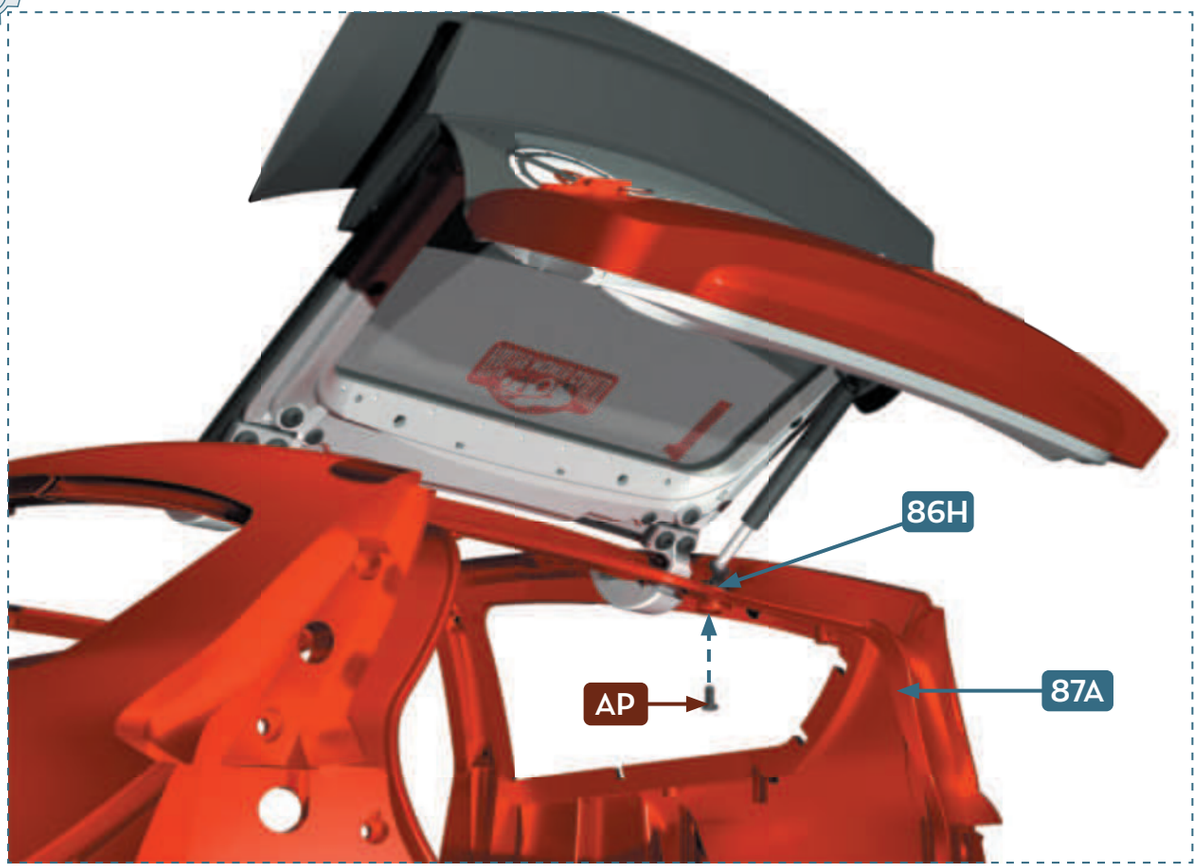

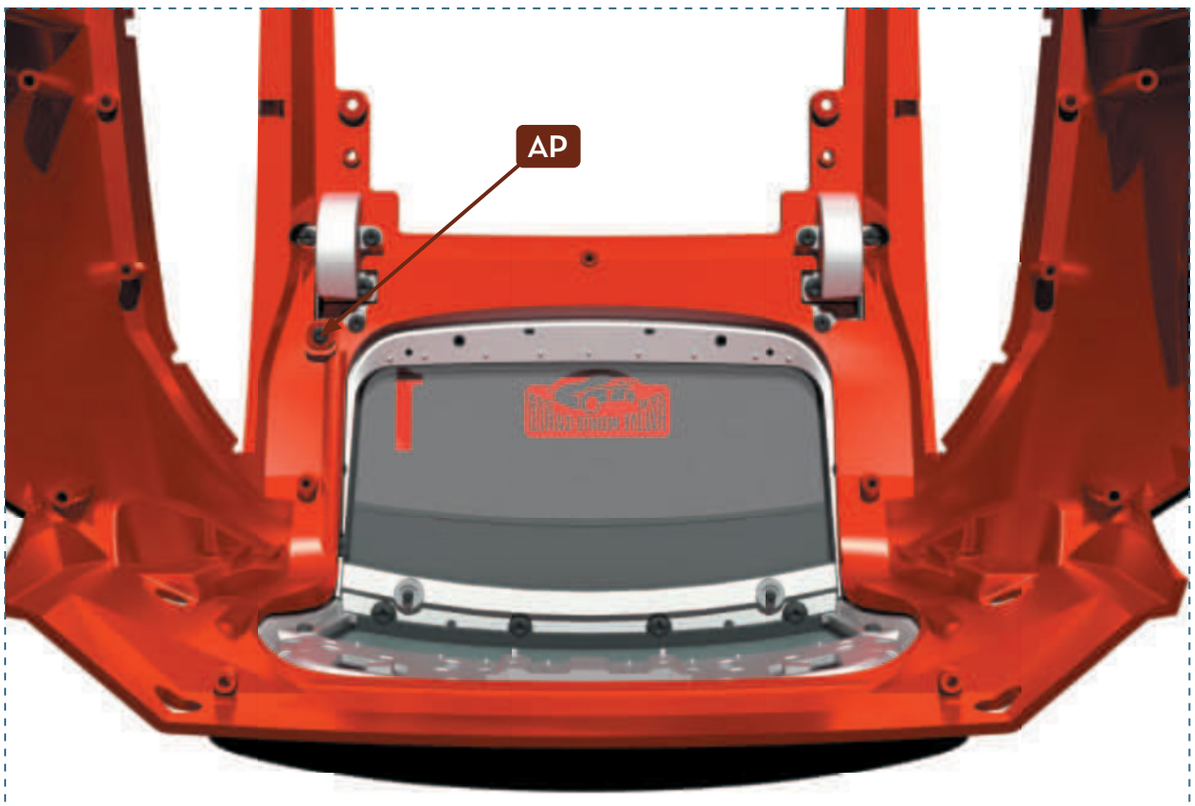

PARE-BRISE
•
WINDSCREEN

88

PIÈCES • PARTS LIST

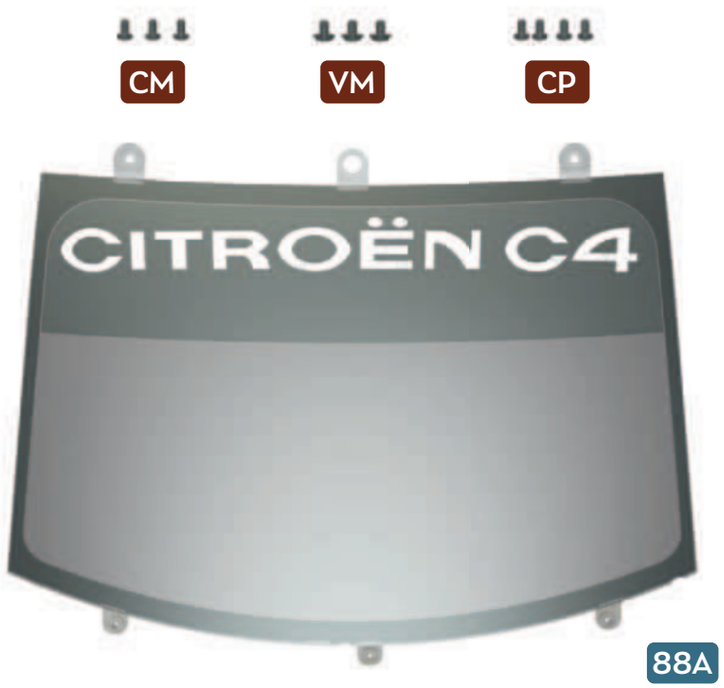

88A Pare-brise • Windscreen

CM Vis • Screws 2.0 × 4 mm **× 3**
VM Vis • Screws 2.3 × 4 mm (W 6.0) **× 3**
CP Vis • Screws 2.0 × 4 mm **× 4**

1

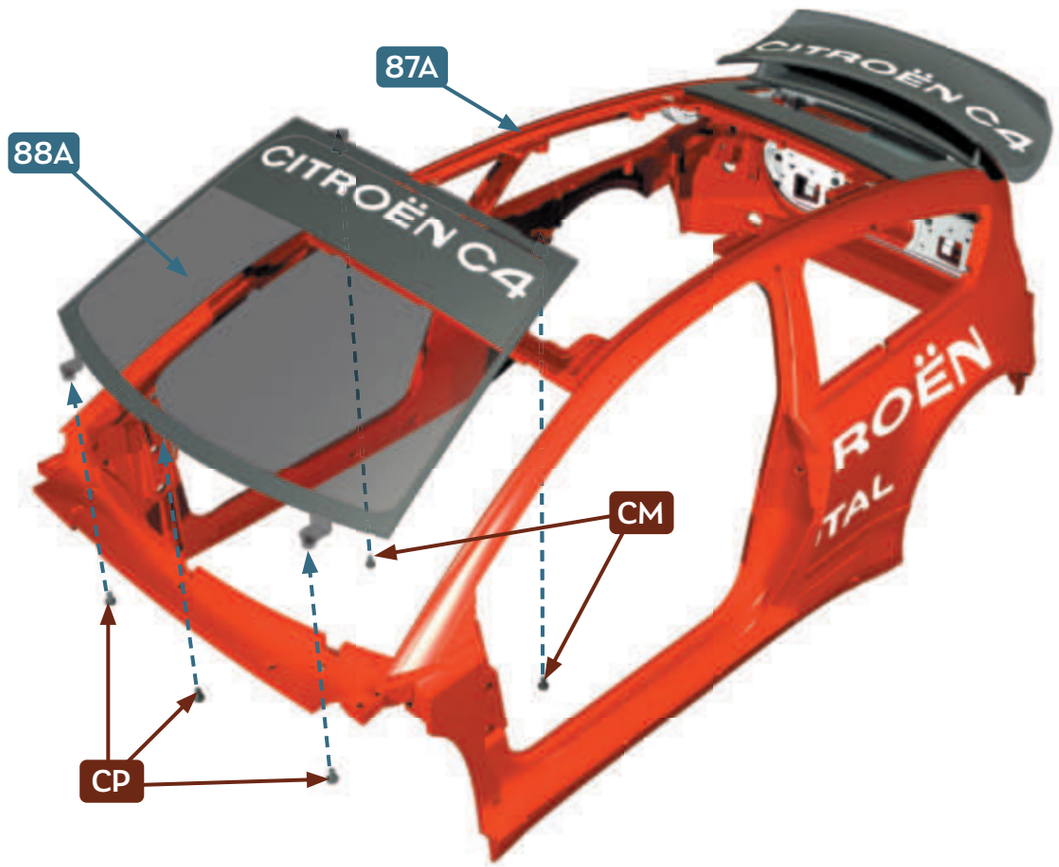

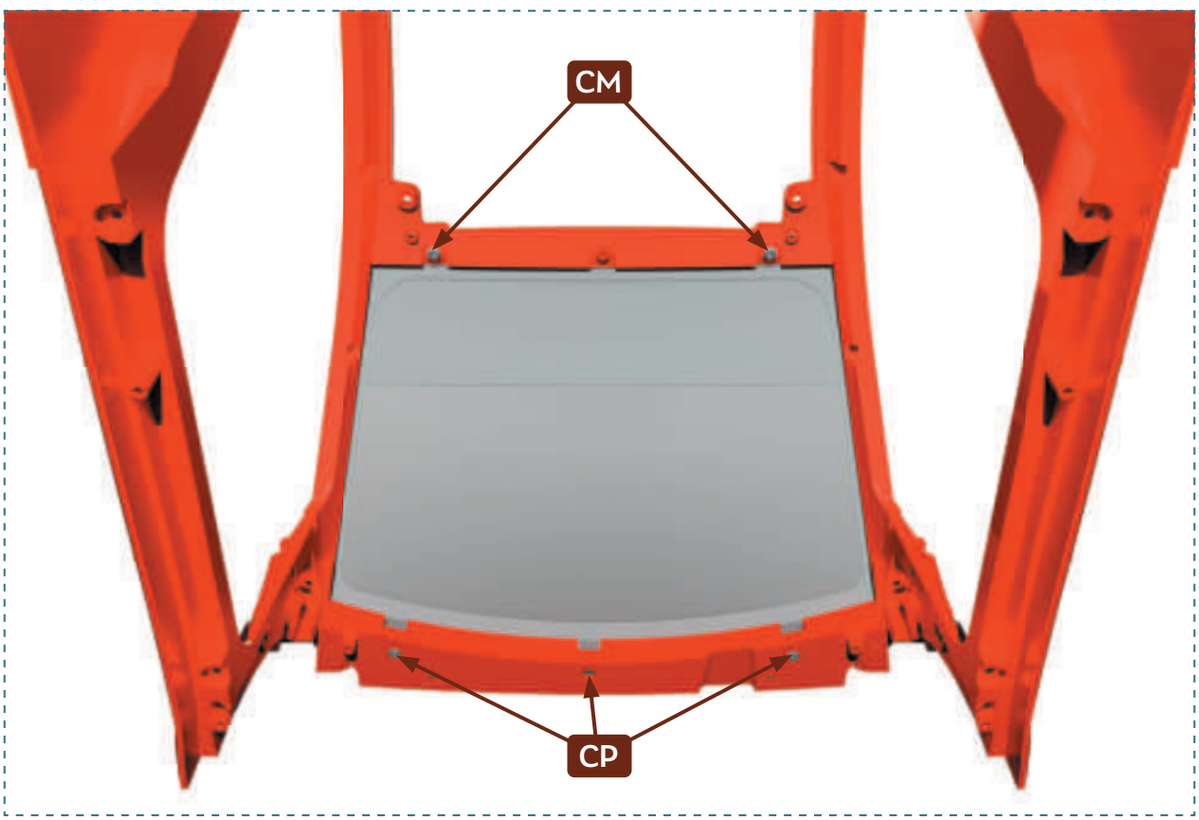

2

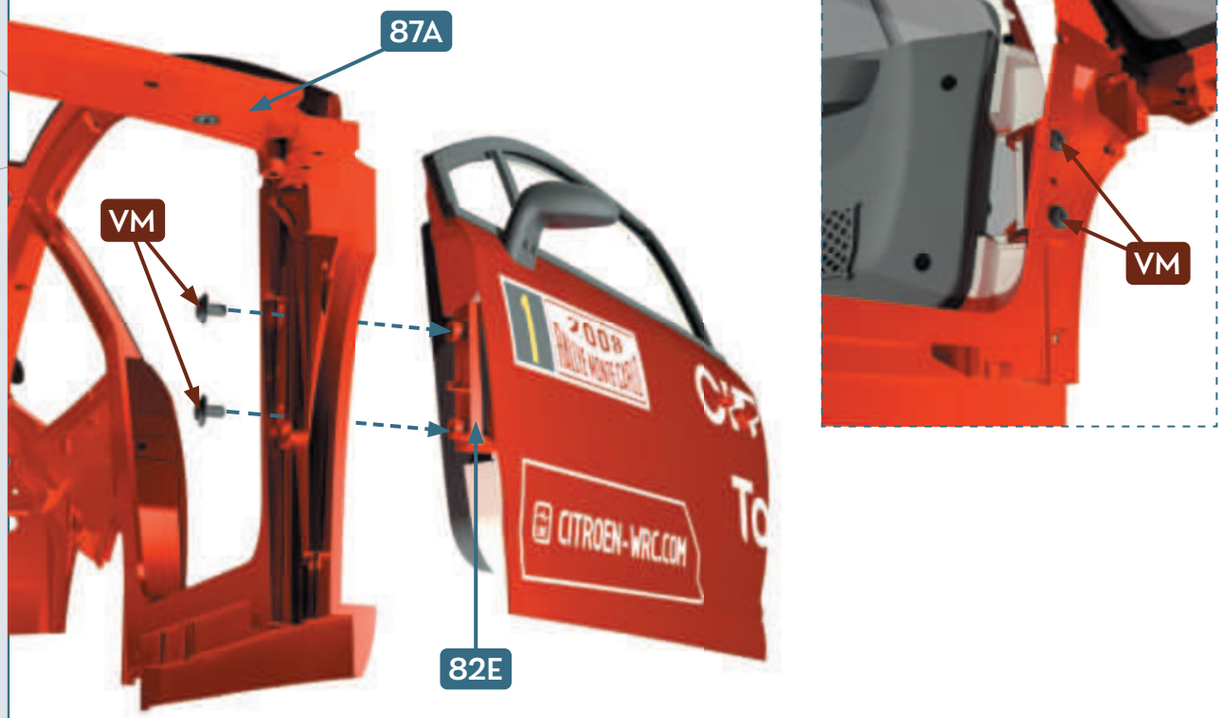

RÉSULTAT DE MONTAGE • FINAL RESULT



89

VITRE ARRIÈRE GAUCHE
•
LEFT REAR WINDOW

PIÈCES • PARTS LIST



CP



89A



89B



89C

89A Vitre arrière gauche • Left rear window
89B Film réfléchissant • Reflective film
89C Encadrement de la vitre arrière gauche • Left rear window frame

CP Vis • Screws 2.0 × 4 mm **× 3**

1

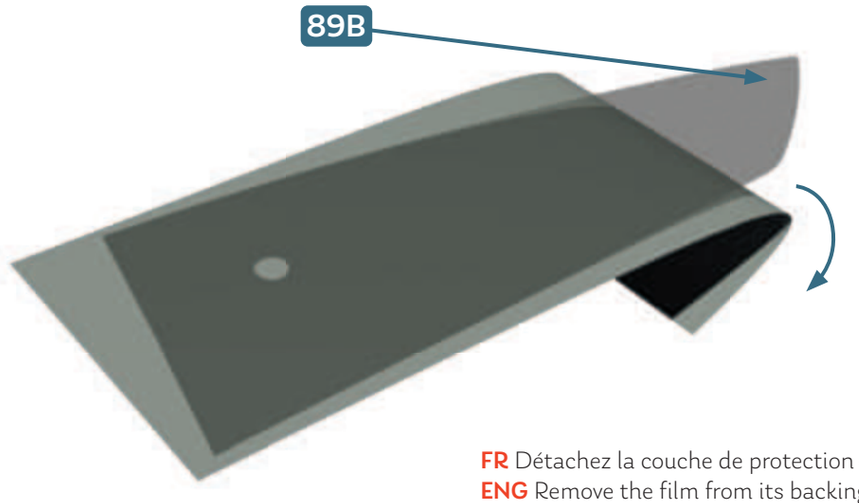

FR Détachez la couche de protection de **89B**
ENG Remove the film from its backing sheet **89B**

2

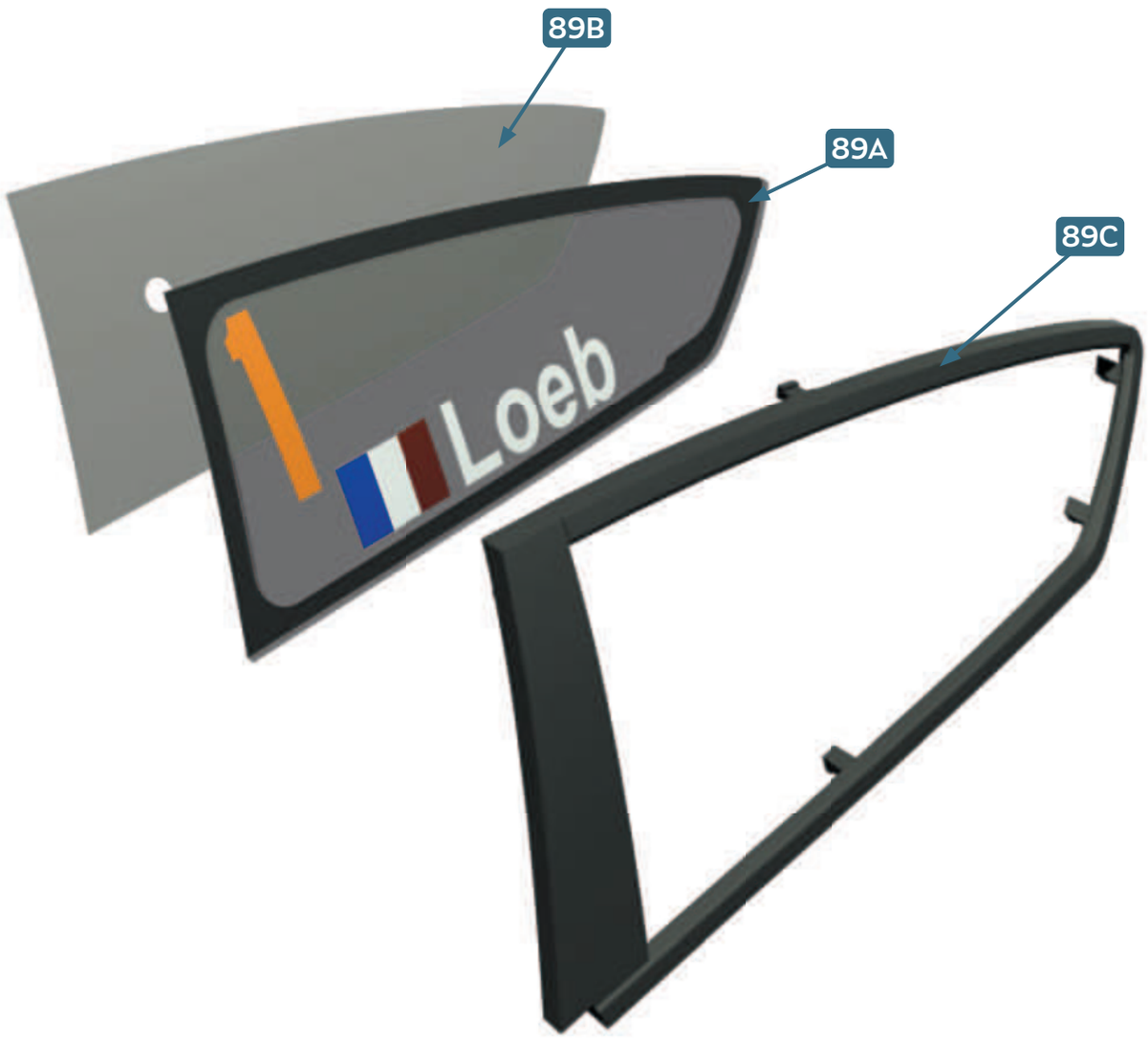

3

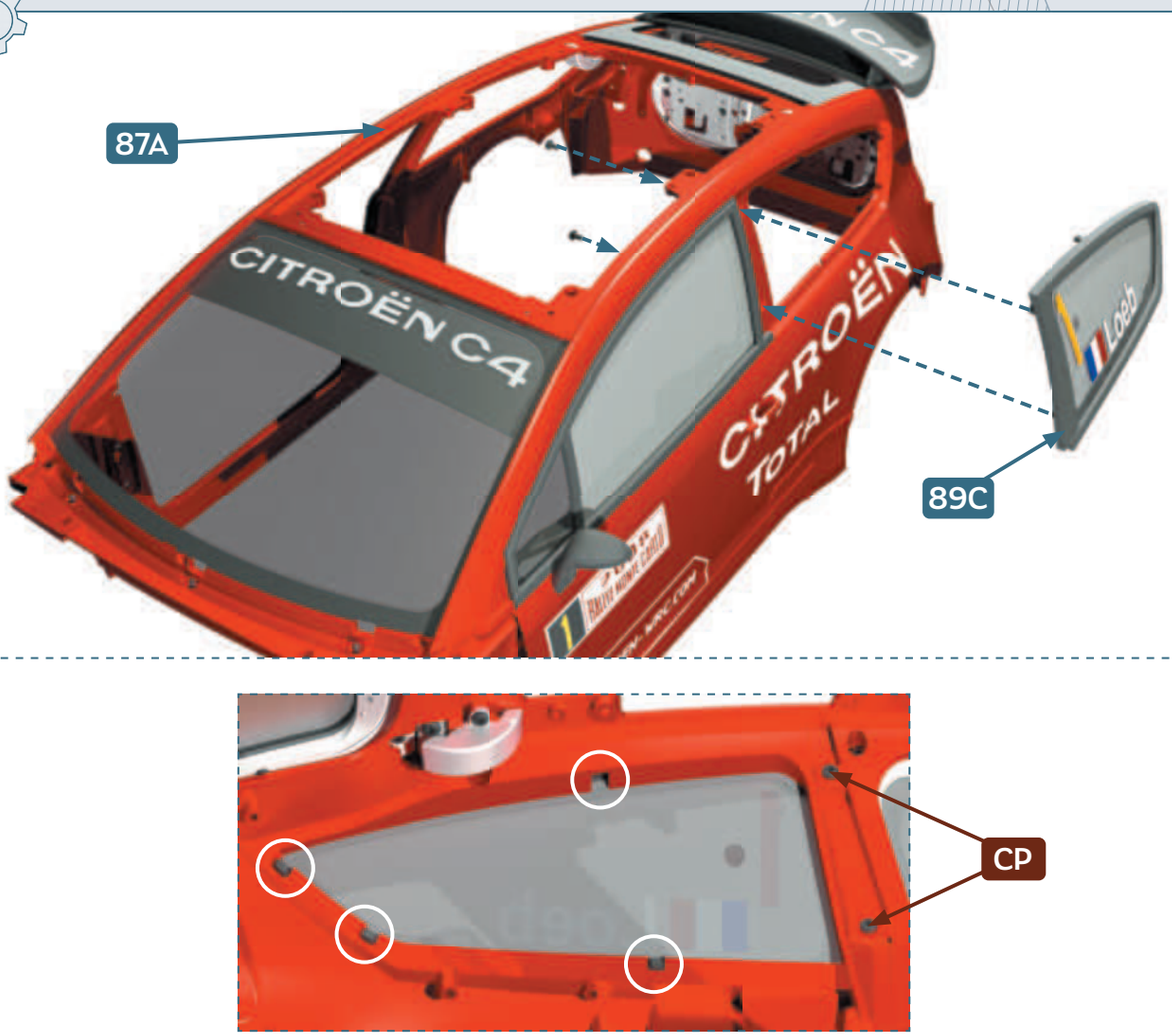

RÉSULTAT DE MONTAGE • FINAL RESULT



VITRE ARRIÈRE DROITE
•
RIGHT REAR WINDOW

90

PIÈCES • PARTS LIST



CP



90A



90B



90C

90A Vitre arrière gauche • Right rear window
90B Film réfléchissant • Reflective film
90C Encadrement de la vitre arrière gauche • Right rear window frame

CP Vis • Screws 2.0 × 4 mm **× 3**

1

FR Détachez la couche de protection de **90B**
ENG Remove the film from its backing sheet **90B**

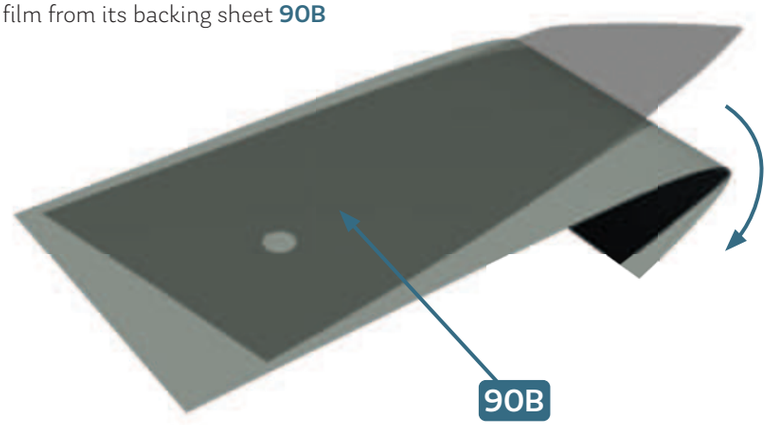

2

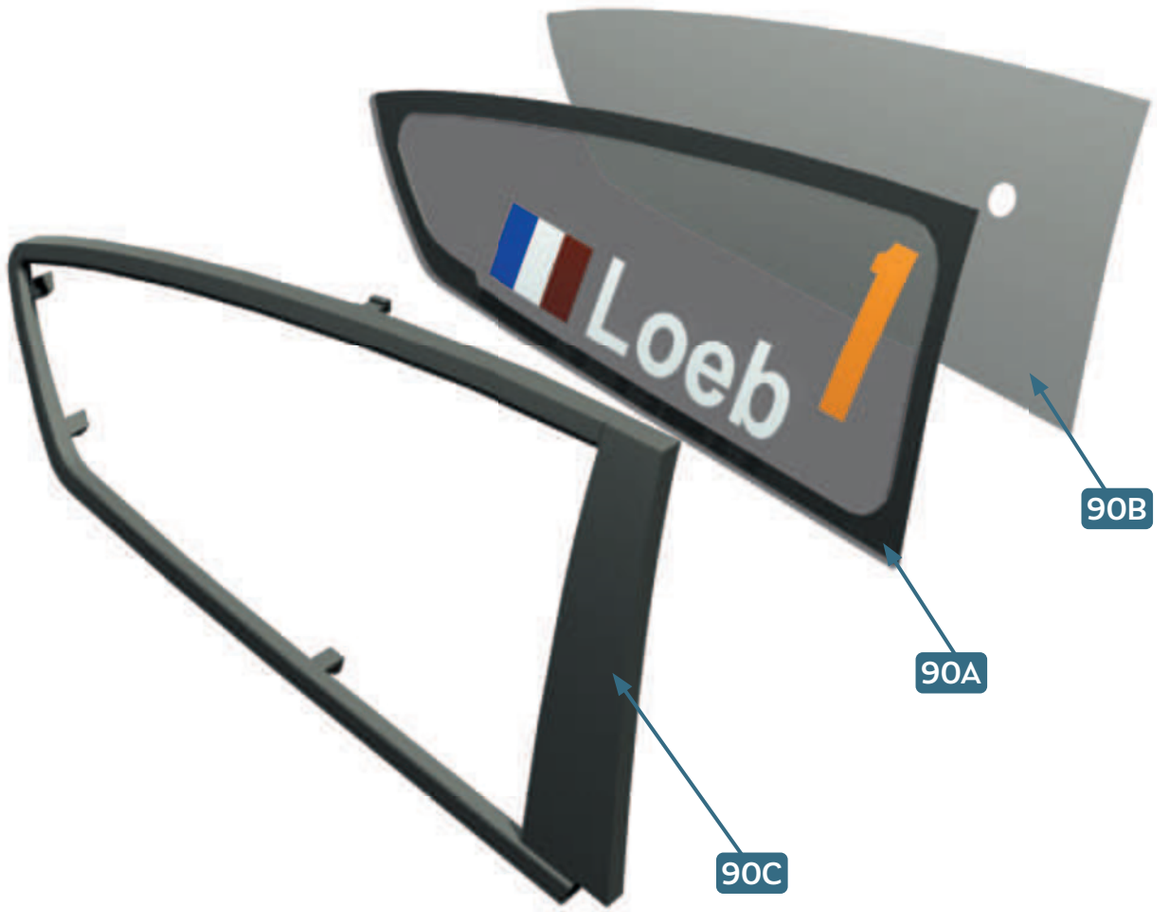

3

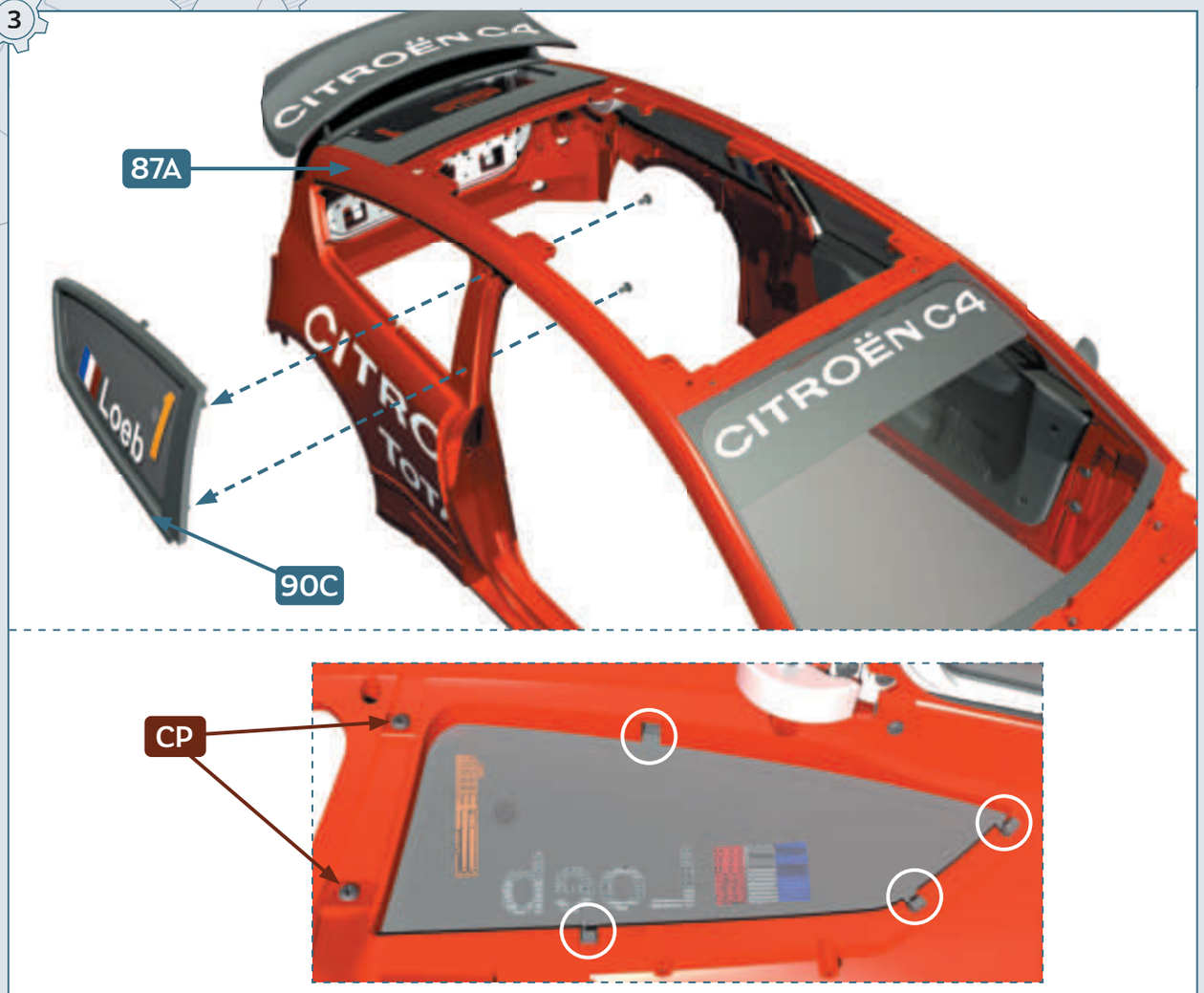

RÉSULTAT DE MONTAGE • FINAL RESULT



91

ANTENNES DE COMMUNICATION

•

COMMUNICATION ANTENNAS

PIÈCES • PARTS LIST



91A

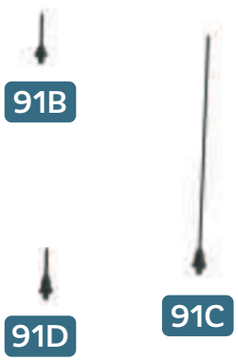

91B

91C

91D

91A Pavillon • Roof
91B Antenne 1 • Antenna 1
91C Antenne 2 • Antenna 2
91D Antenne 3 • Antenna 3

1

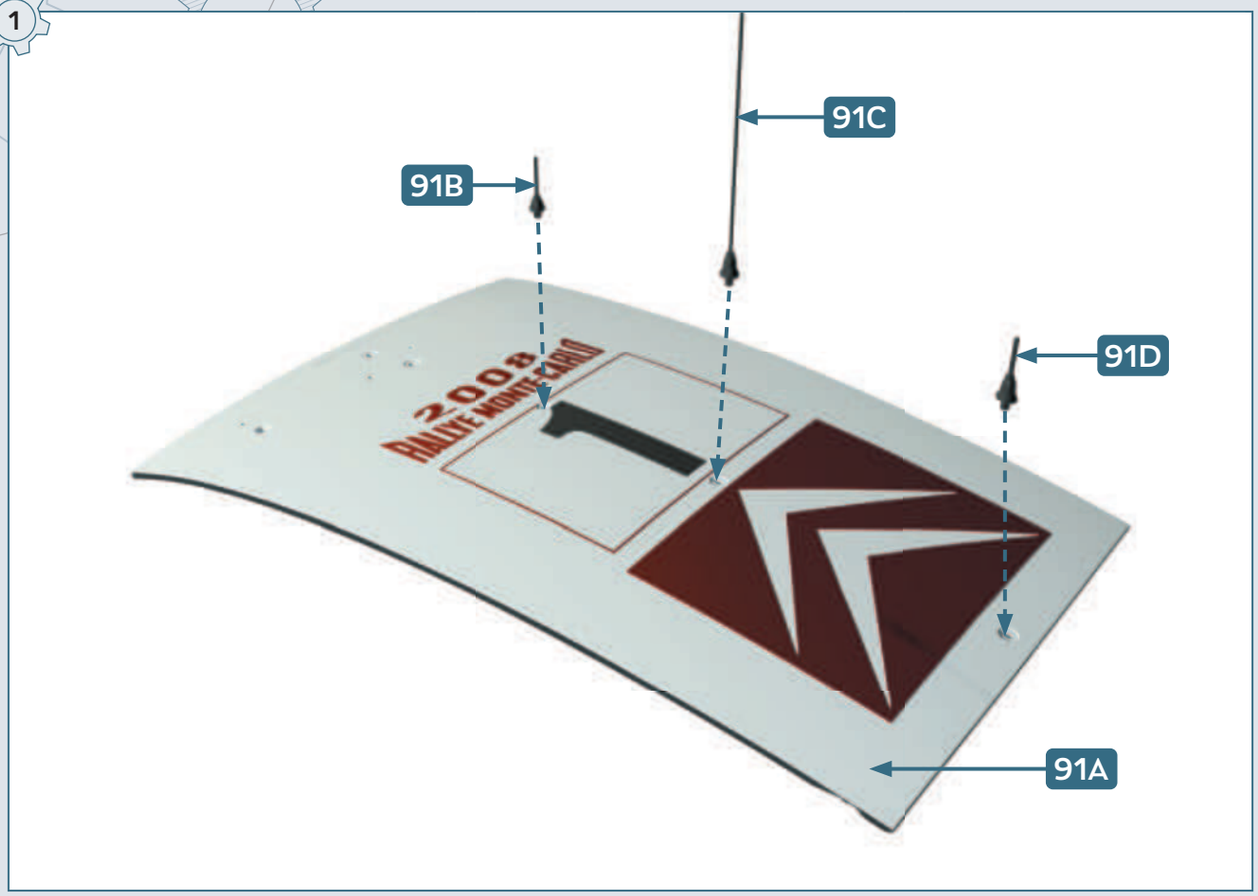

RÉSULTAT DE MONTAGE • FINAL RESULT

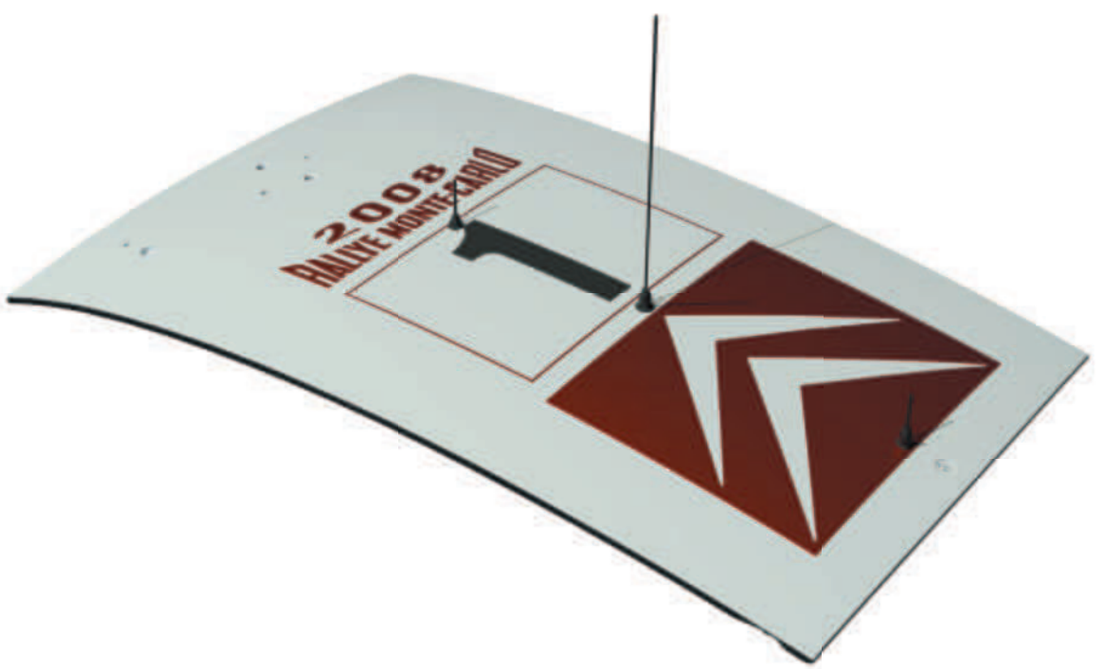

92

VENTILATION ET CAMÉRA DE TV

•

VENTILATION AND TV CAMERA

PIÈCES • PARTS LIST



92A Écope de ventilation de l'habitacle • Cabin ventilation scoop
92B Obturateur de l'écope de ventilation de l'habitacle • Cabin ventilation scoop obturator
92C Boîtier de la caméra de TV du toit • Roof TV camera housing
92D Base de la caméra de TV du toit • Roof TV camera base
92E Antenne GPS • GPS antenna
92F Objectif de la caméra de TV du toit • Roof TV camera lens

AP Vis • Screws 1.7 × 4 mm **× 2**
AJP Vis • Screws 2.3 × 4 mm **× 3**

1



2

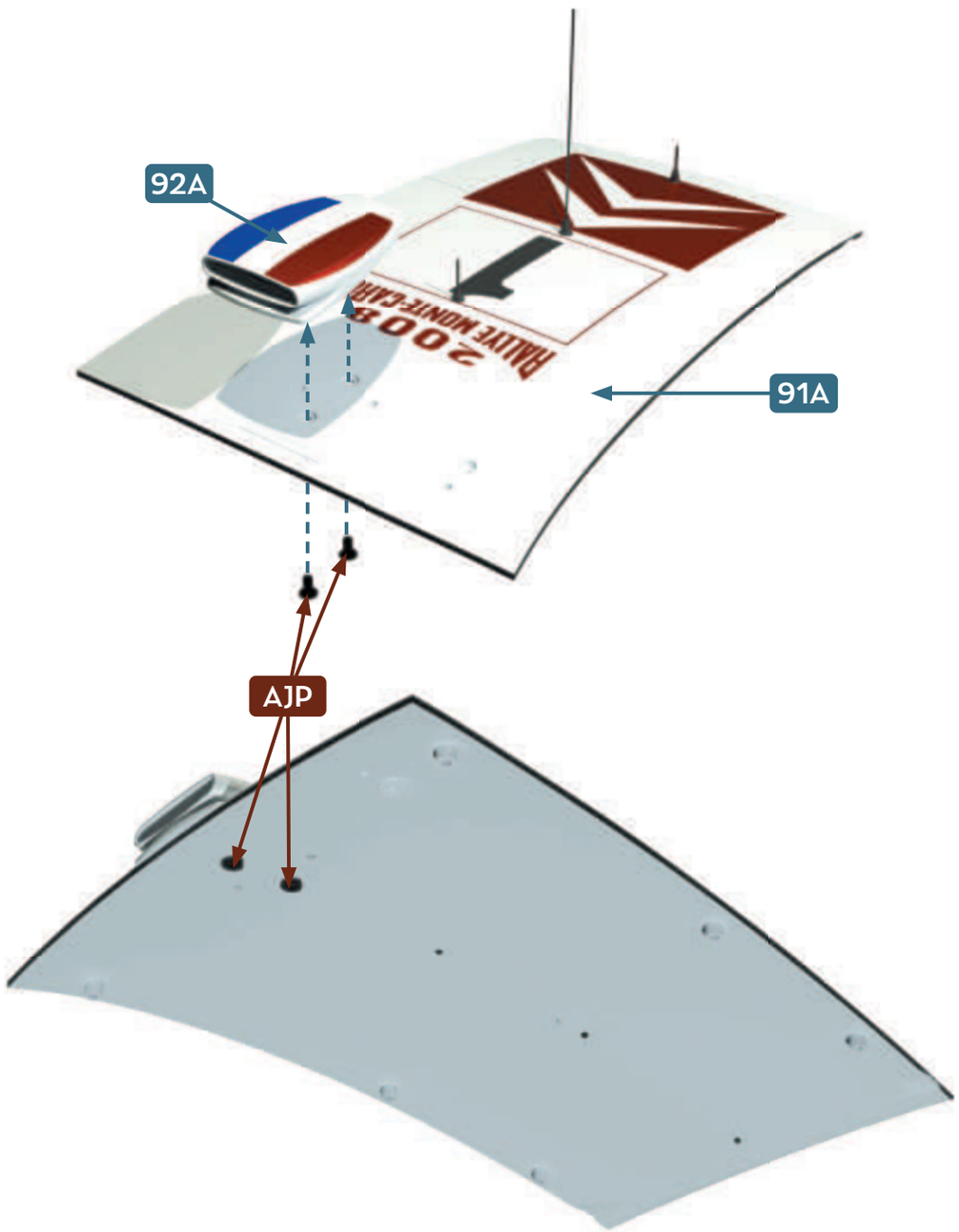

3



4

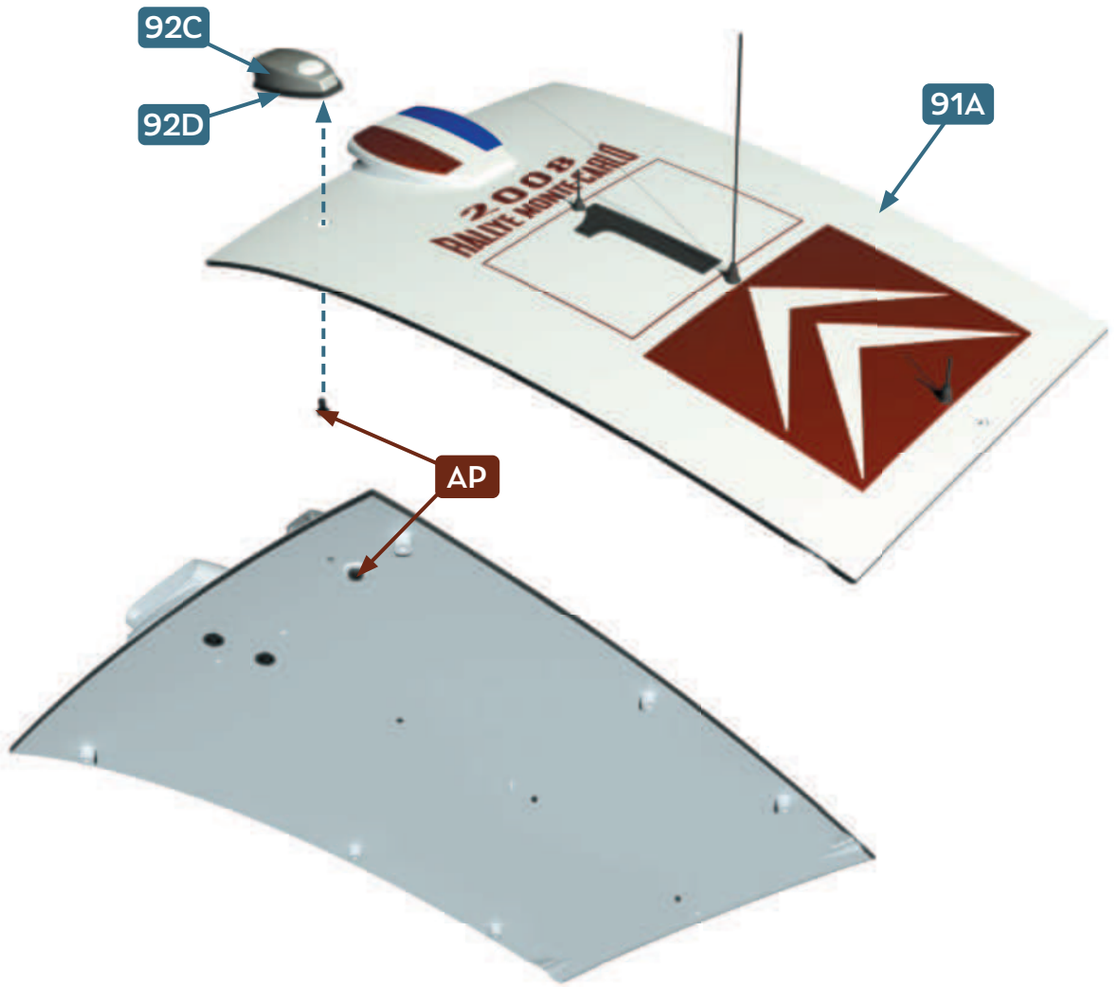

RÉSULTAT DE MONTAGE • FINAL RESULT

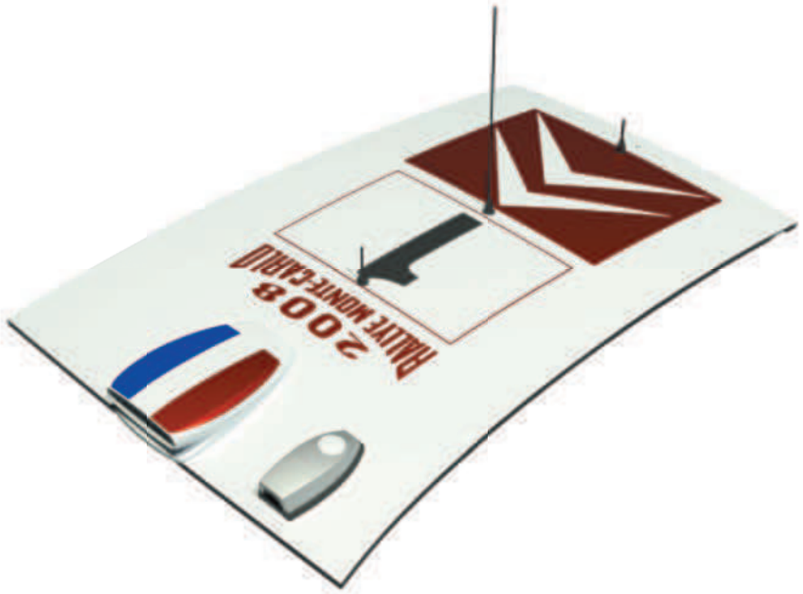

PANNEAU INTÉRIEUR DU PAVILLON

93

•

INTERIOR ROOF PANEL

PIÈCES • PARTS LIST











93A Panneau intérieur du pavillon • Interior roof panel
93B Levier de direction (remplace 51C) • Steering gear arm (replaces 51C)
93C Gaines de refroidissement des freins avant (remplacent 34C) • Front brake cooling hoses (replaces 34C) **× 2**

UM Vis • Screws 1.7 × 3 mm (W 5.5) **× 2**
AFM Vis • Screws 2.3 × 4 mm **× 10**
AJM Vis • Screws 2.0 × 10 mm **× 2**

1

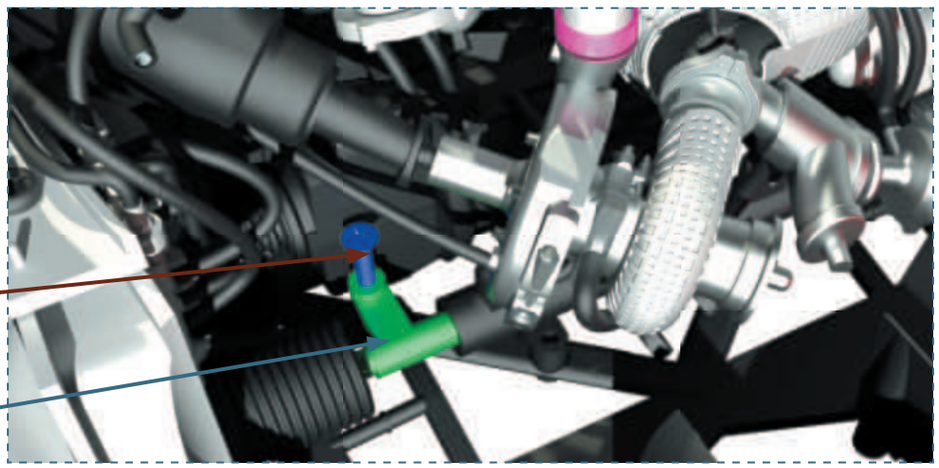



FR Le vis **AJM** ne se visse pas complètement ; c'est normal
ENG The **AJM** screw will not screw in completely; this is correct

2

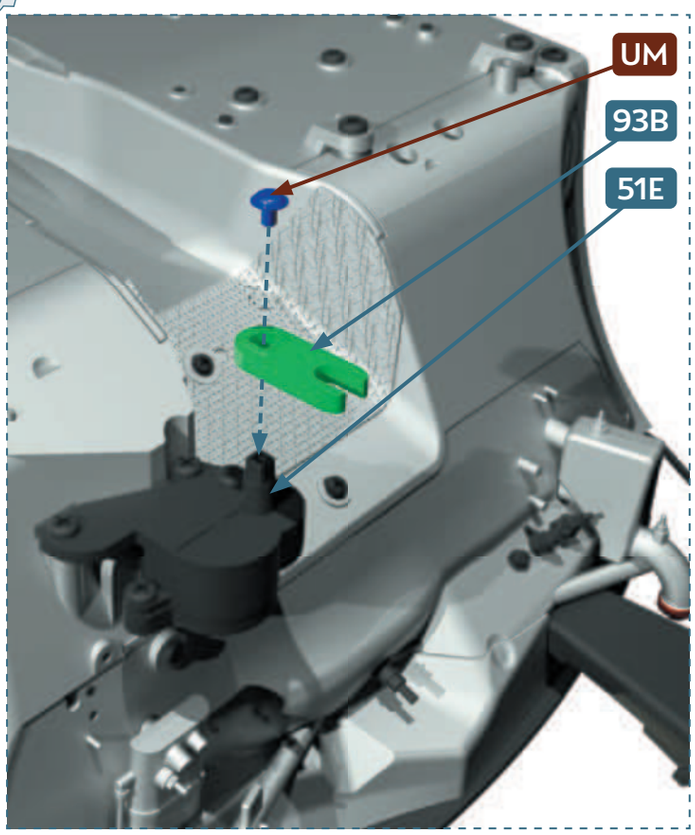



3

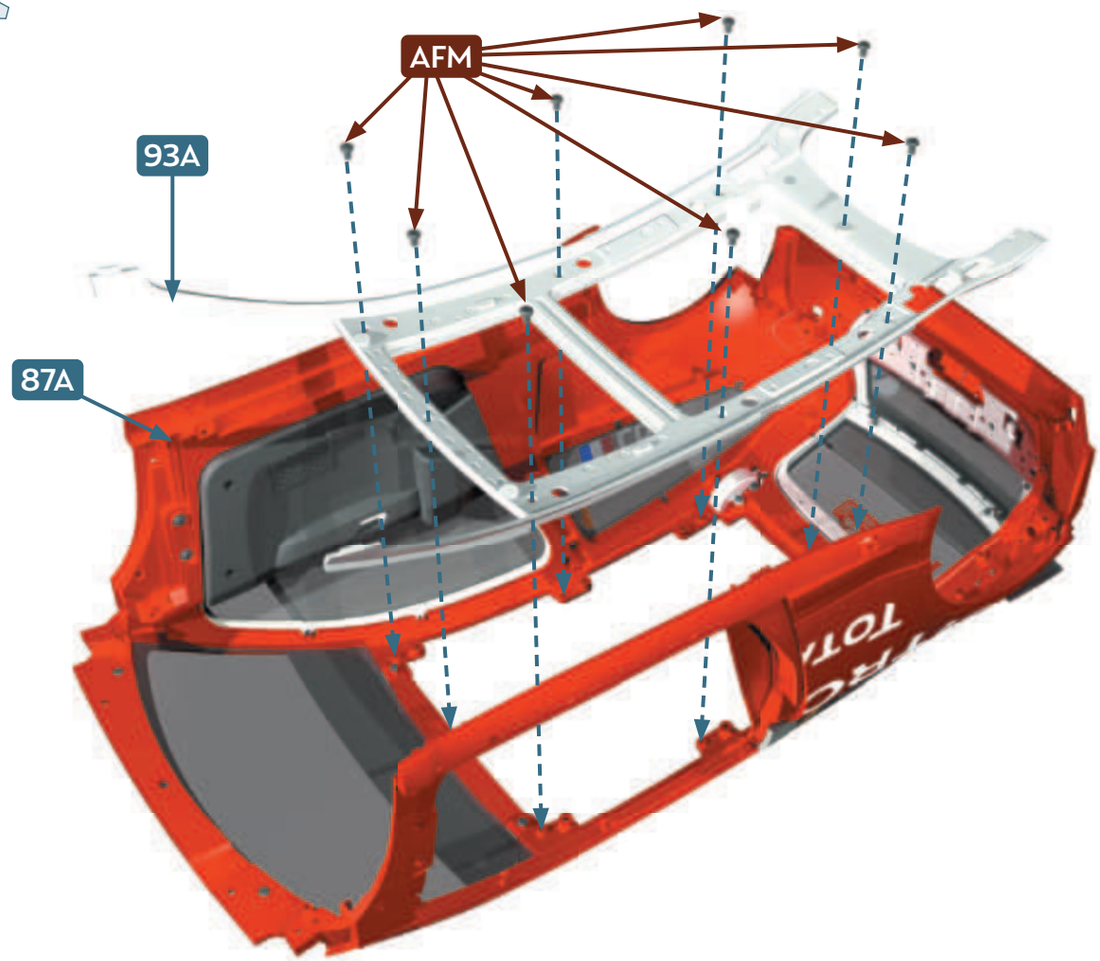

RÉSULTAT DE MONTAGE • FINAL RESULT

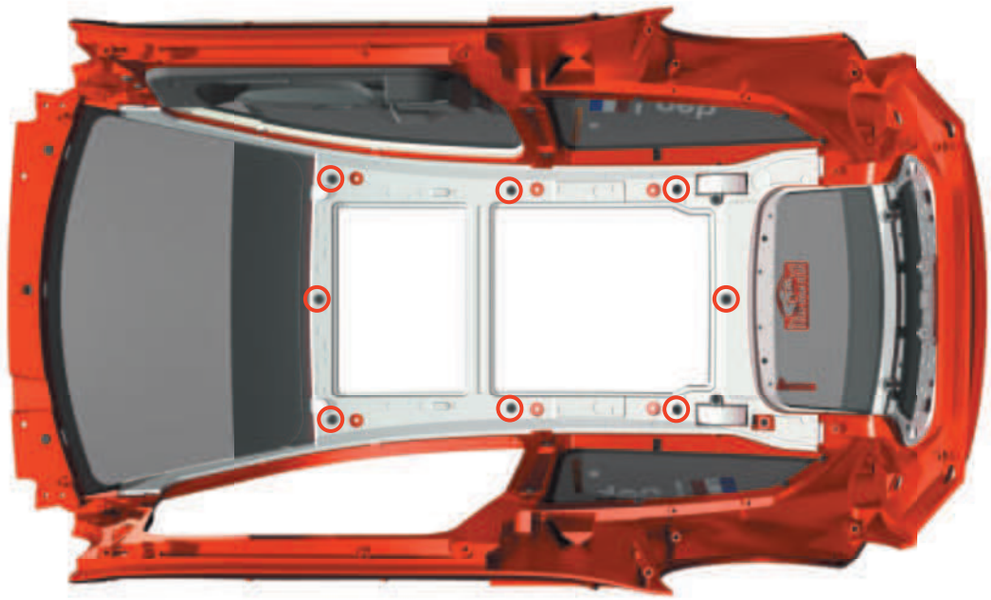

94

OPTIQUES ARRIÈRE
•
REAR LIGHT REFLECTORS

PIÈCES • PARTS LIST


CP


94A


94B


94C

94A Réflecteur de feu arrière gauche • Left rear light reflector

94B Réflecteur de feu arrière droit • Right rear light reflector

94C Bandelettes adhésives • Adhesive strips **× 5**

CP Vis • Screws 2.0 × 4 mm **× 5**

1

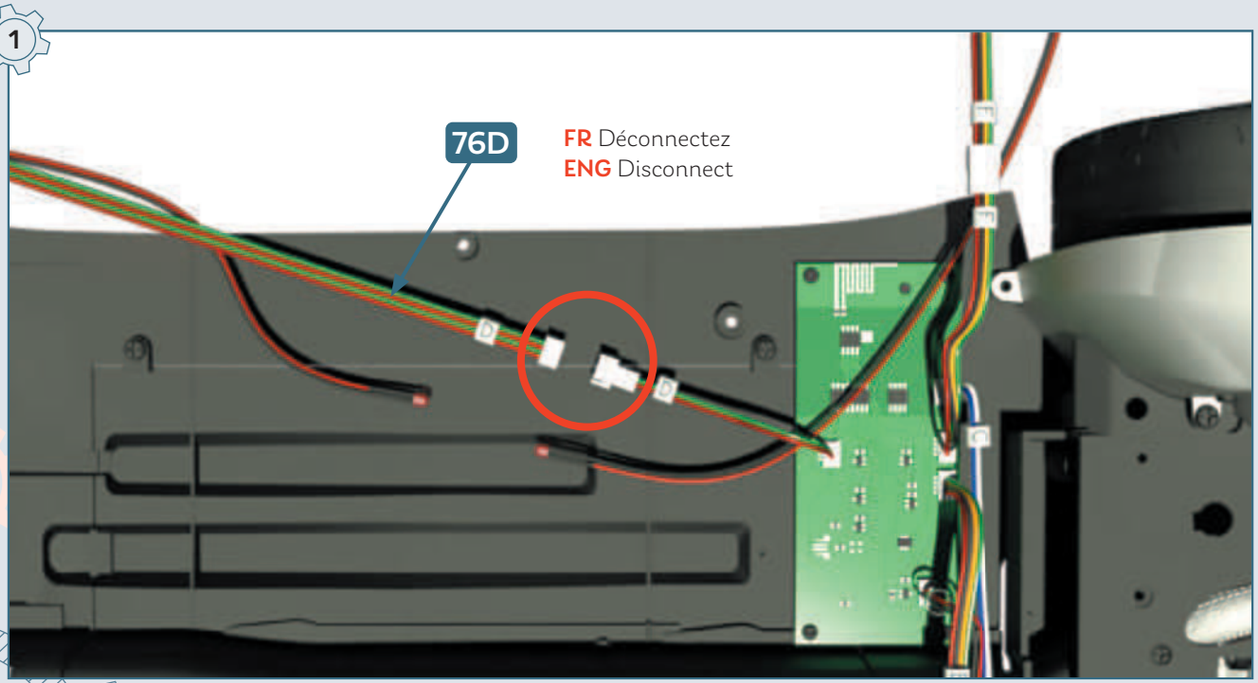

2

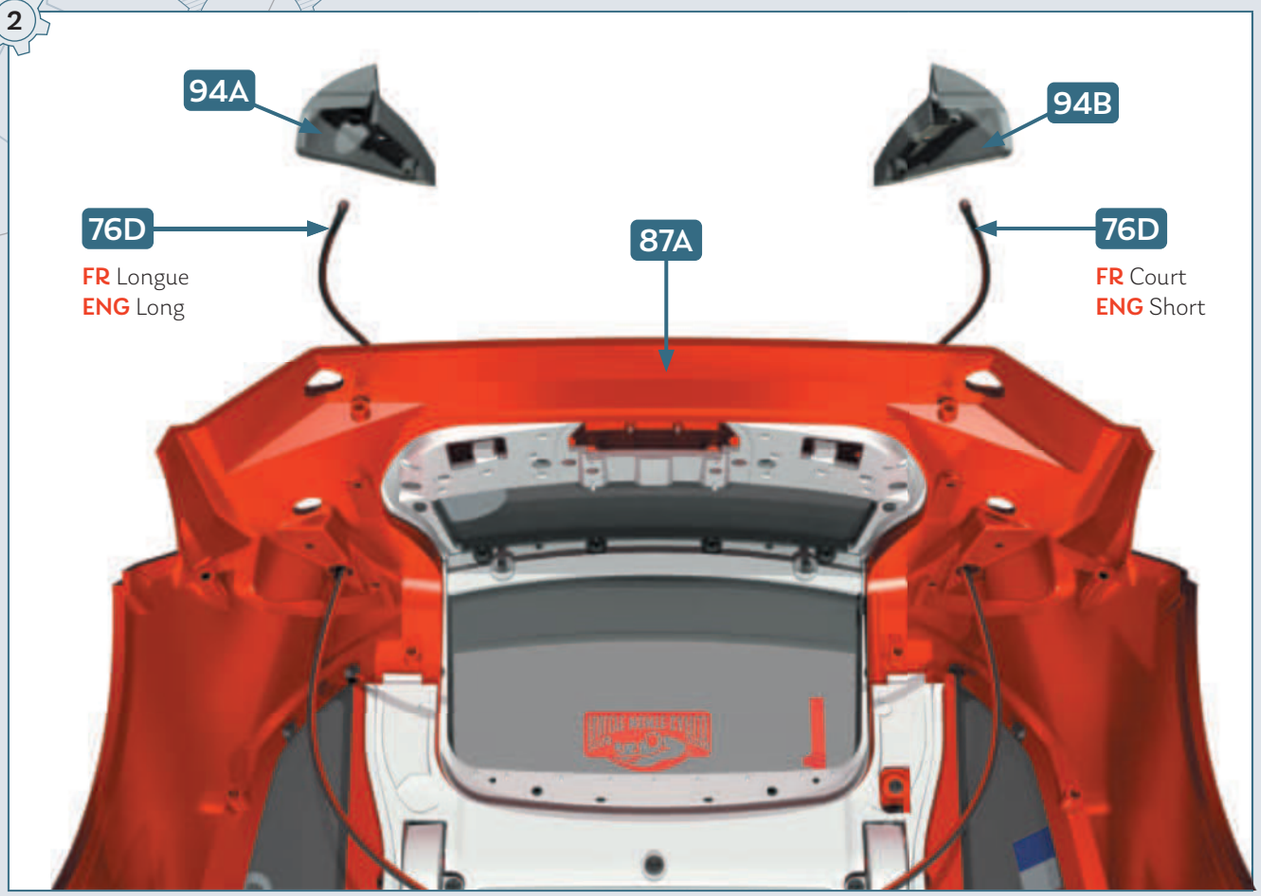
94A
94B
76D
FR Longue
ENG Long
87A
76D
FR Court
ENG Short

3

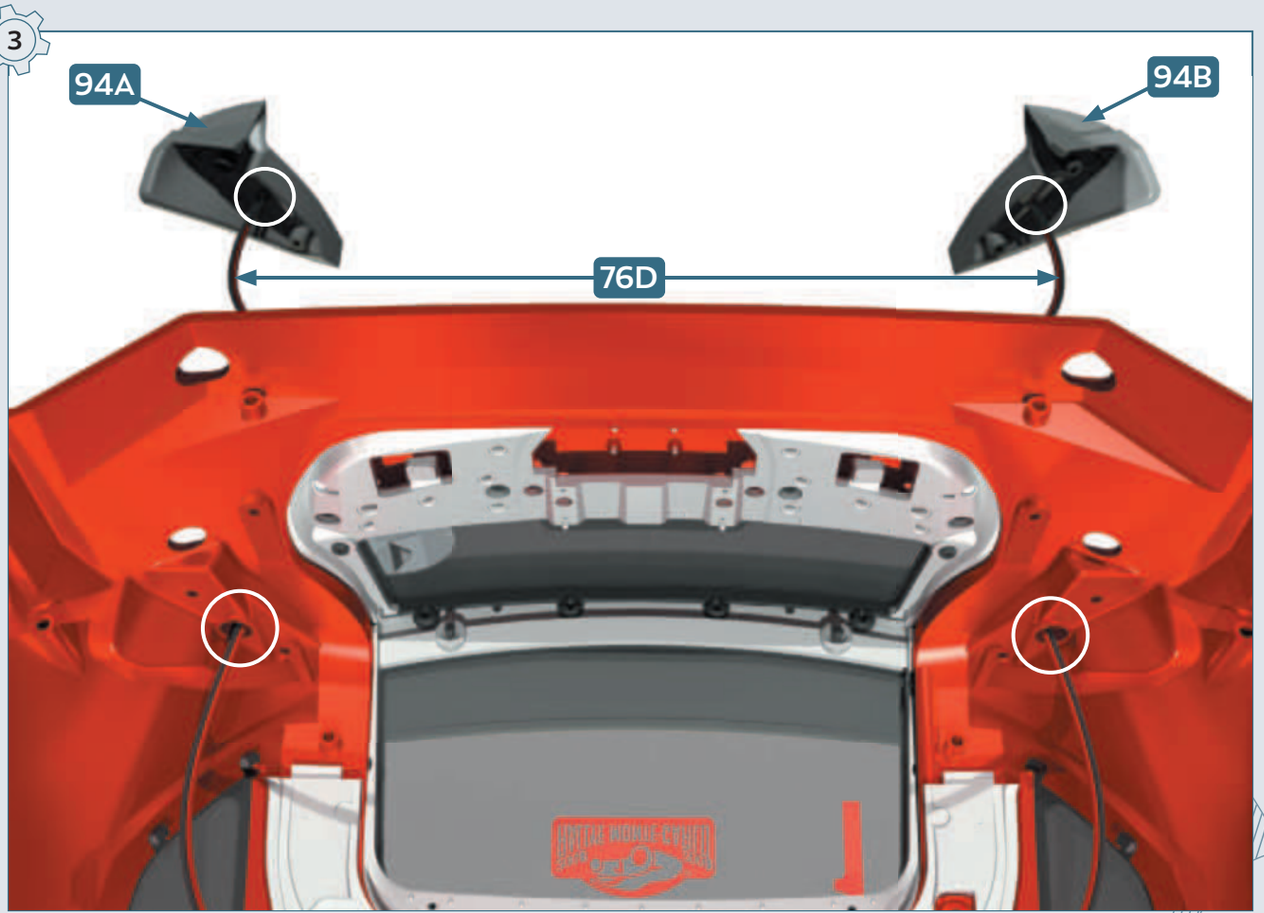
94A
94B
76D

4

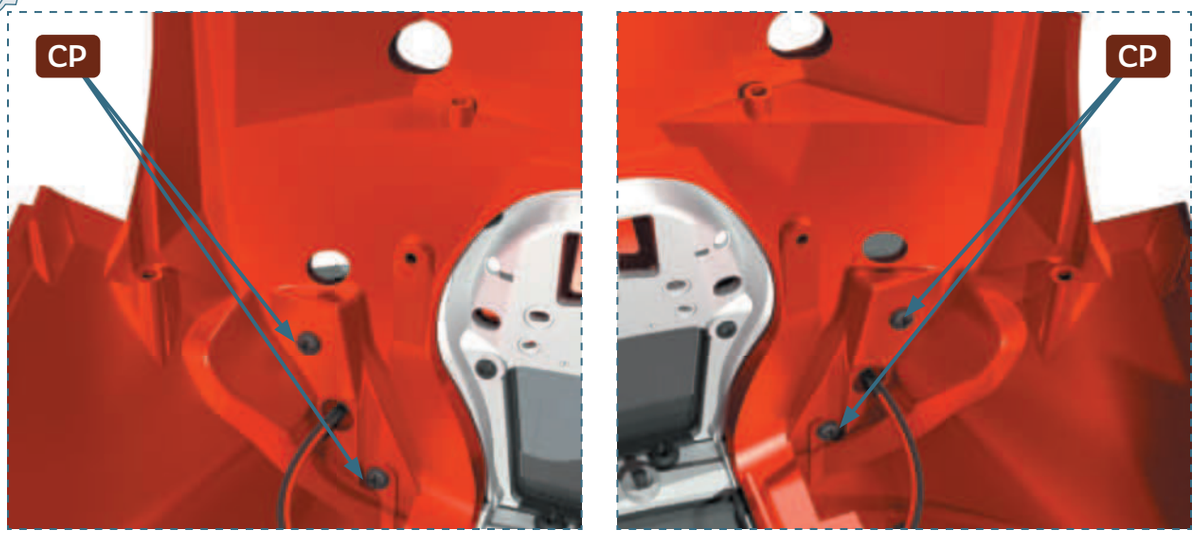

5

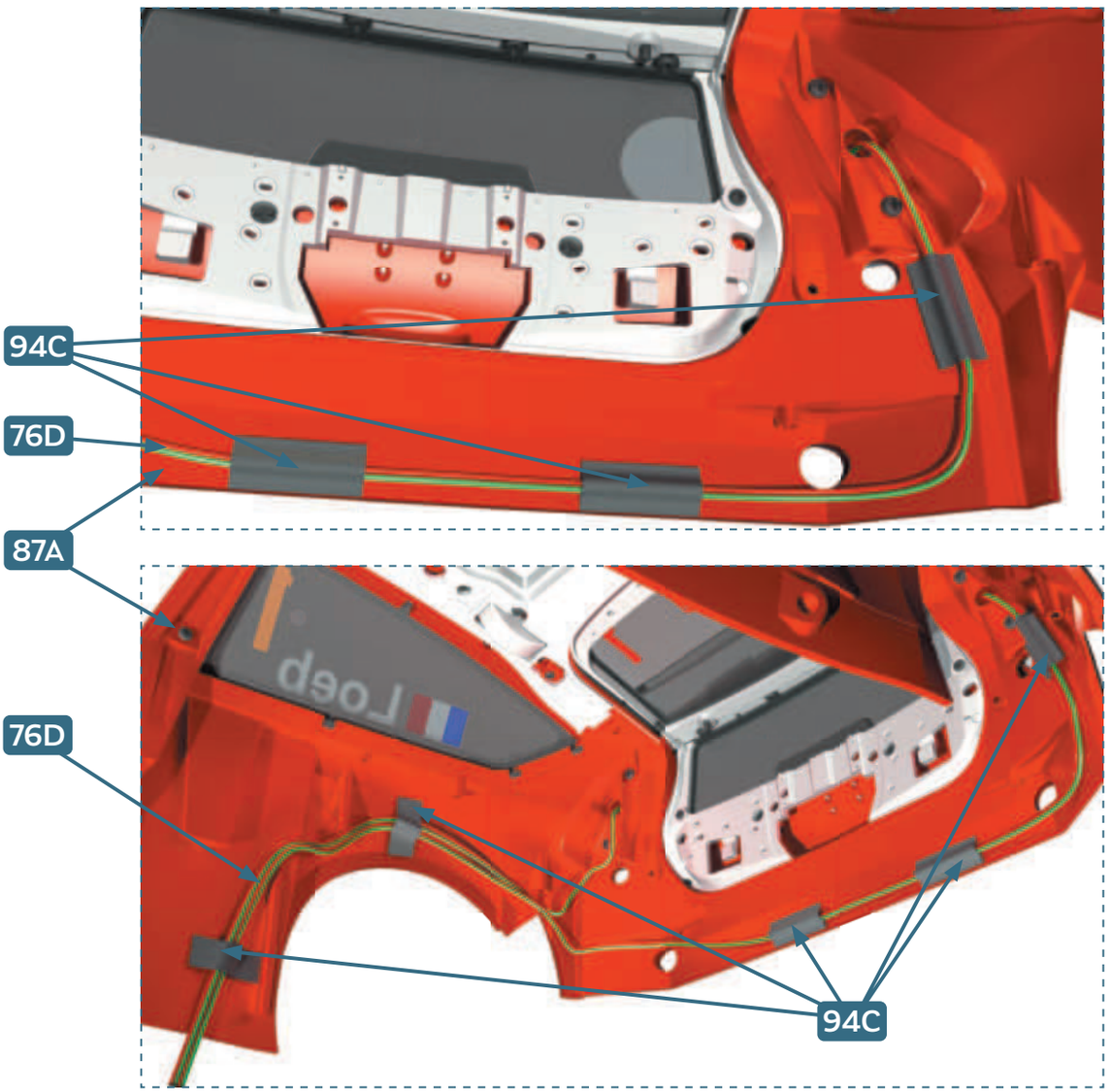

AILES AVANT
•
FRONT WINGS

95

PIÈCES • PARTS LIST



95A Boîtier de ventilation de l'habitacle • Fan box
95B Aile avant gauche • Front left wing
95C Aile avant droite • Front right wing

AFM Vis • Screws 2.3 × 4 mm **× 5**

1

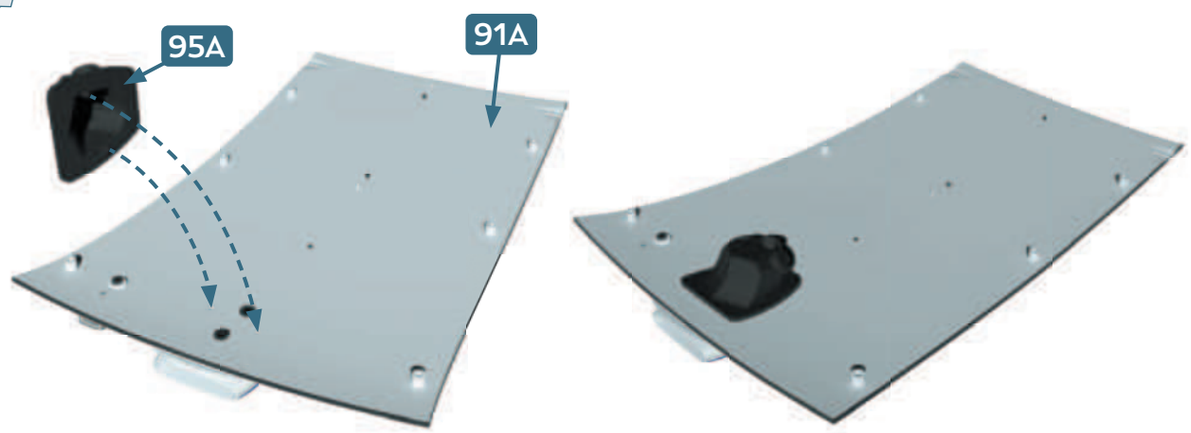

2

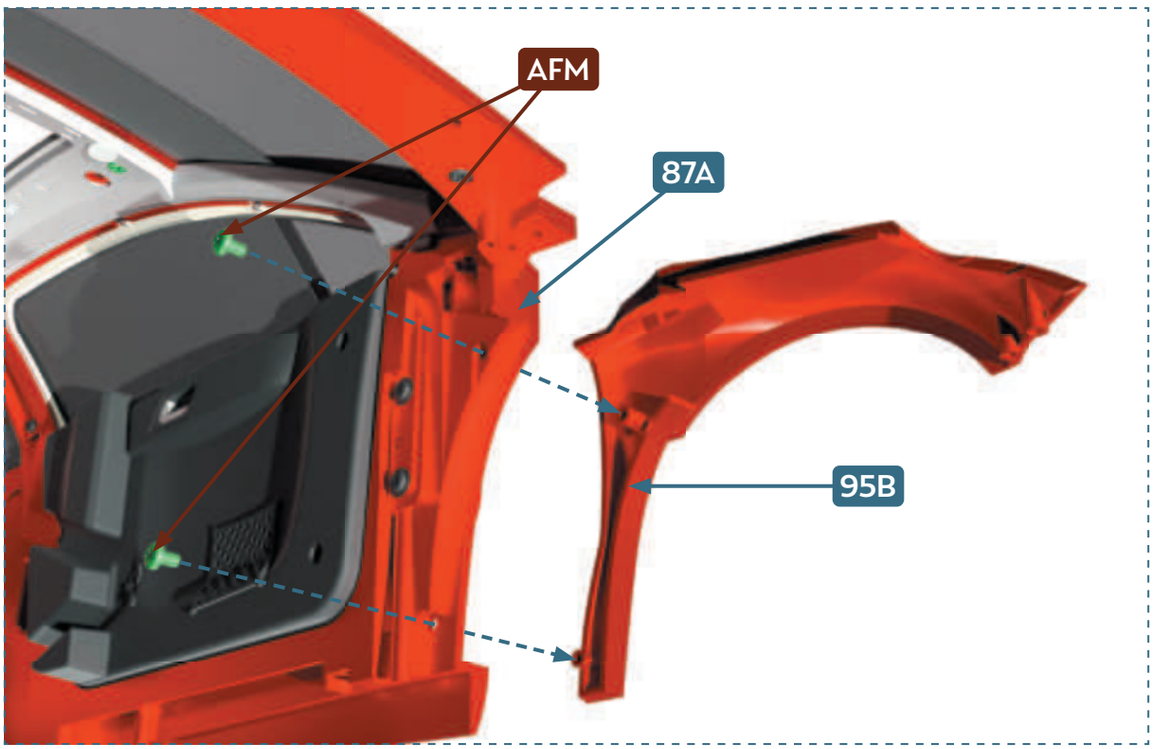
AFM
87A
95B


CITROËN C4
CITROËN C4
Loeb
CITROËN
TOTAL
2008
RALLYE MONTE-CARLO
1
CITROEN-WRC.COM

3

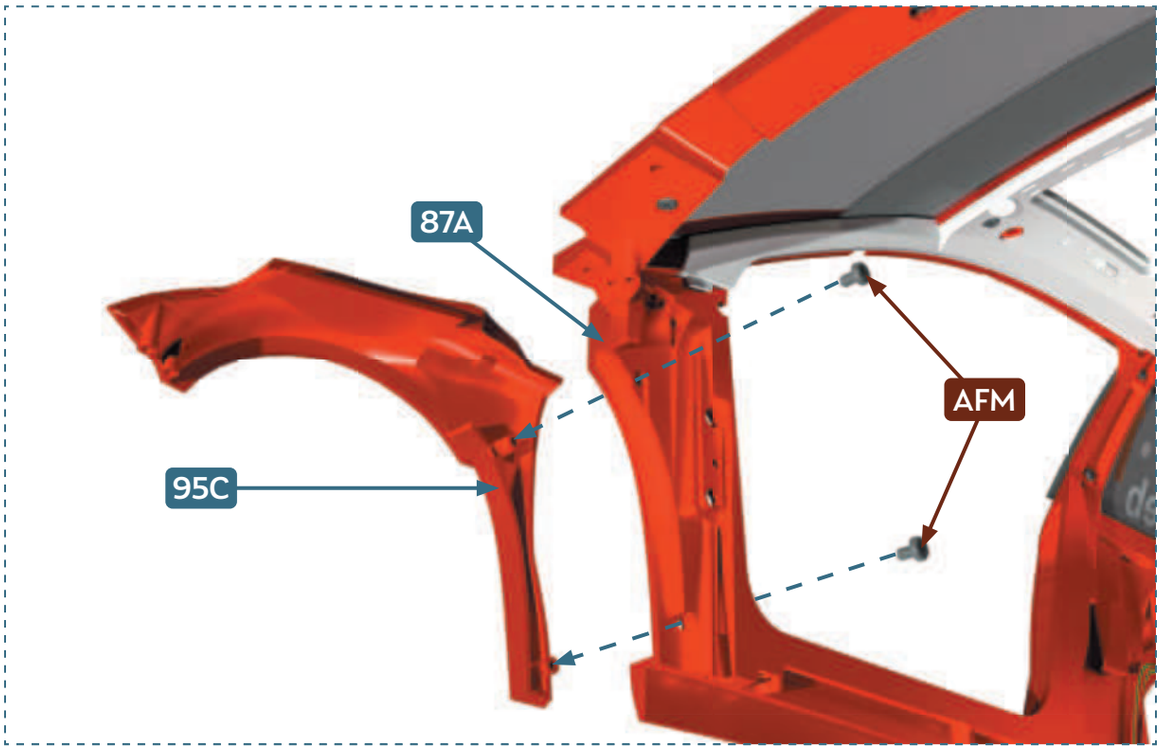



96

ESSUIE-GLACES ET CHARNIÈRES DU CAPOT

•

WINDSCREEN WIPERS AND BONNET HINGES

PIÈCES • PARTS LIST


CM


EM


KP


96A


96B


96D


96F


96C


96E


96G

96A Habillage du pare-brise • Windscreen cover
96B Essuie-glace gauche • Left windscreen wiper
96C Essuie-glace droit • Right windscreen wiper
96D Support de la charnière gauche du capot • Left bonnet hinge bracket
96E Support de la charnière droite du capot • Right bonnet hinge bracket
96F Charnière gauche du capot • Left bonnet hinge
96G Charnière droite du capot • Right bonnet hinge

CM Vis • Screws 2.0 × 4 mm **× 5**
EM Vis • Screws 2.0 × 5 mm **× 3**
KP Vis • Screws 1.4 × 4 mm **× 3**

1

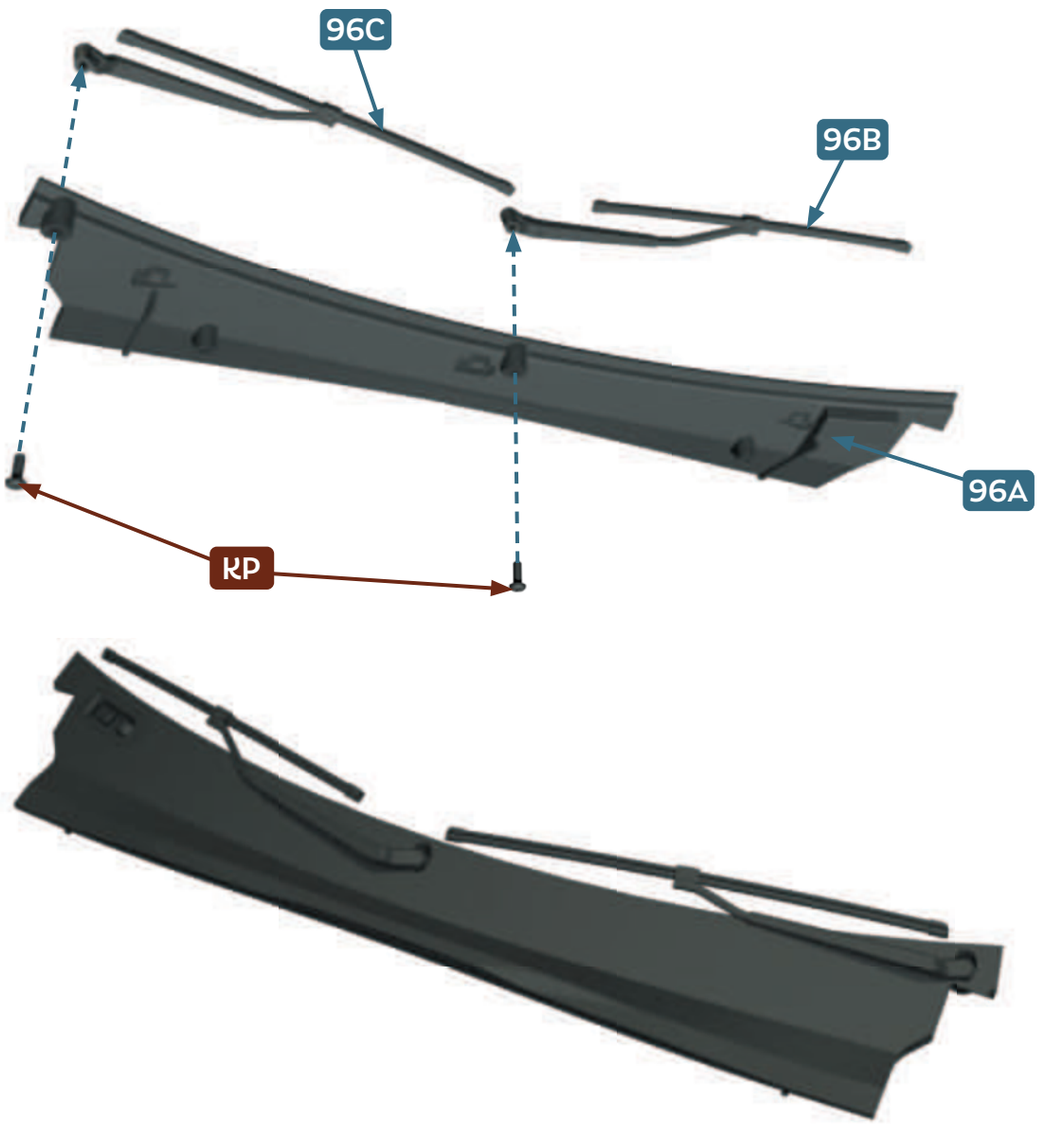

2

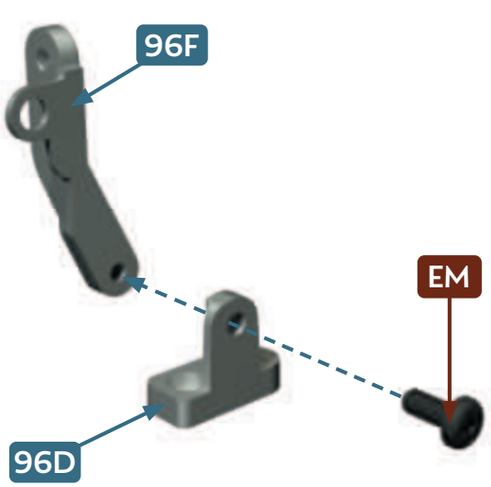

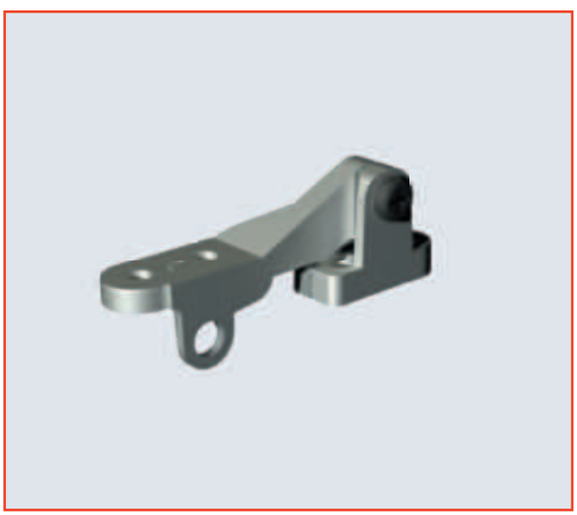

3

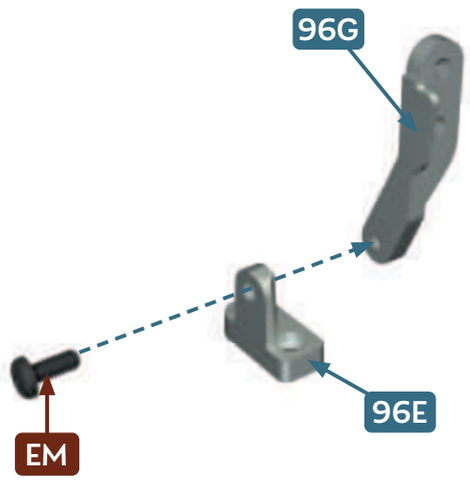

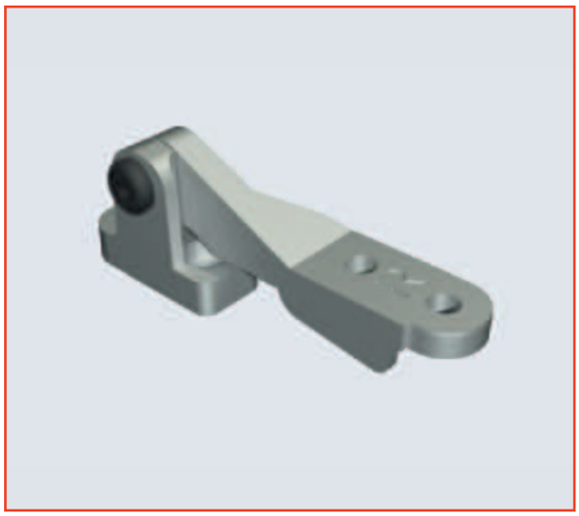

4

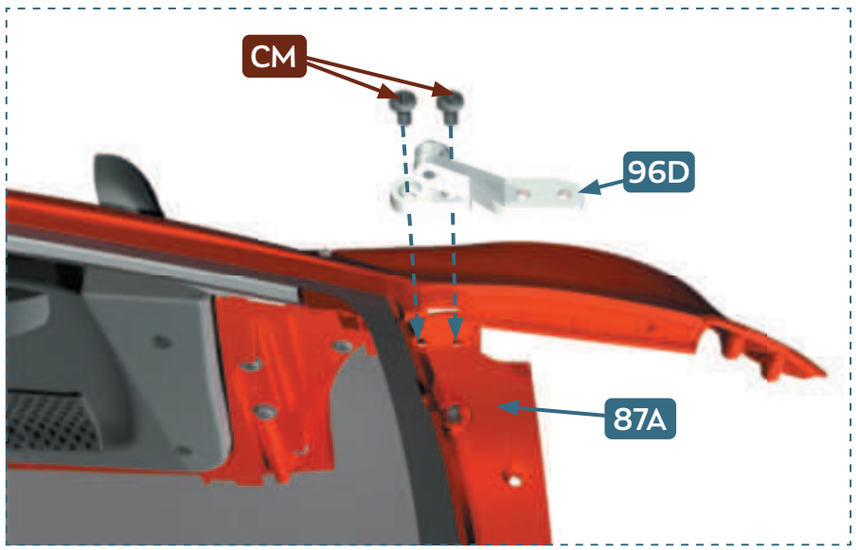

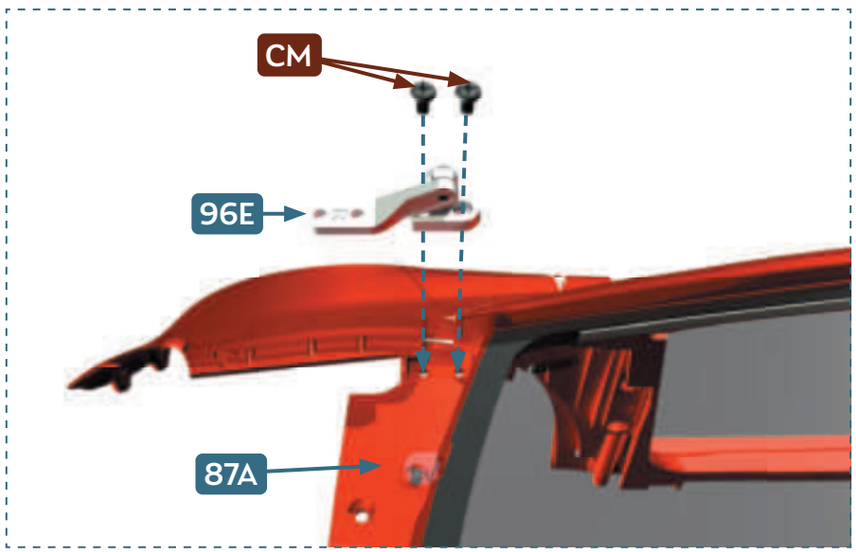

PORTIÈRE CÔTÉ COPILOTE
•
CO-DRIVER'S DOOR

97

PIÈCES • PARTS LIST



97A



97B



97C



AM



AMM

97A Portière côté copilote • Co-driver's door
97B Poignée de la portière • Door handle
97C Rétroviseur extérieur droit • Right door mirror

AM Vis • Screws 1.7 × 4 mm **× 3**
AMM Vis • Screws 2.0 × 4 mm **× 2**

1

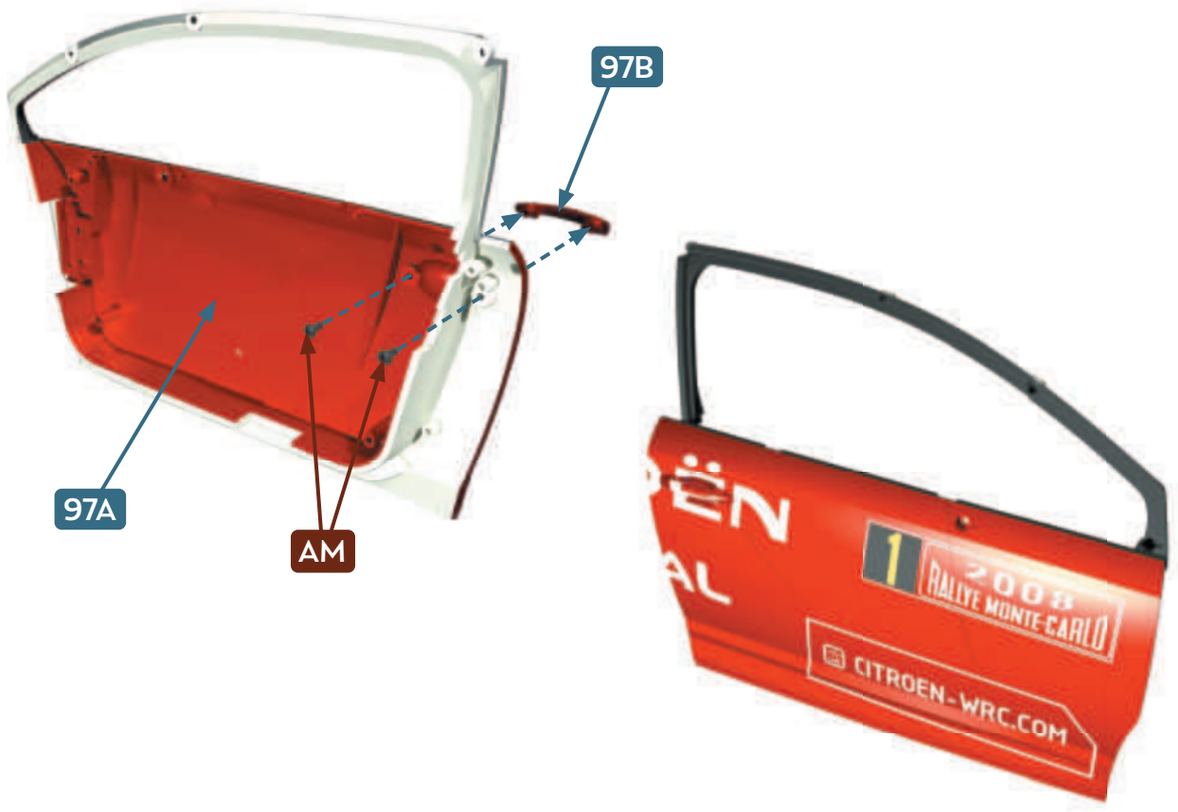
97B
97A
AM
1
2008
RALLYE MONTE-CARLO
CITROEN-WRC.COM

2


97C
AMM
97A
1
2008
RALLYE MONTE-CARLO
CITROEN-WRC.COM

FENÊTRE CÔTÉ COPILOTE

•

CO-DRIVER SIDE WINDOW

98

PIÈCES • PARTS LIST

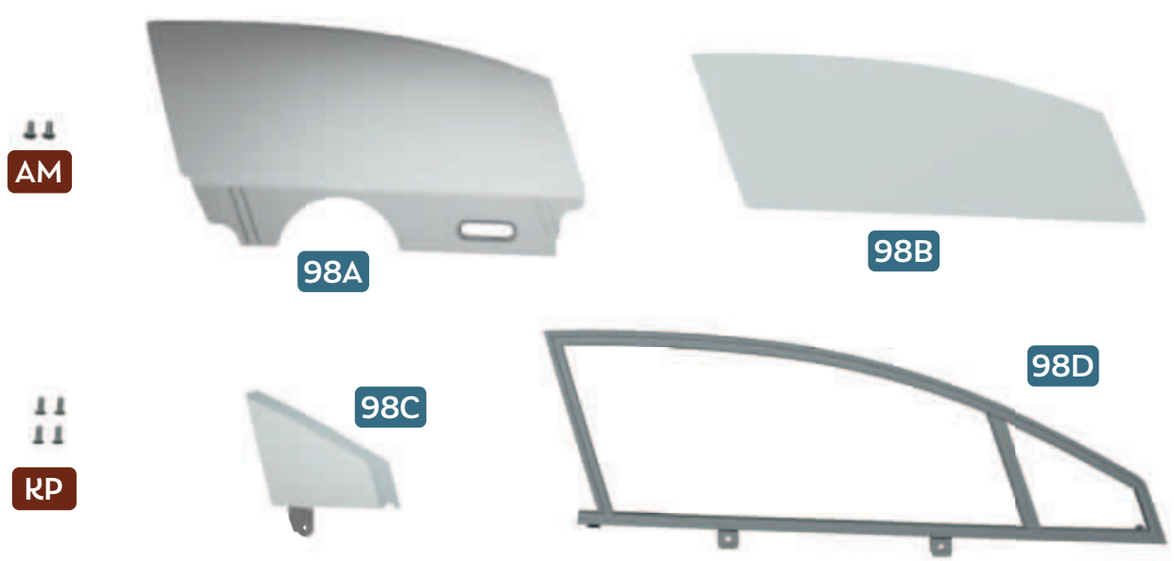

98A Vitre côté copilote • Co-driver side window
98B Film réfléchissant • Reflective film
98C Vitre de custode de la portière côté copilote • Co-driver door quarter window
98D Encadrement de la vitre côté copilote frame • Co-driver door quarter window frame

AM Vis • Screws 1.7 × 4 mm **× 2**
KP Vis • Screws 1.4 × 4 mm **× 4**

1

FR Détachez le film **98B** en le collant au fur et au mesure sur le **98A**
ENG Remove the film **98B** from its backing sheet and carefully apply it to **98A**

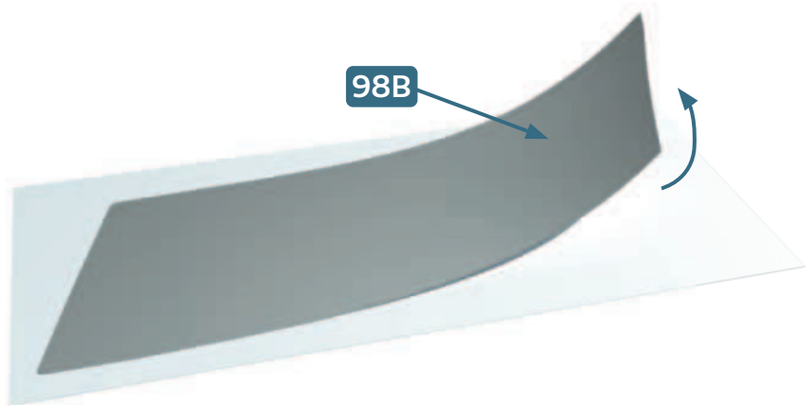

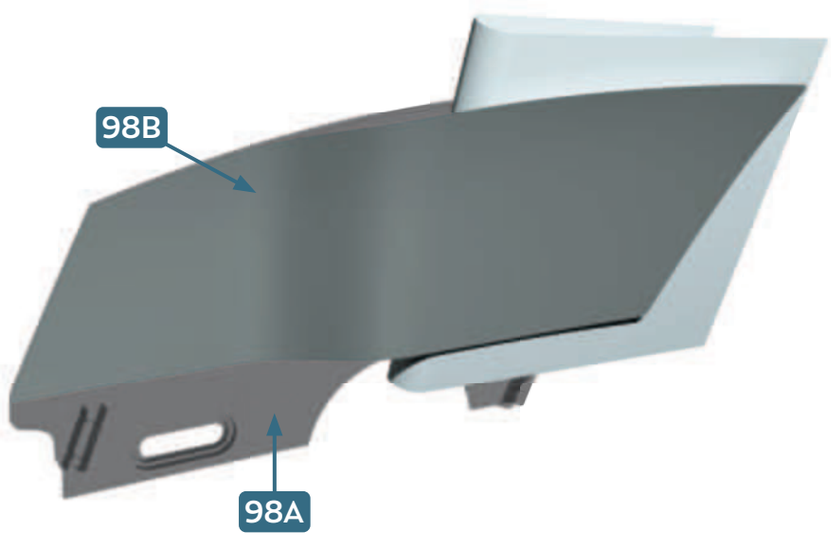



2

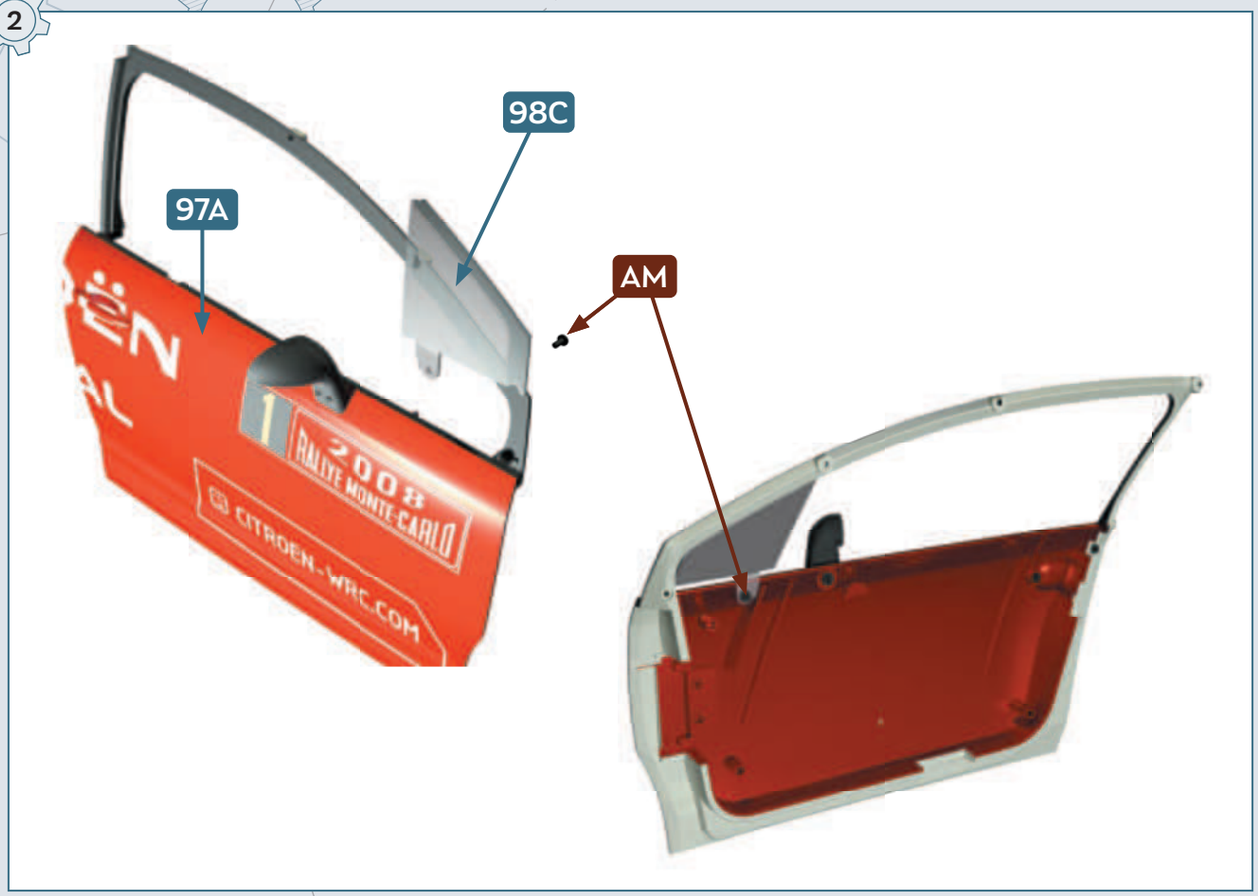
98C
97A
AM
1
2008
RALLYE MONTE-CARLO
CITROEN-WRC.COM

3

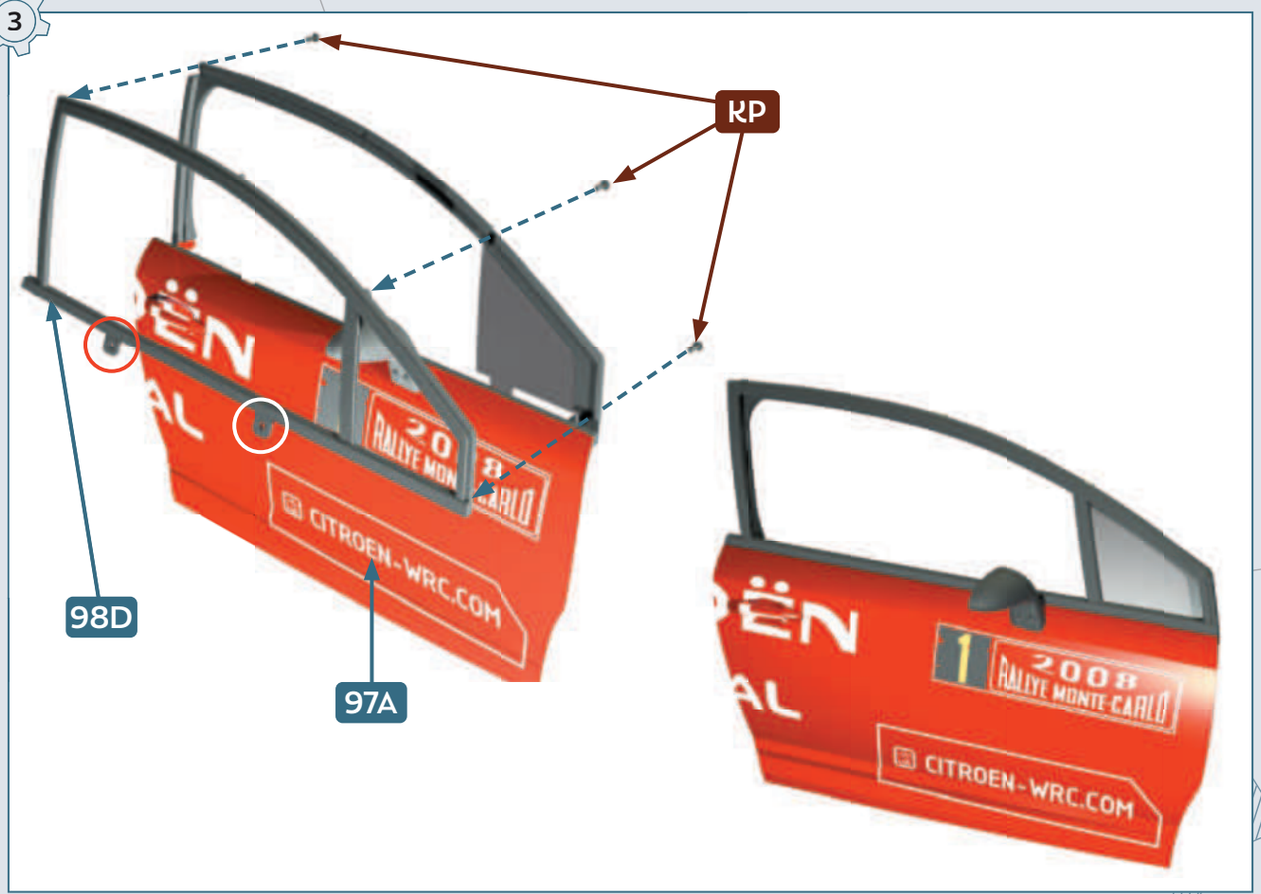
RP
98D
97A
1
2008
RALLYE MONTE-CARLO
CITROEN-WRC.COM

99

SERRURE DE LA PORTIÈRE CÔTÉ COPILOTE

•

CO-DRIVER'S DOOR LOCK

PIÈCES • PARTS LIST

















99A Serrure de la portière côté copilote • Co-driver's door lock
99B Tige de la serrure • Lock pin
99C Ressort de la serrure • Lock spring
99D Plaque de la charnière droite • Right hinge plate
99E Charnière droite • Right hinge
99F Support de la serrure • Lock bracket

VM Vis • Screws 2.3 × 4 mm (W 6.0) **× 3**
ZP Vis • Screws 1.7 × 4 mm **× 4**

1

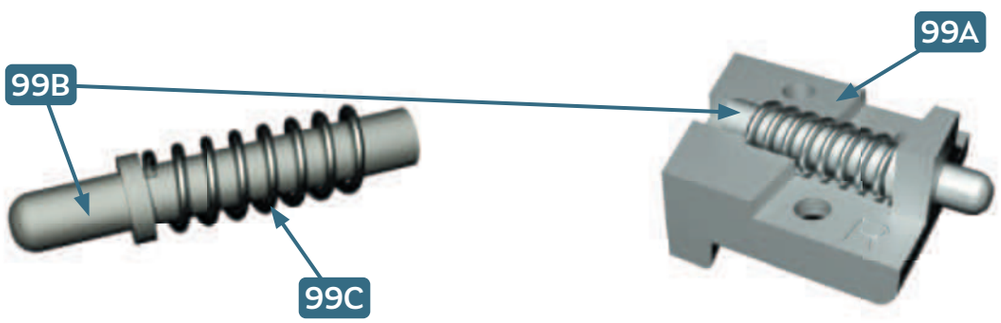

2

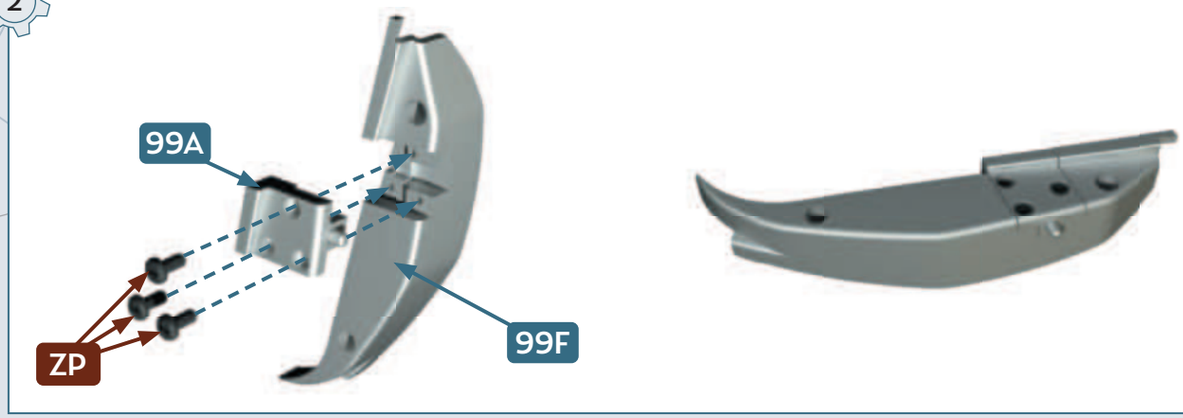

3

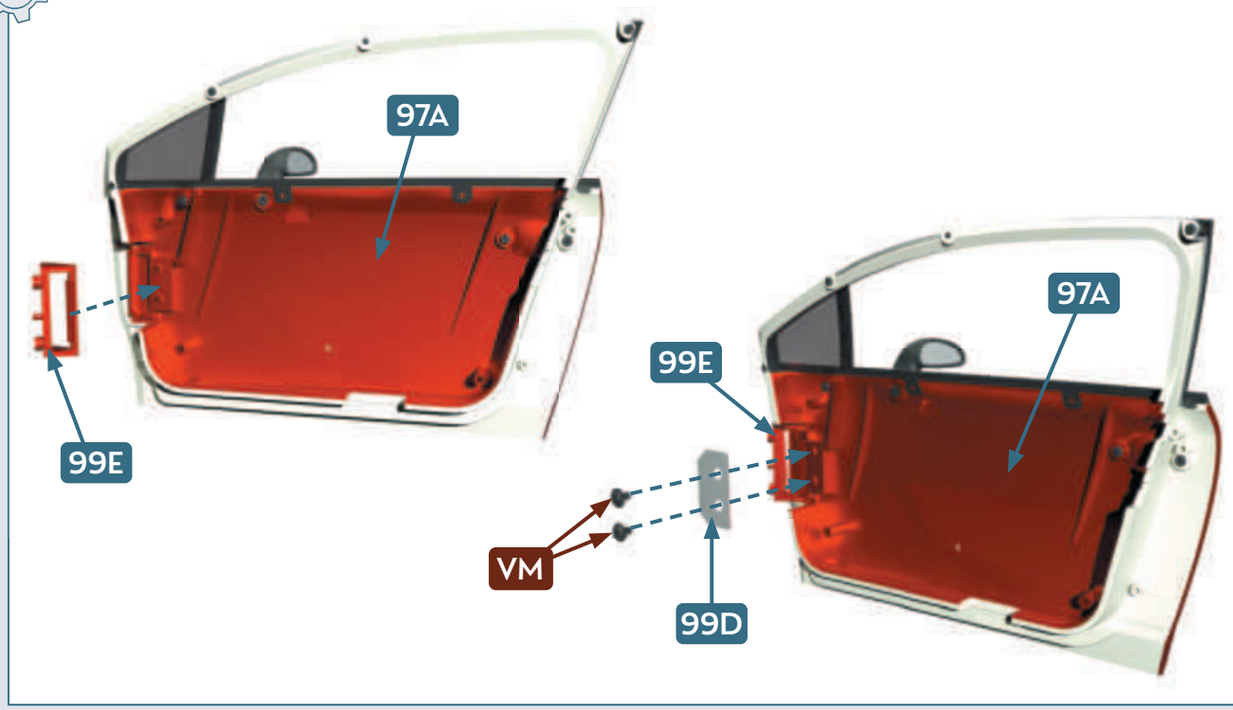

RÉSULTAT DE MONTAGE • FINAL RESULT



100 INTÉRIEUR DE LA PORTIÈRE DU COPILOTE

•

CO-DRIVER'S DOOR INNER PANEL

PIÈCES • PARTS LIST

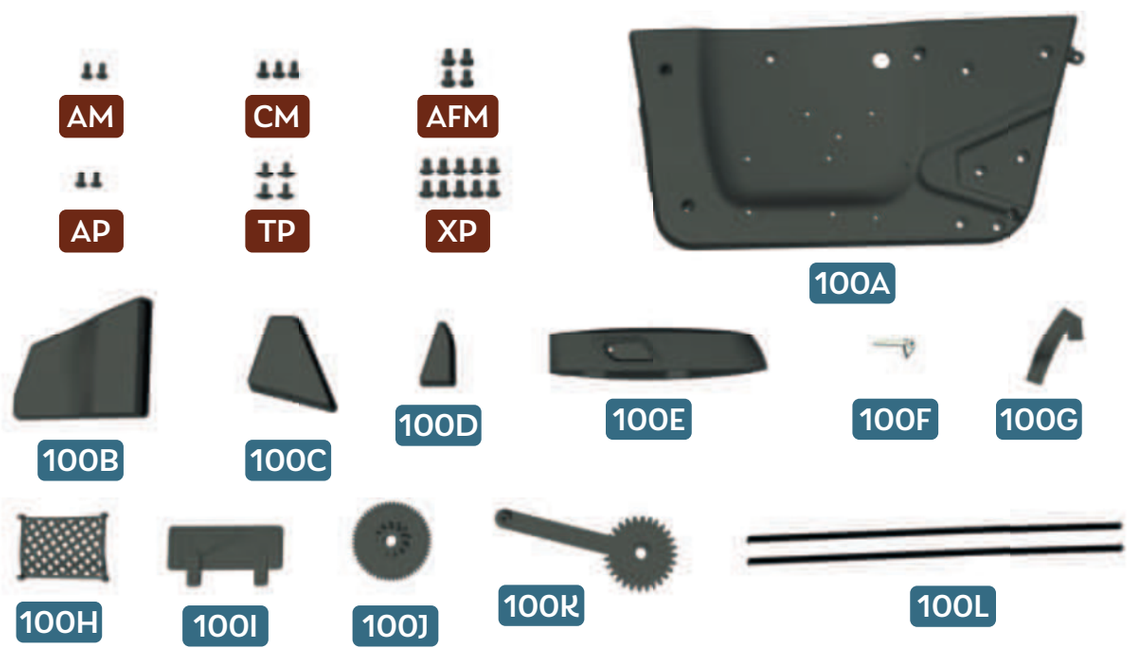

100A Panneau intérieur de la portière du copilote • Co-driver's door inner panel

100B Protection antichoc de la portière du copilote 1 • Co-driver's door impact protector 1

100C Protection antichoc de la portière du copilote 2 • Co-driver's door impact protector 2

100D Protection antichoc de la portière du copilote 3 • Co-driver's door impact protector 3

100E Boîtier de la poignée de la portière du copilote • Co-driver's door handle housing

100F Poignée intérieure de la portière du copilote • Co-driver's door inner handle

100G Sangle du vide-poches de la portière du copilote • Co-driver's door pocket strap

100H Filet du vide-poches de la portière du copilote • Co-driver's door pocket net

100I Porte-documents de la portière du copilote • Co-driver's door document holder

100J Pignon du lève-vitre 1 • Window regulator sprocket 1

100K Pignon du lève-vitre 2 • Window regulator sprocket 2

100L Baguettes lèche-vitre • Window wiper strips **× 2**

AM Vis • Screws 1.7 × 4 mm **× 2**

CM Vis • Screws 2.0 × 4 mm **× 3**

AFM Vis • Screws 2.3 × 4 mm **× 4**

AP Vis • Screws 1.7 × 4 mm **× 2**

TP Vis • Screws 1.7 × 4 mm (W 5.5) **× 4**

XP Vis • Screws 2.3 × 4 mm **× 10**

1

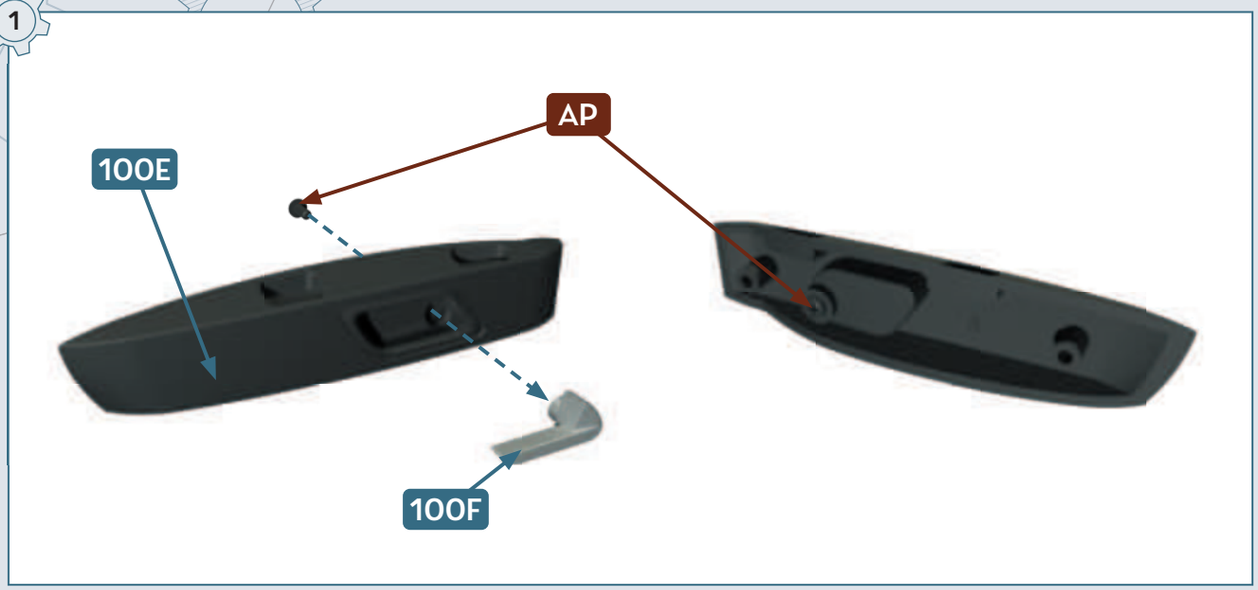

2



3

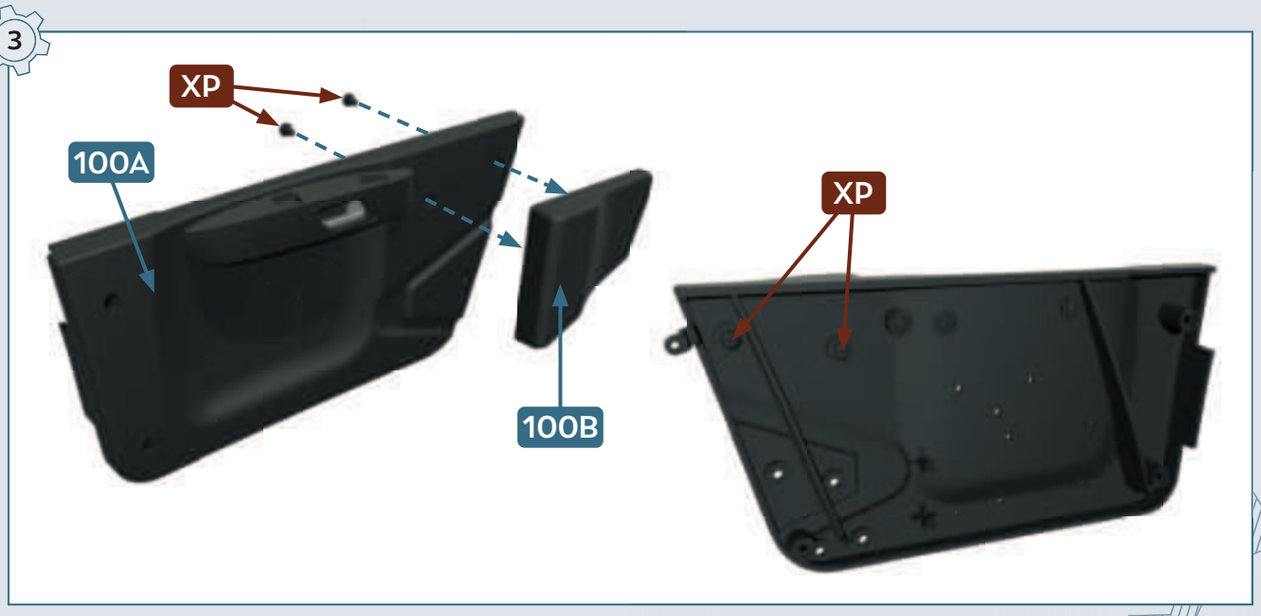

4



5



6

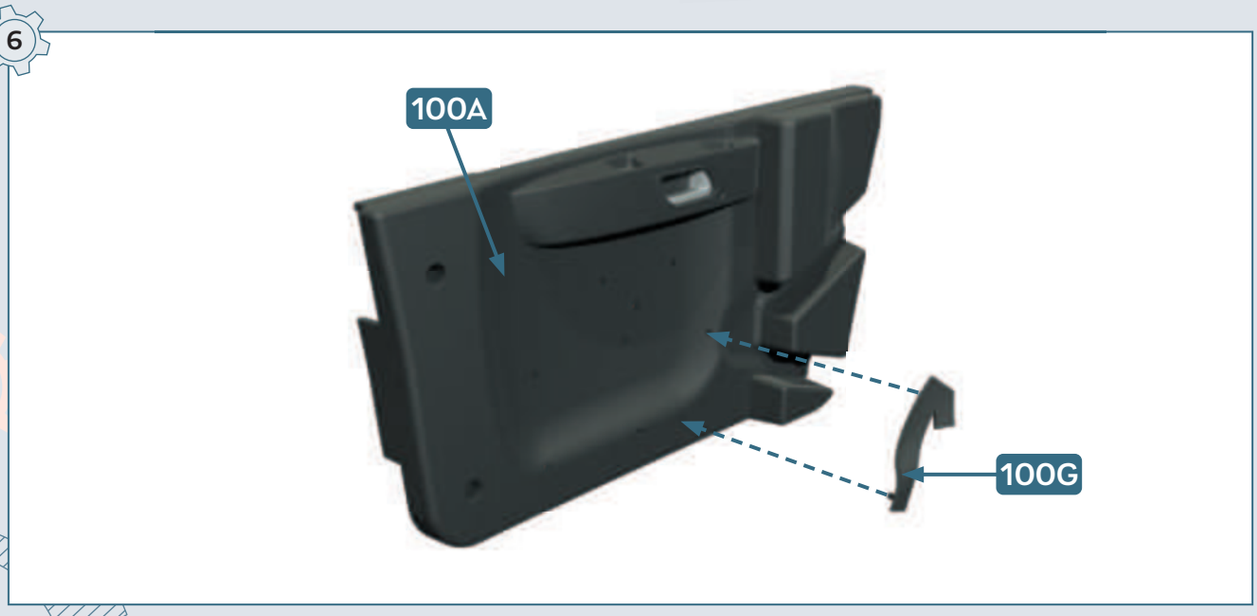

7

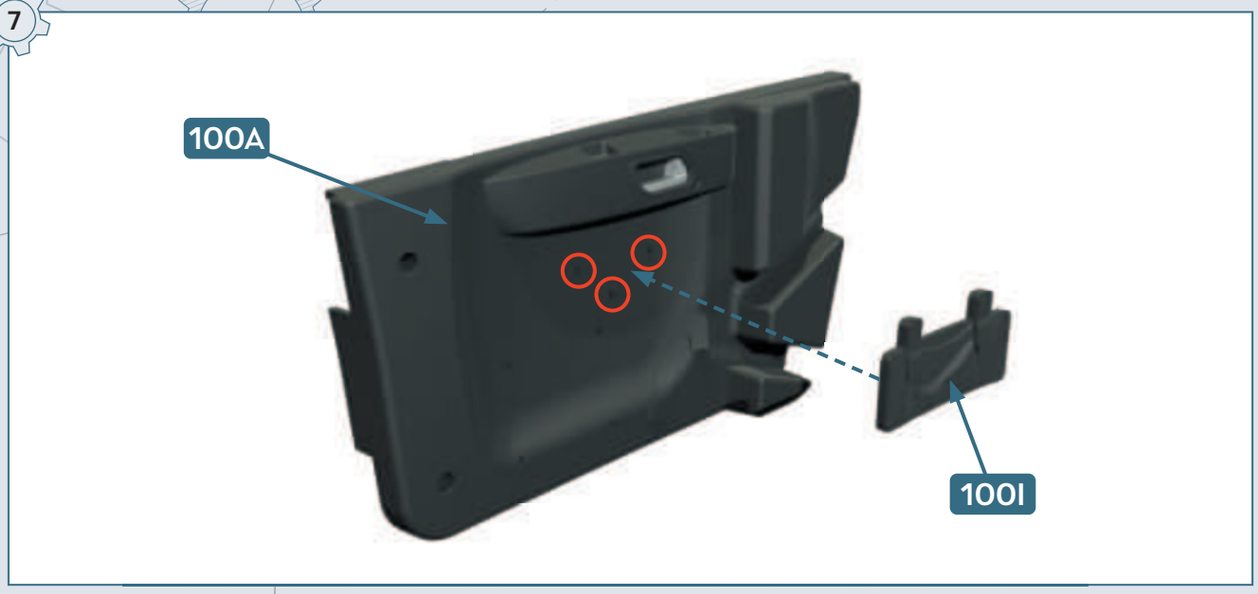

8

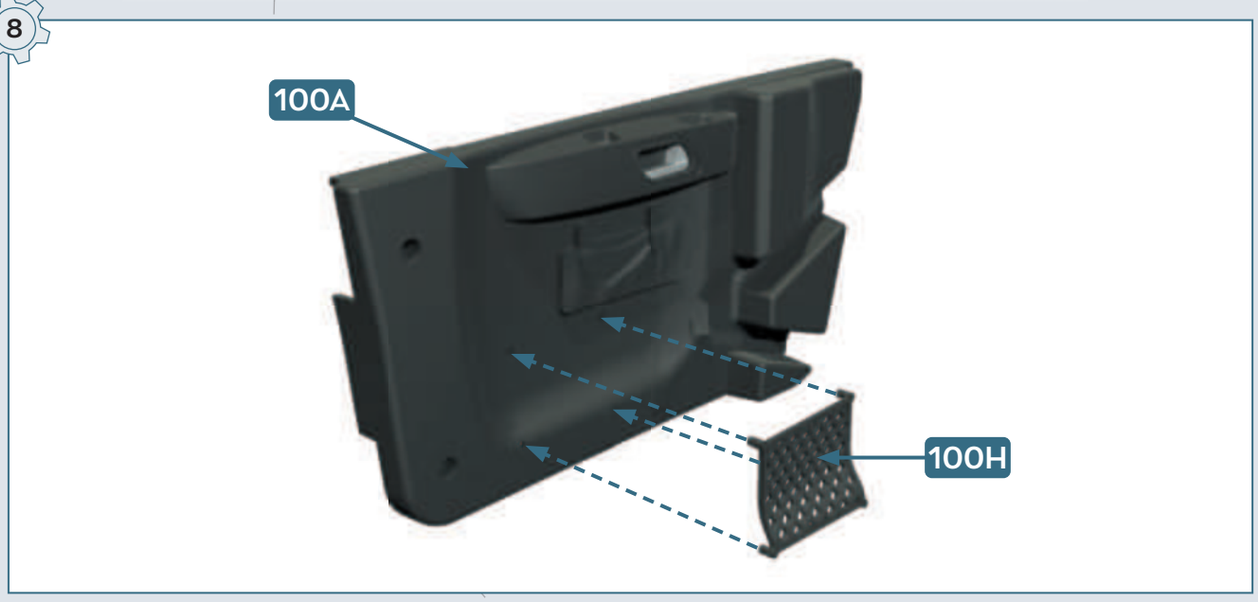

9

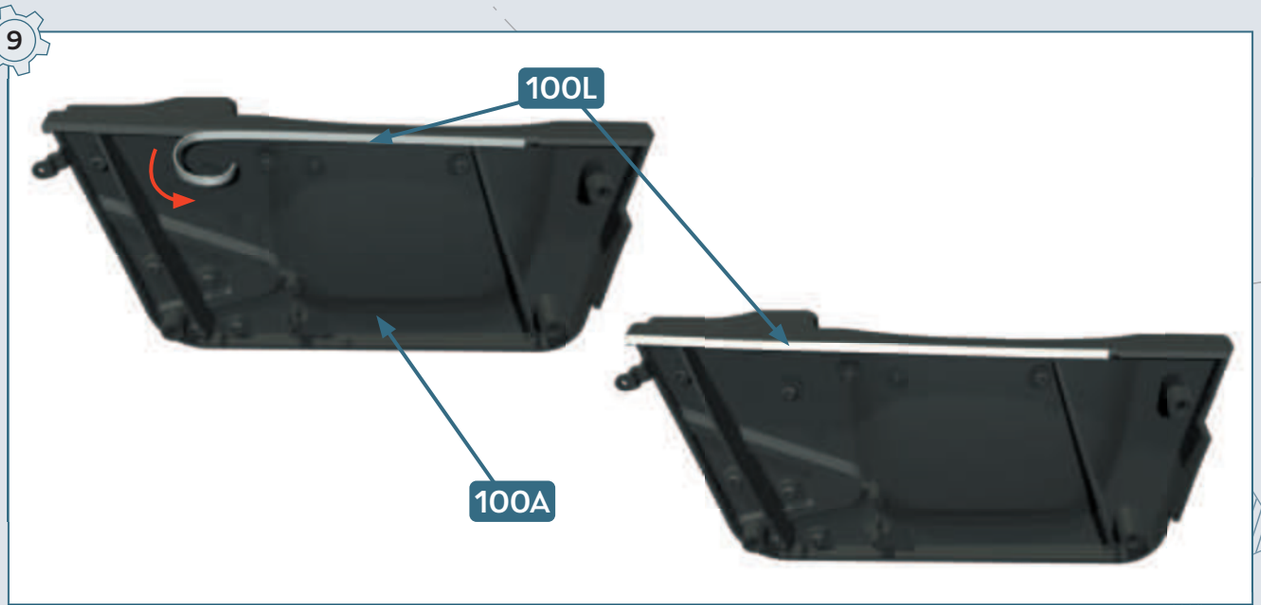

10



11

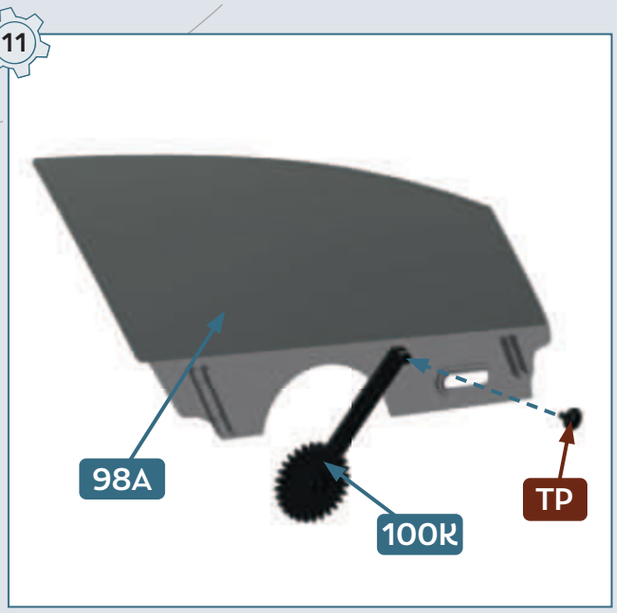

12

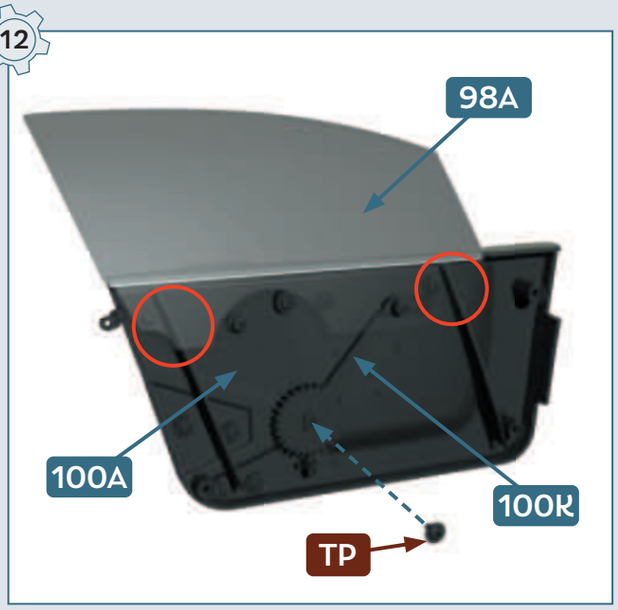

13

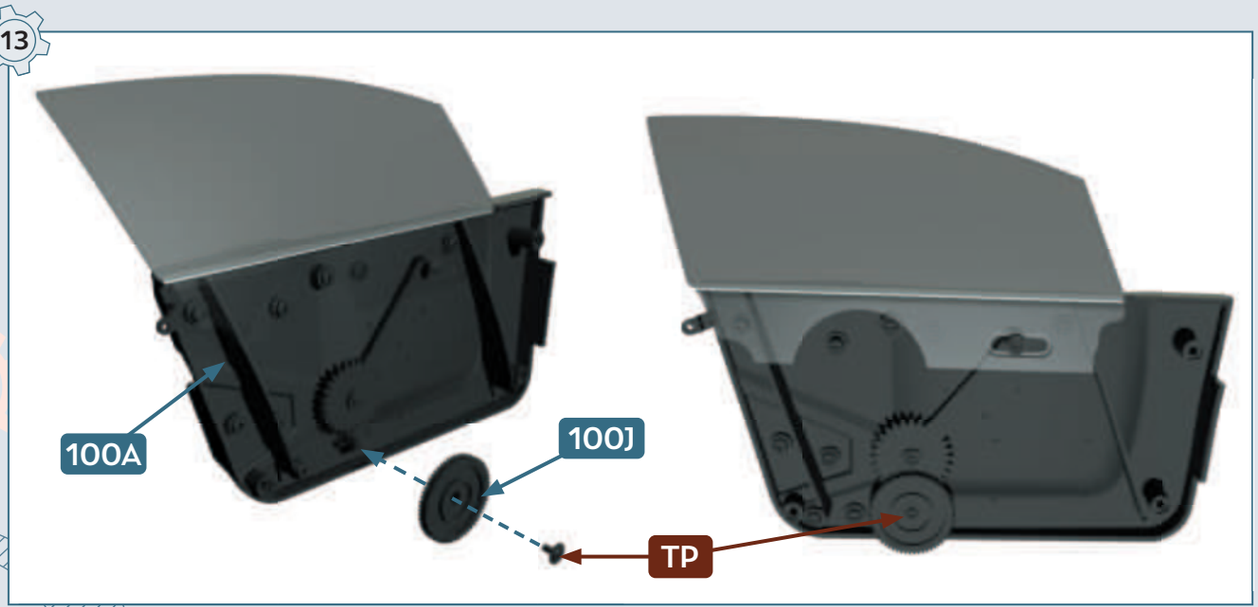

14

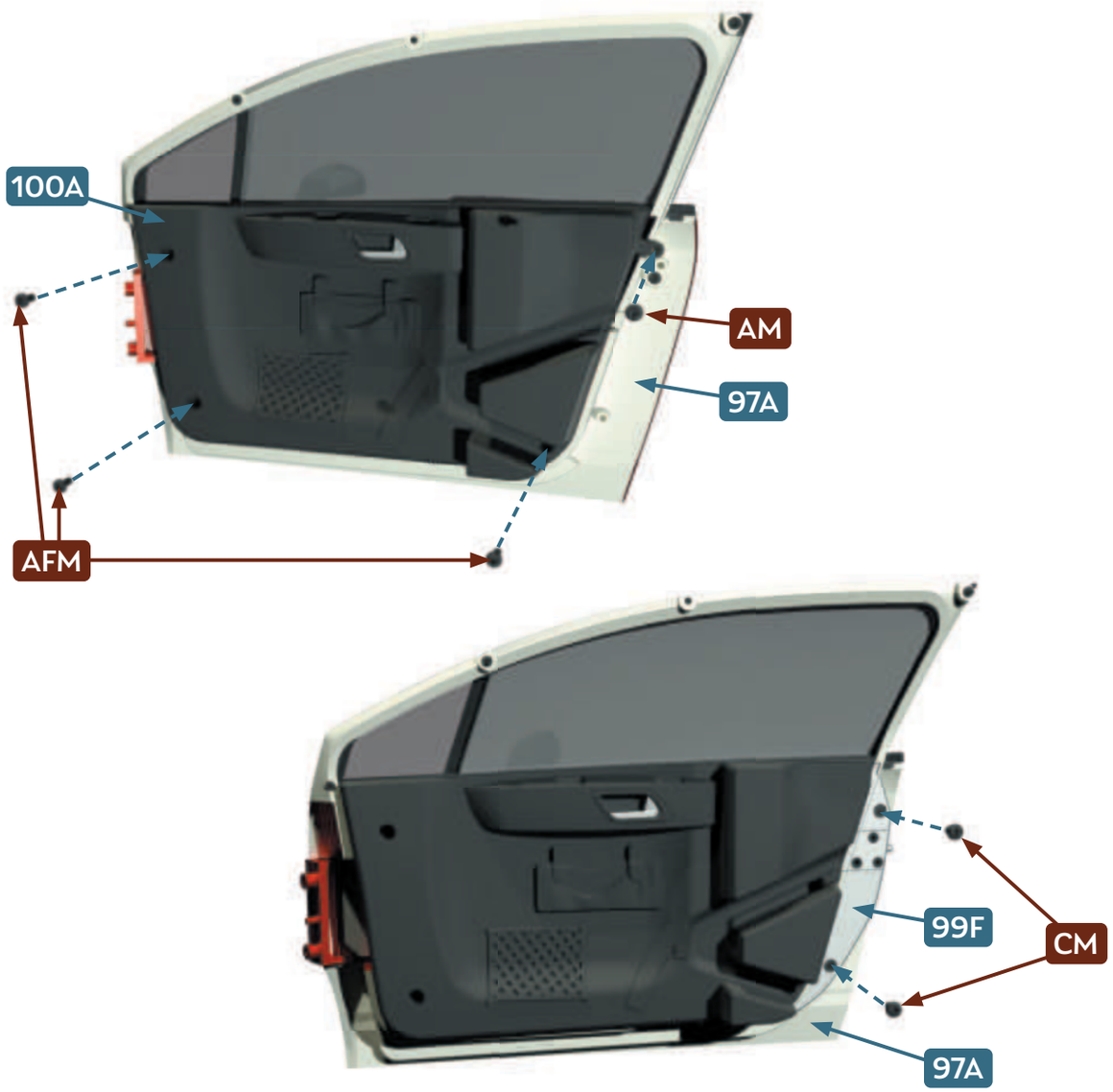

RÉSULTAT DE MONTAGE • FINAL RESULT



101

PANNEAUX INTÉRIEURS DE LA CARROSSERIE

•

INNER BODY PANELS

PIÈCES • PARTS LIST

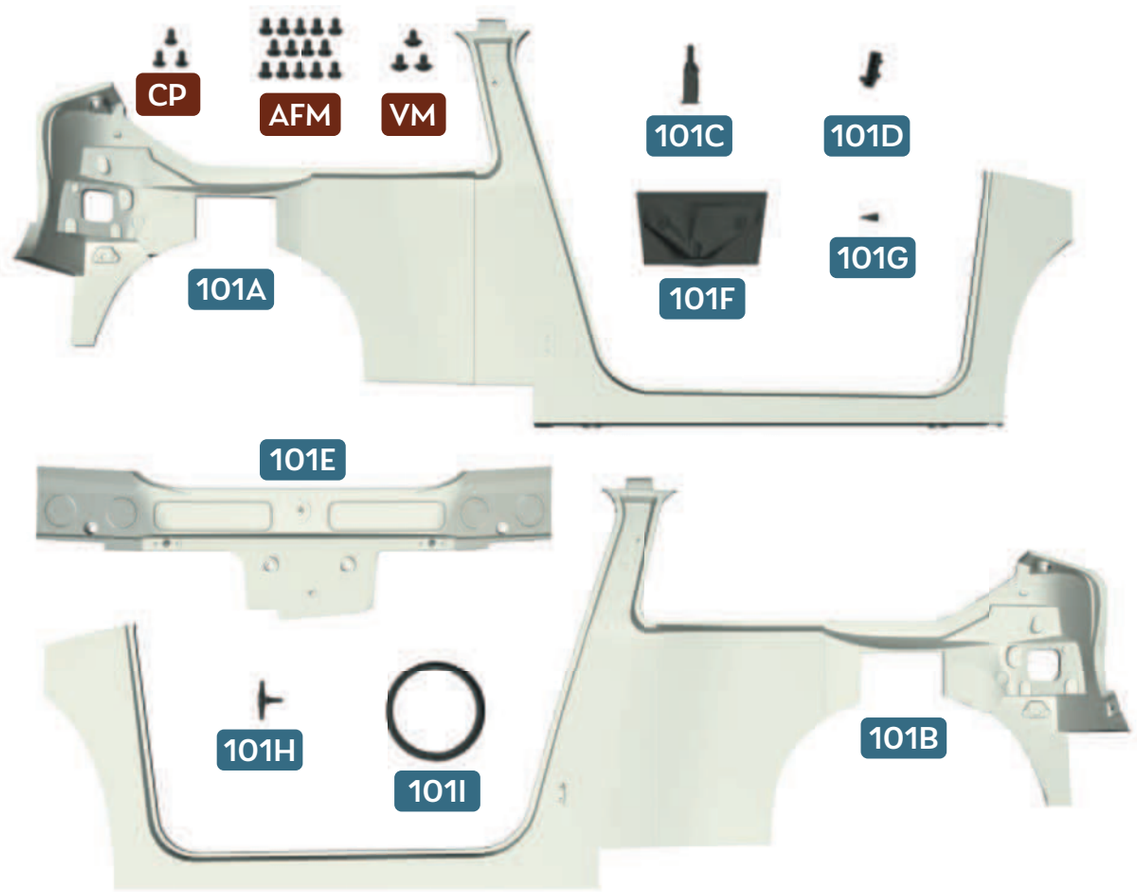

101A Panneau intérieur gauche de la carrosserie • Left inner body panel
101B Panneau intérieur droit de la carrosserie • Right inner body panel
101C Capteur du hayon • Hatchback door sensor
101D Support du capteur du hayon • Hatchback door sensor bracket
101E Panneau arrière du coffre • Boot rear panel
101F Trousse à outils • Tool kit
101G Connecteur électrique • Electrical connector
101H Connecteur du câblage du coffre • Boot electrical connector
101I Câblage du coffre • Boot cables

CP Vis • Screws 2.0 × 4 mm **× 3**
AFM Vis • Screws 2.3 × 4 mm **× 14**
VM Vis • Screws 2.3 × 4 mm (W 6.0) **× 3**

1

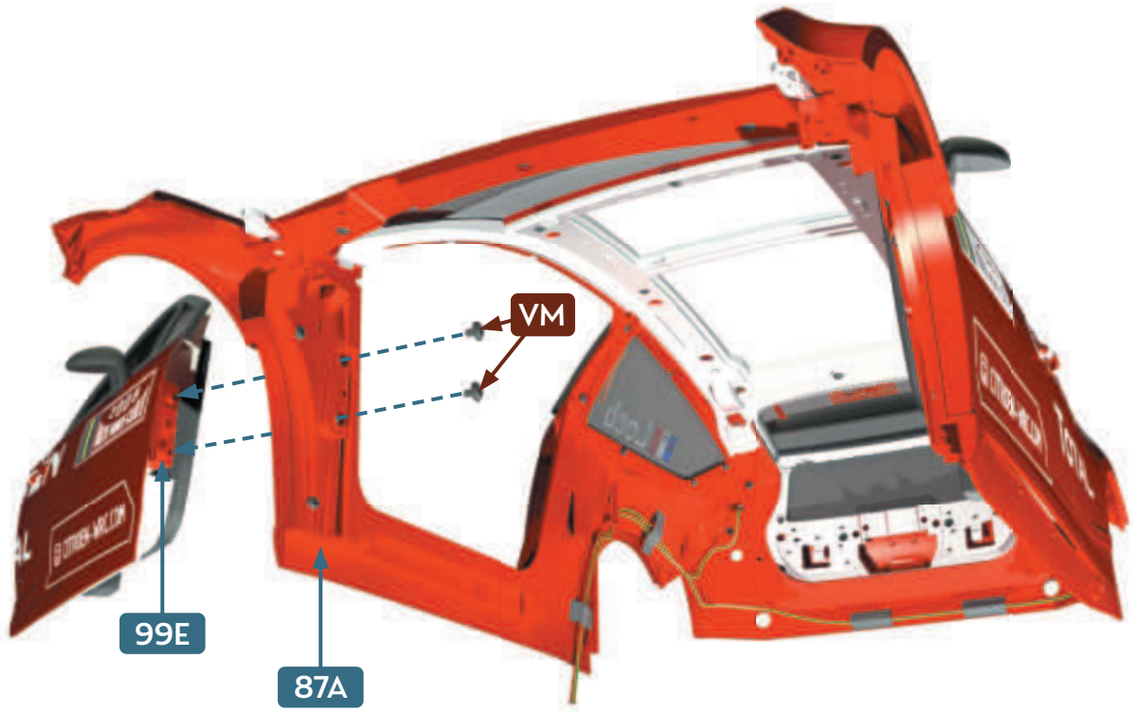
VM
99E
87A

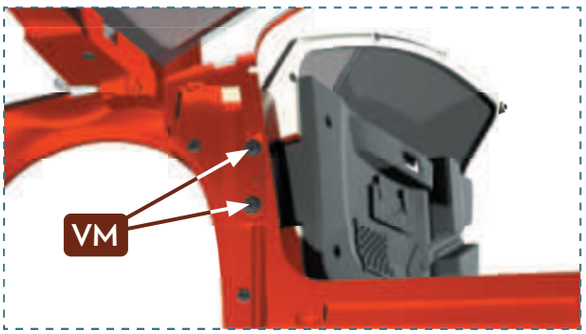
VM


CITROËN C4
Loeb
CITROËN
TOTAL
2008
RALLYE MONTE-CARLO
CITROEN-WRC.COM

2

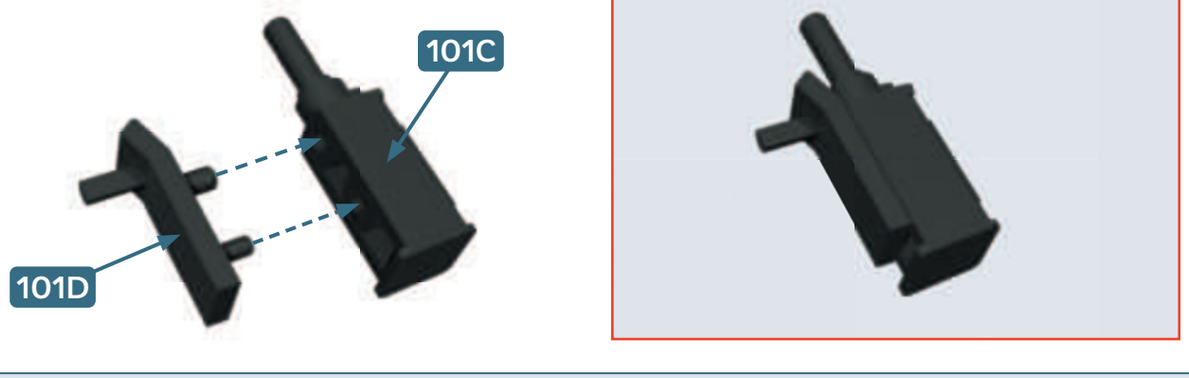

3

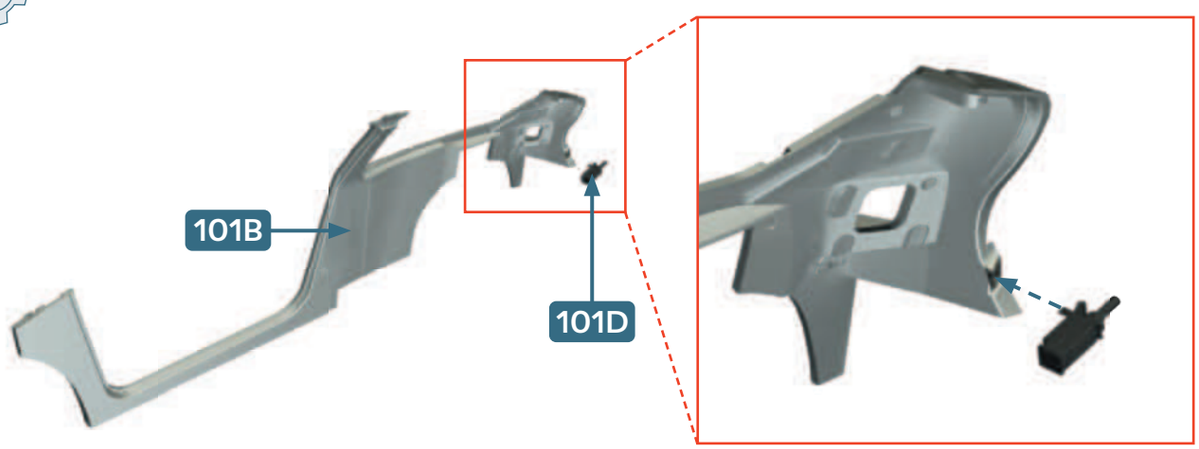

4

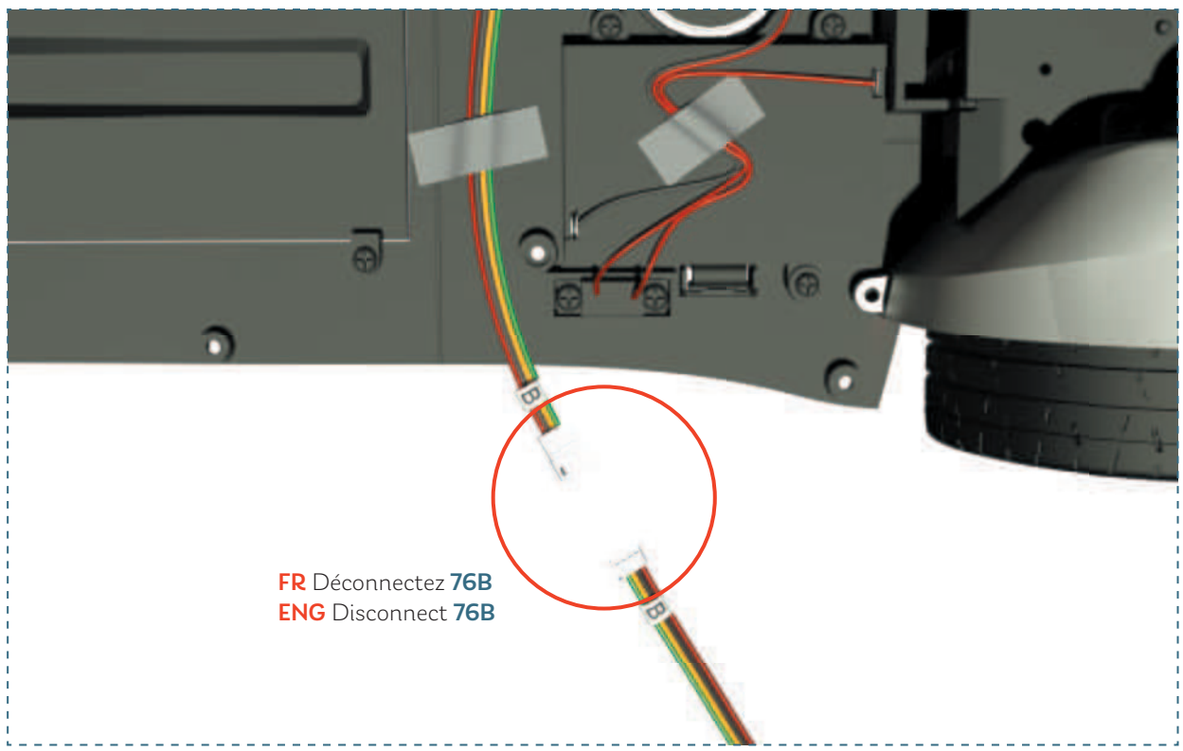

FR Déconnectez **76B**
ENG Disconnect **76B**

5

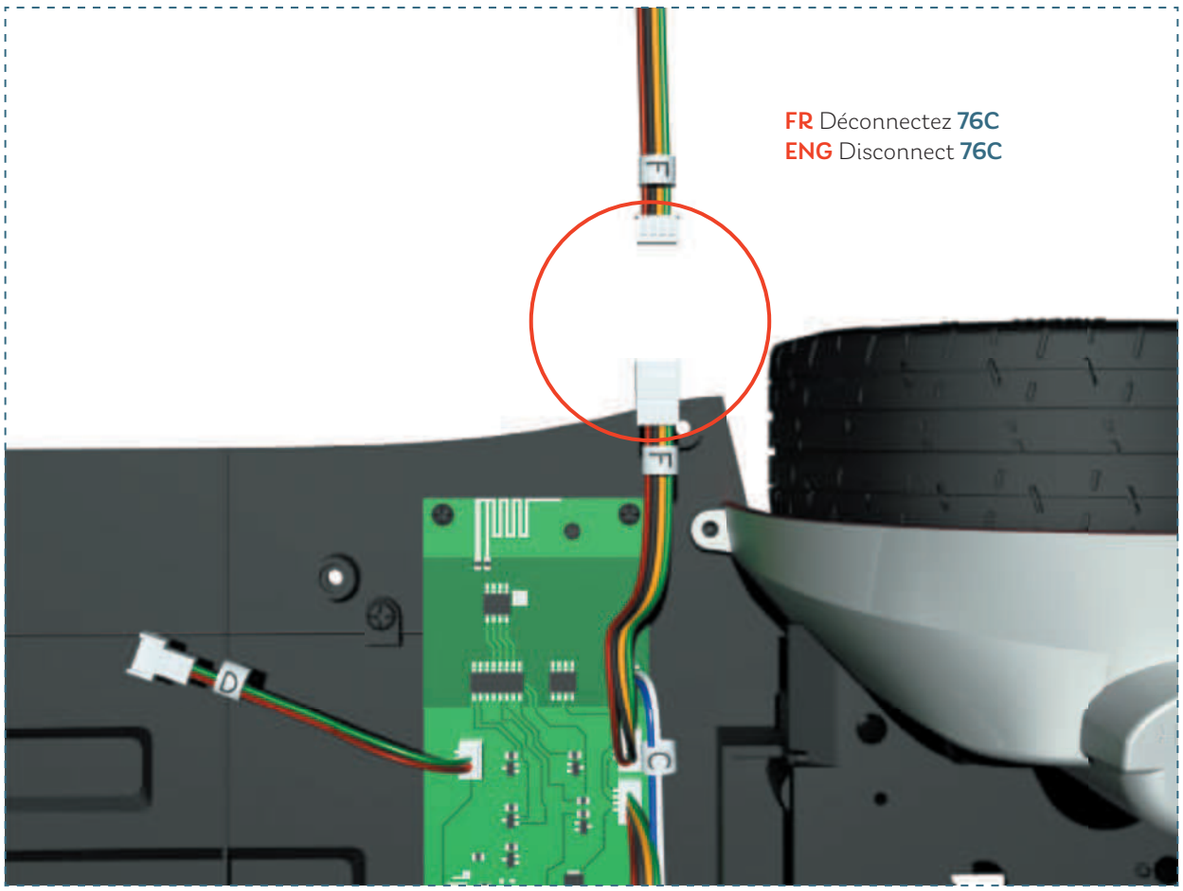

6

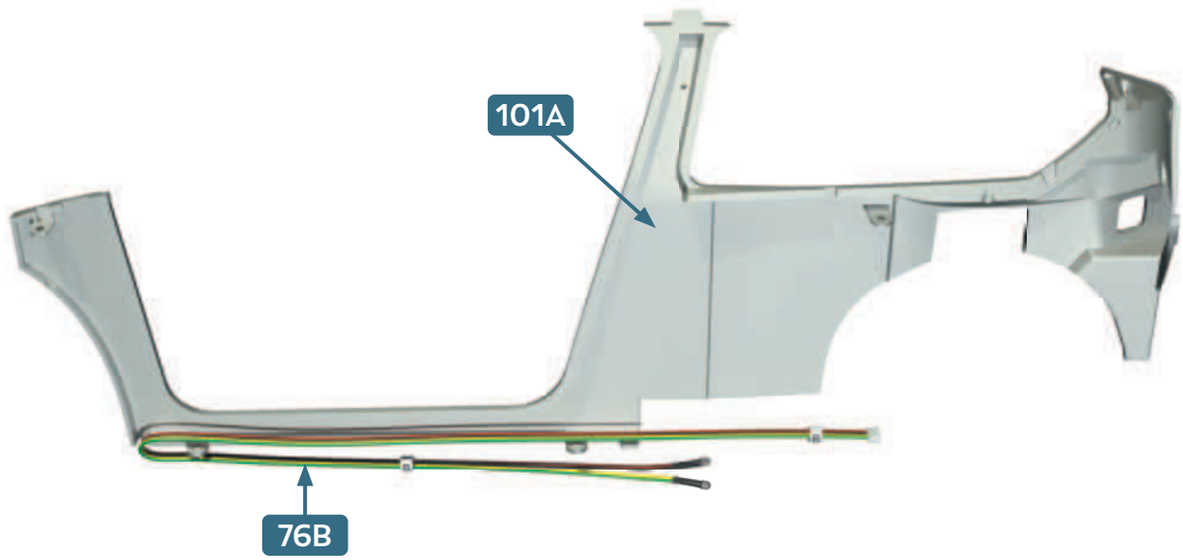

7

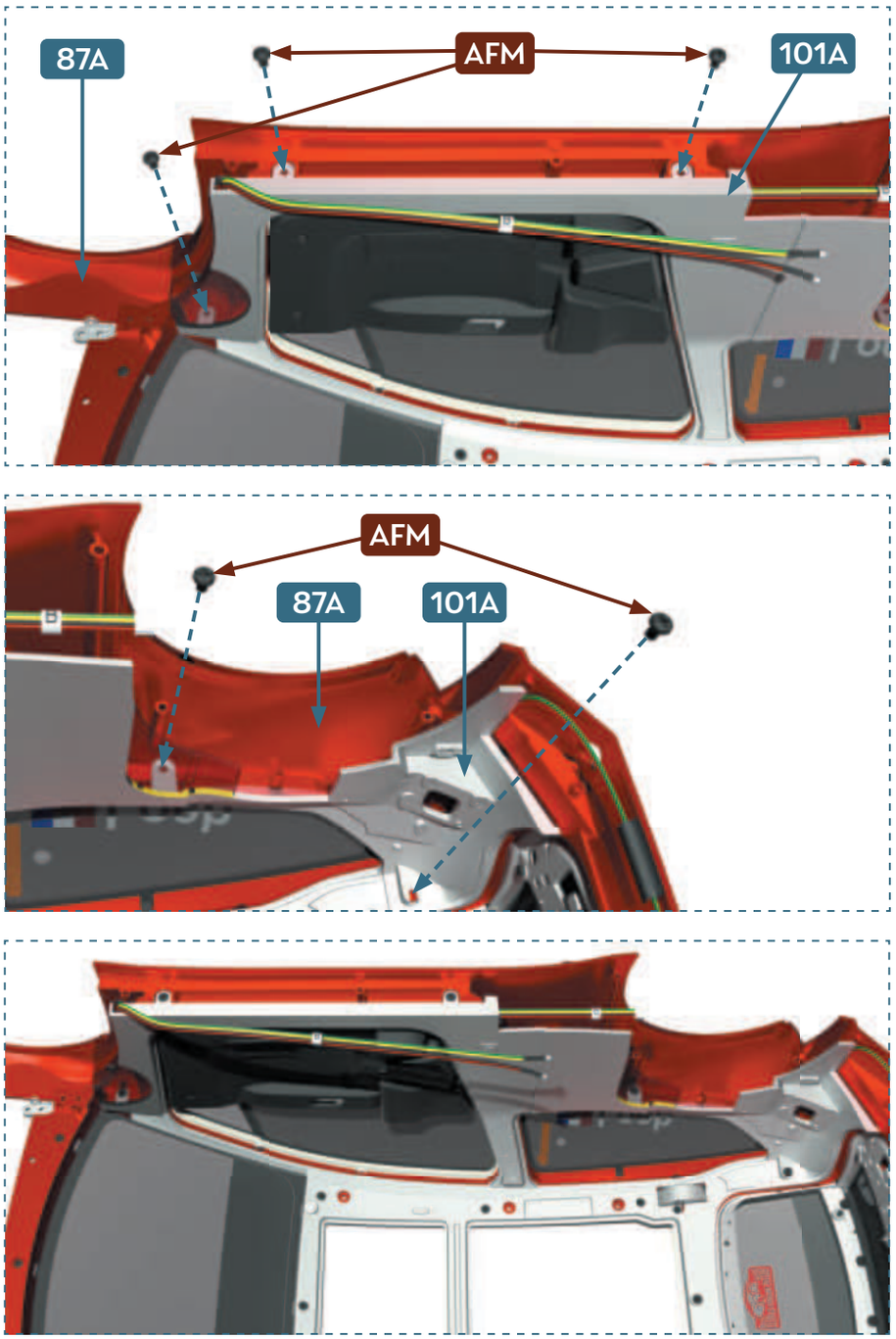

8



9

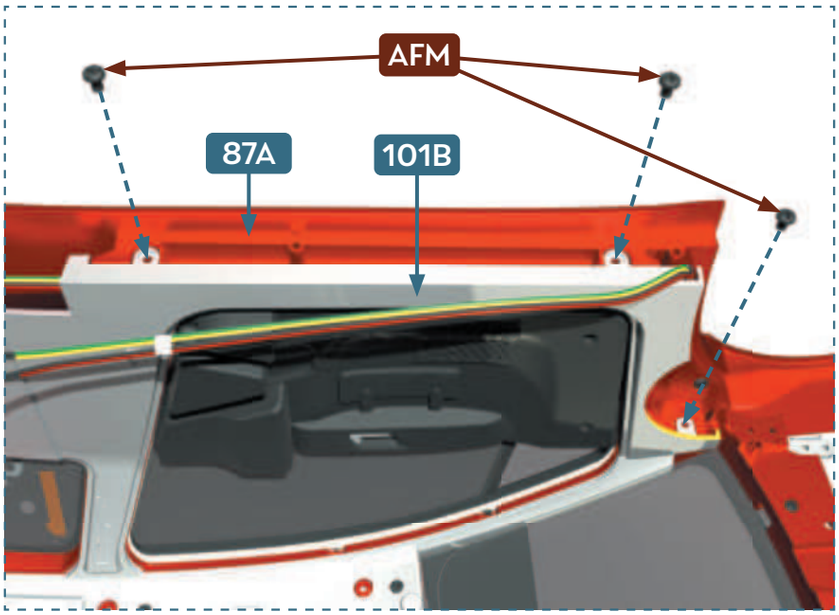

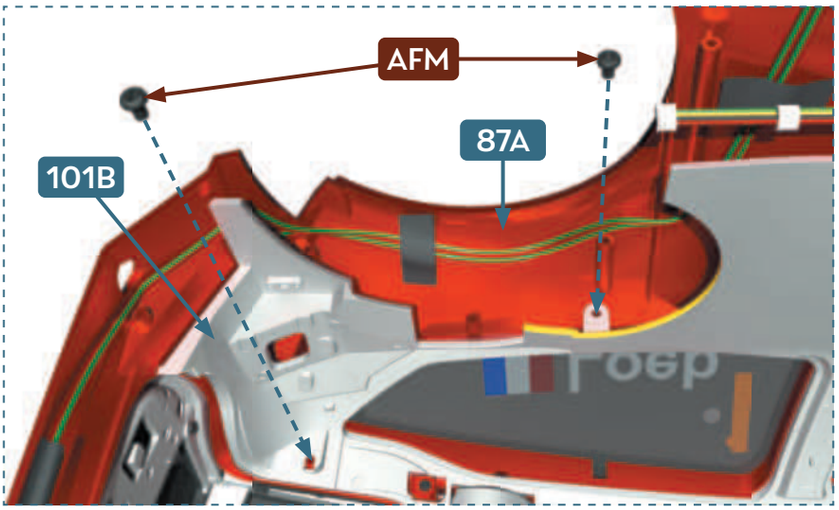

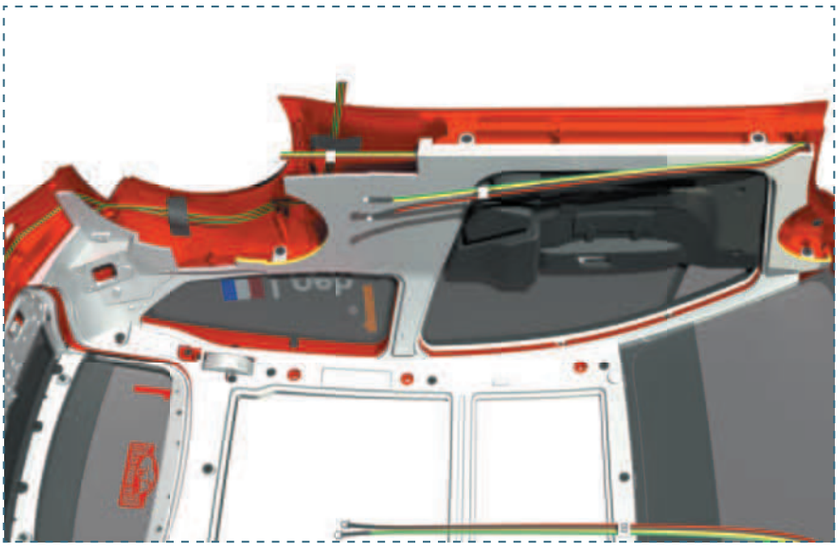

10

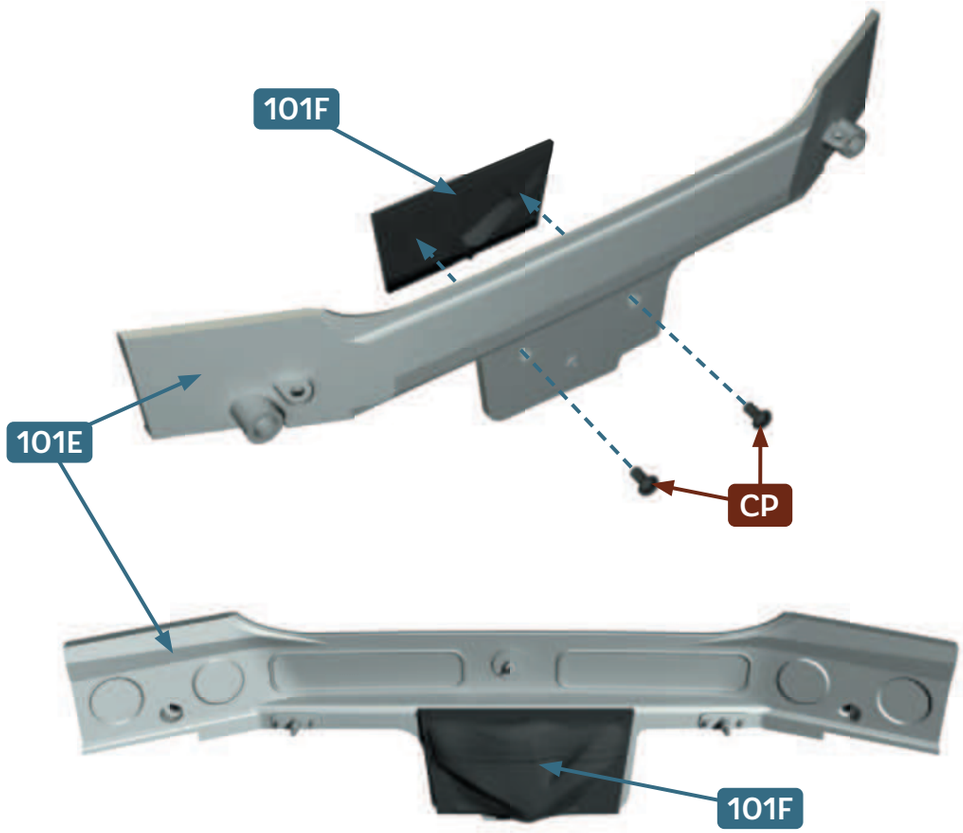

11

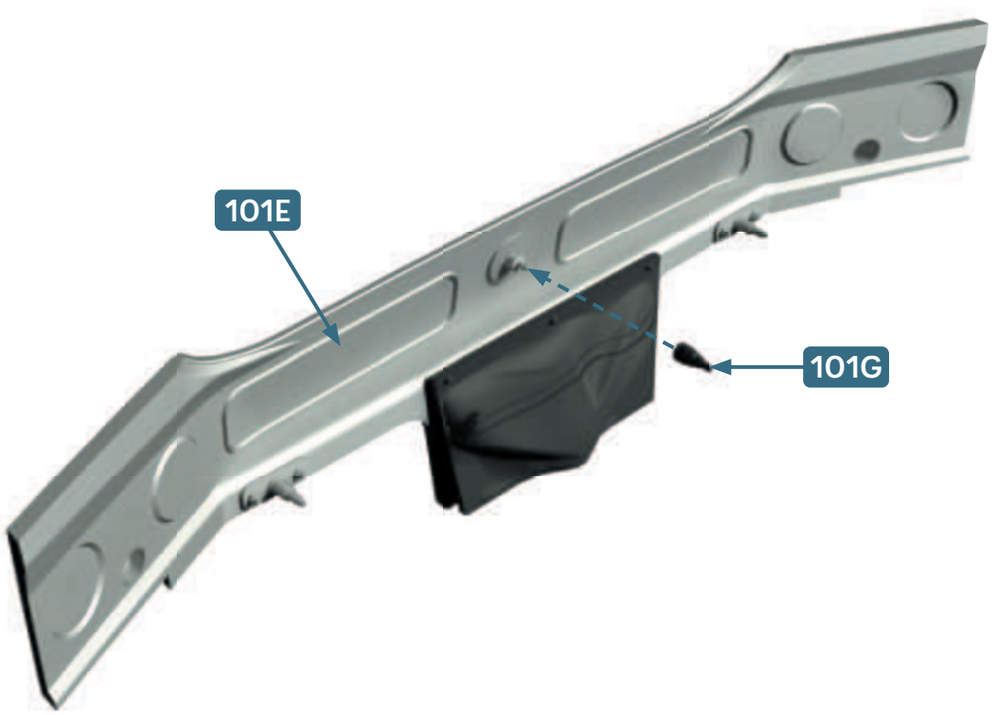

12

101I

10 mm

120 mm × 2

FR Coupez **101I** comme montré ci-dessous
ENG Cut **101I** as indicated

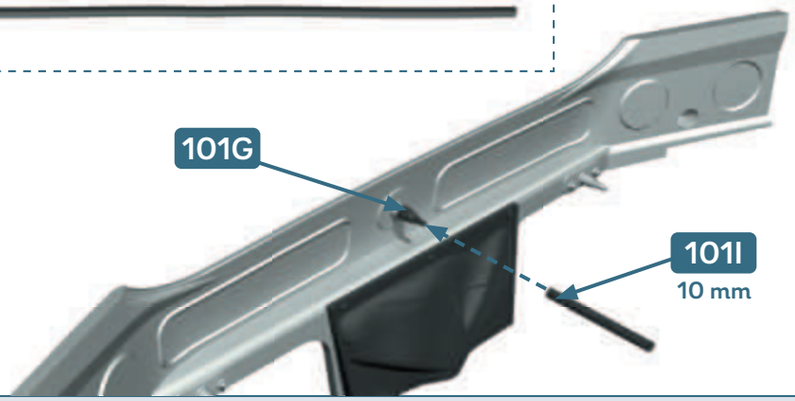

13

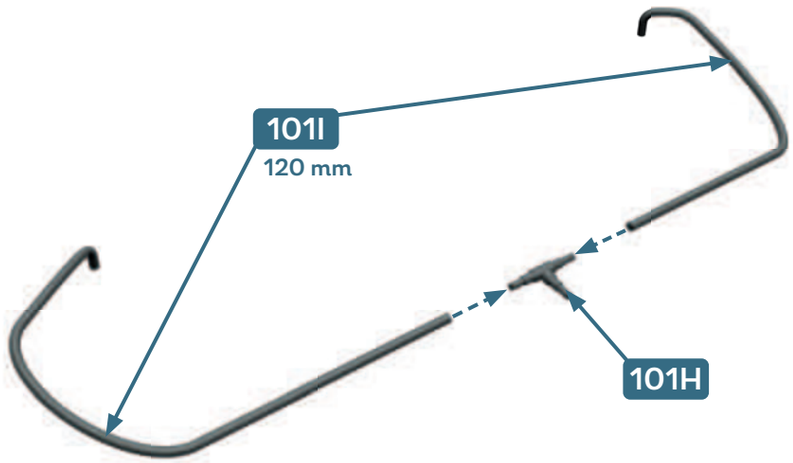

14

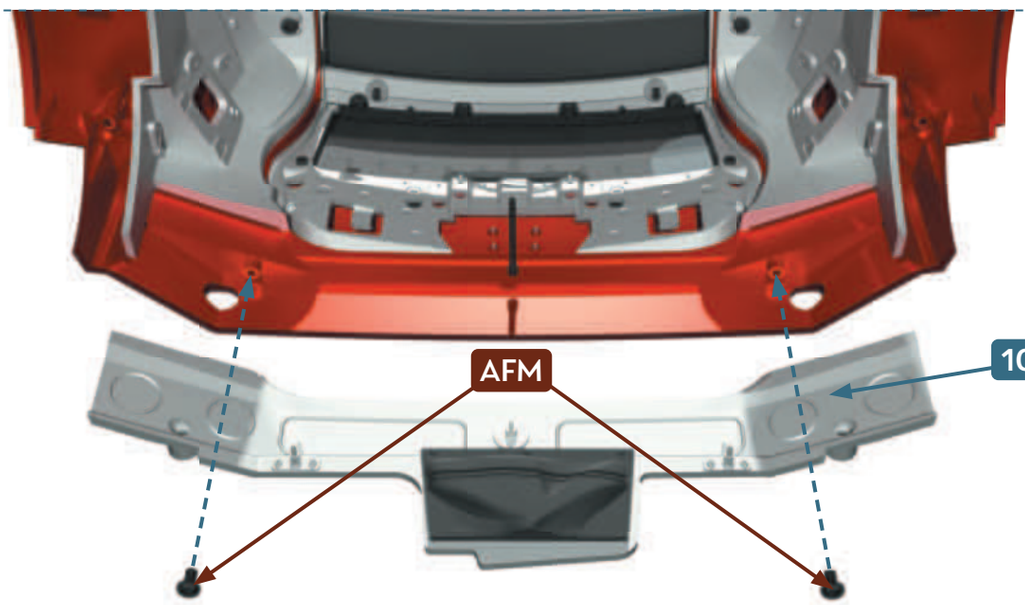

102

VENTILATION DE L'HABITACLE

•

INTERIOR VENTILATION SYSTEM

PIÈCES • PARTS LIST


CM


EM


AP


CP


102A


102B


102C


102D


102E

102A Entrée d'air • Air inlet 1
102B Entrée d'air • Air inlet 2
102C Entrée d'air • Air inlet 3
102D Entrée d'air • Air inlet 4
102E Entrée d'air • Air inlet 5

CM Vis • Screws 2.0 × 4 mm **× 10**
EM Vis • Screws 2.0 × 5 mm **× 5**
AP Vis • Screws 1.7 × 4 mm **× 3**
CP Vis • Screws 2.0 × 4 mm **× 3**

1

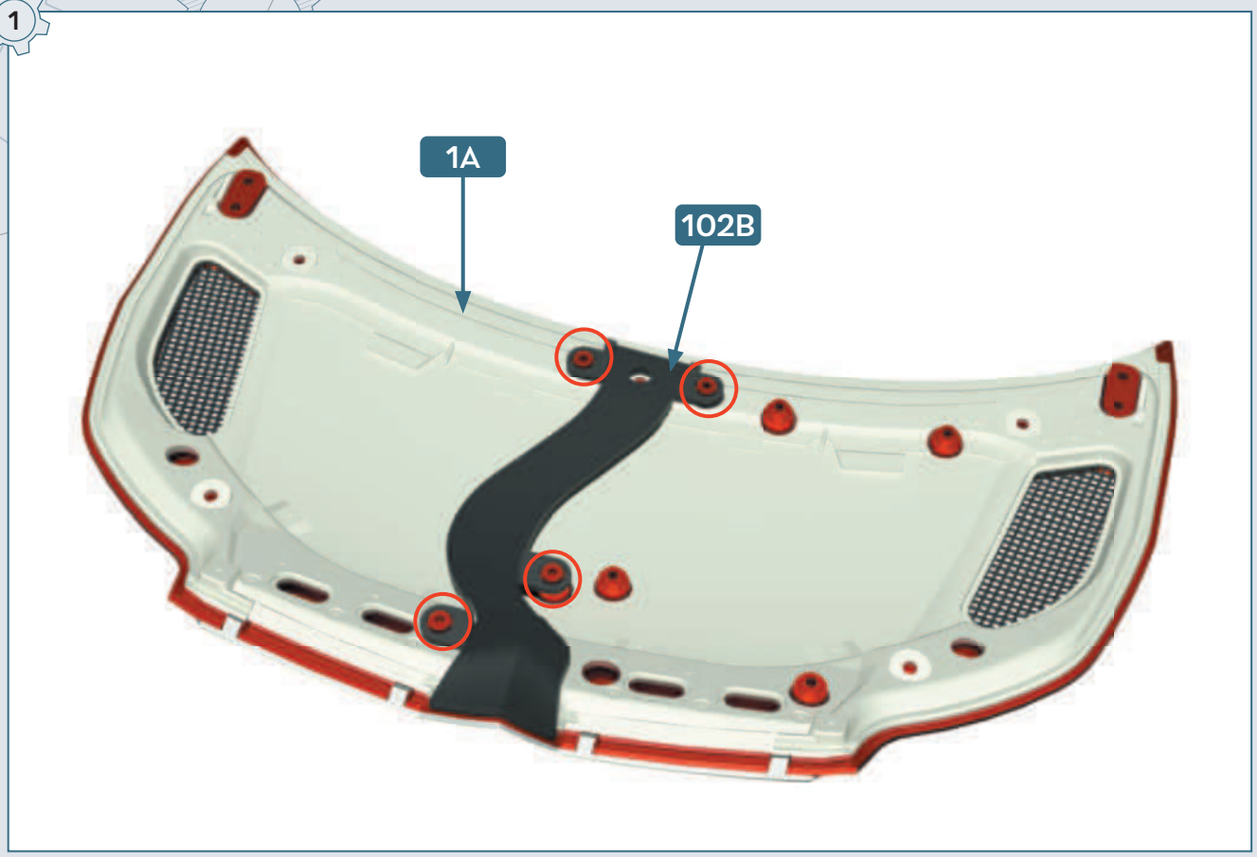

2

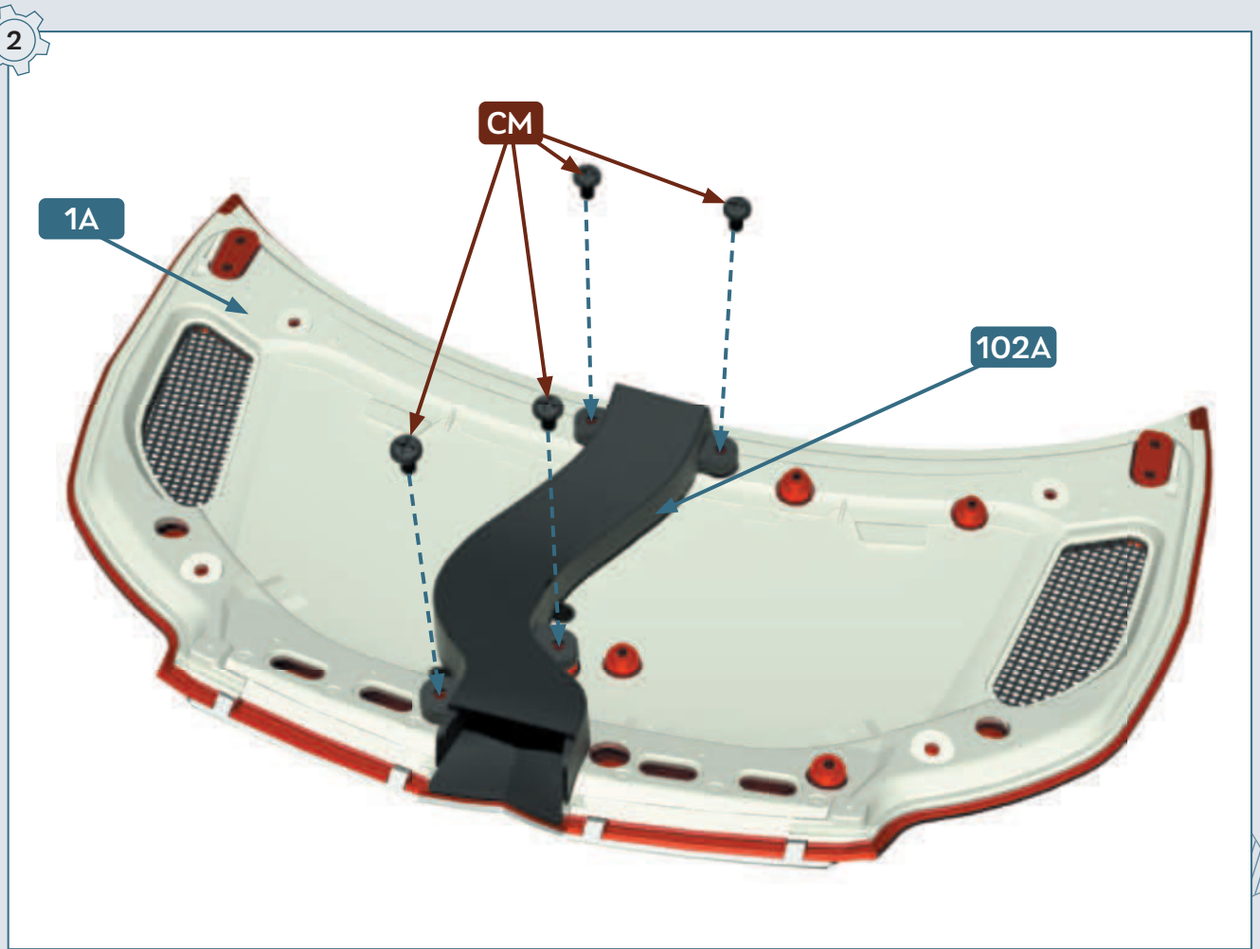

3

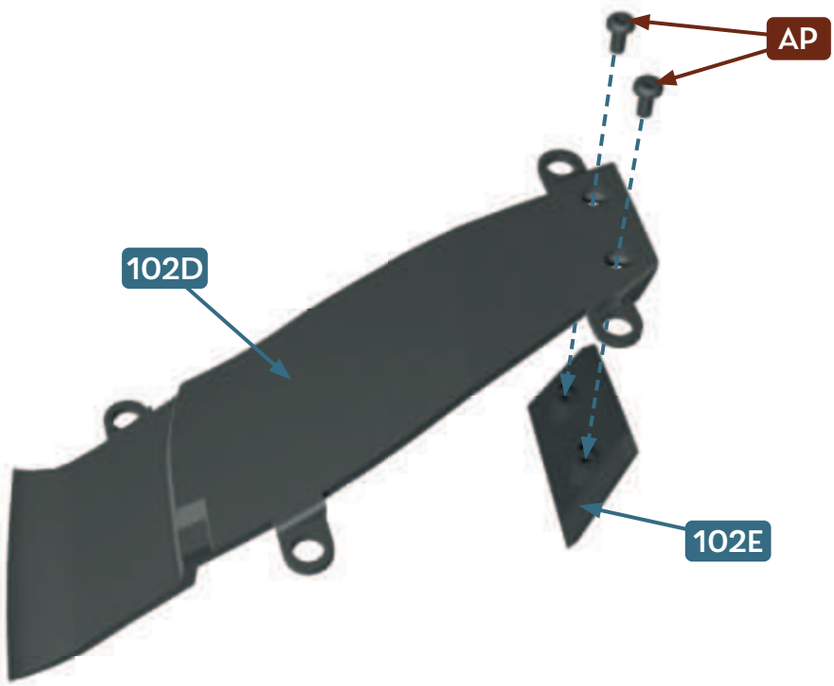

4

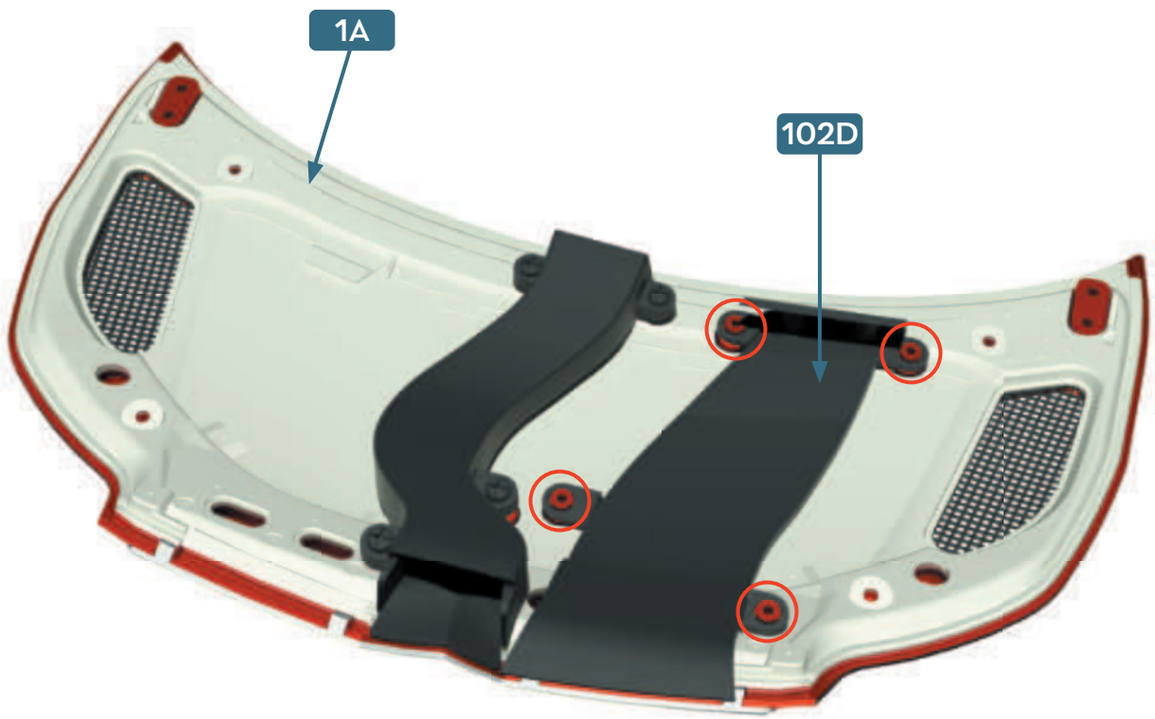

5

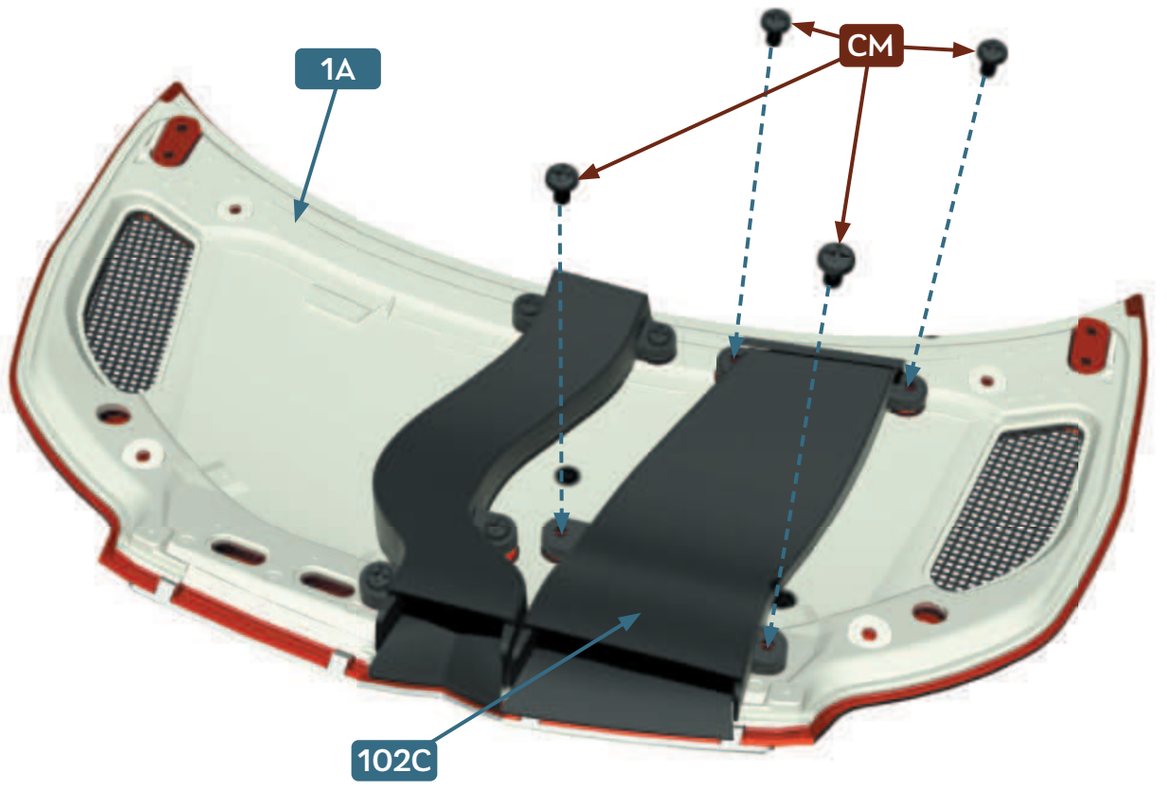

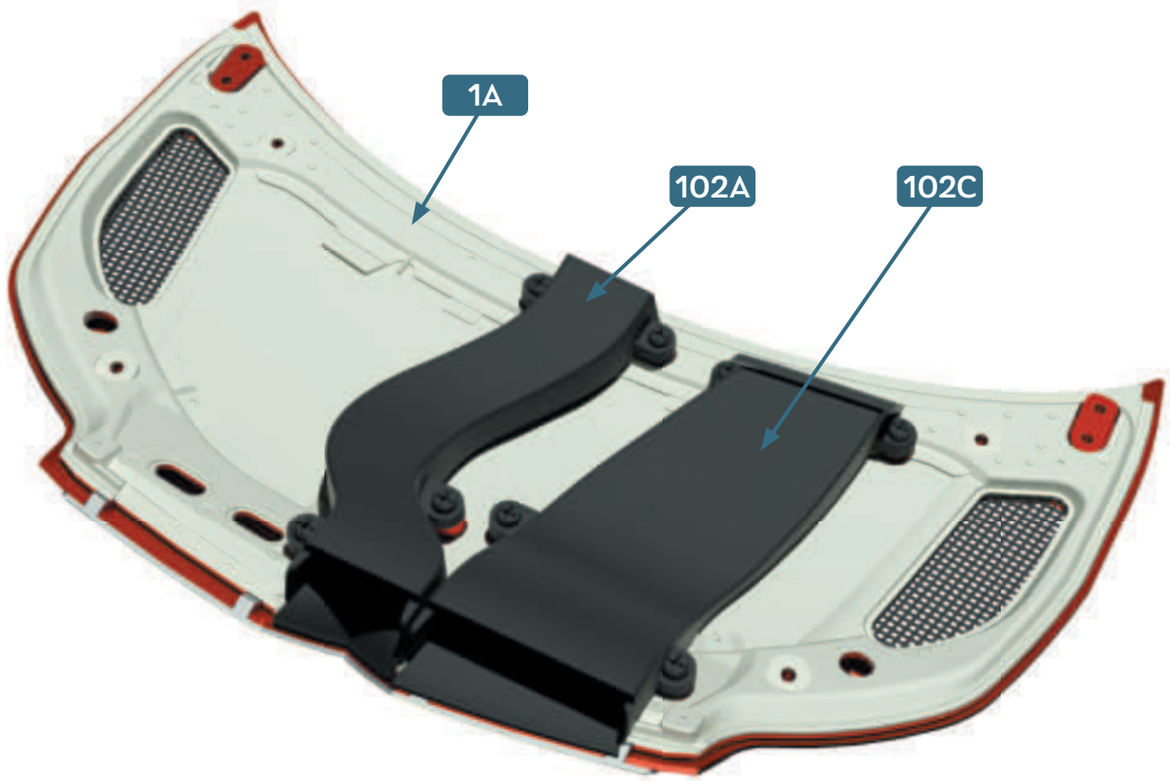

6

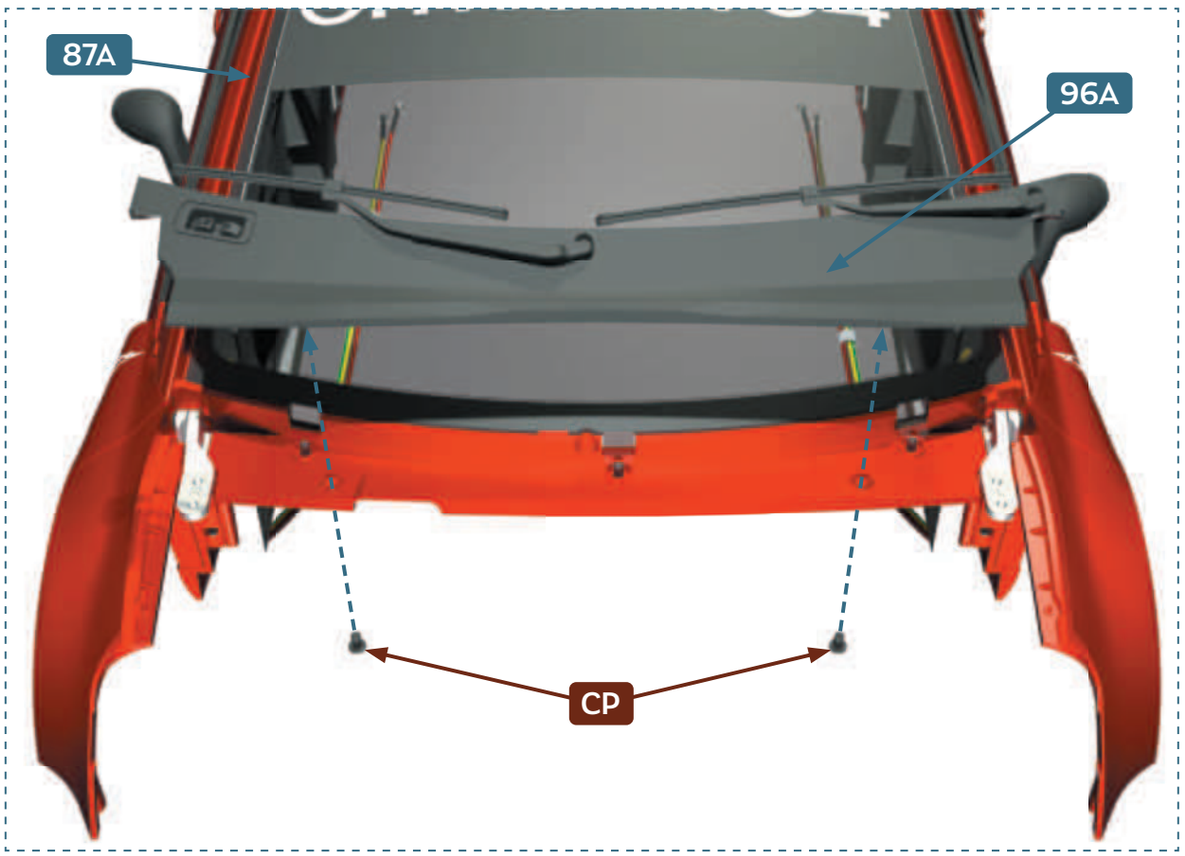

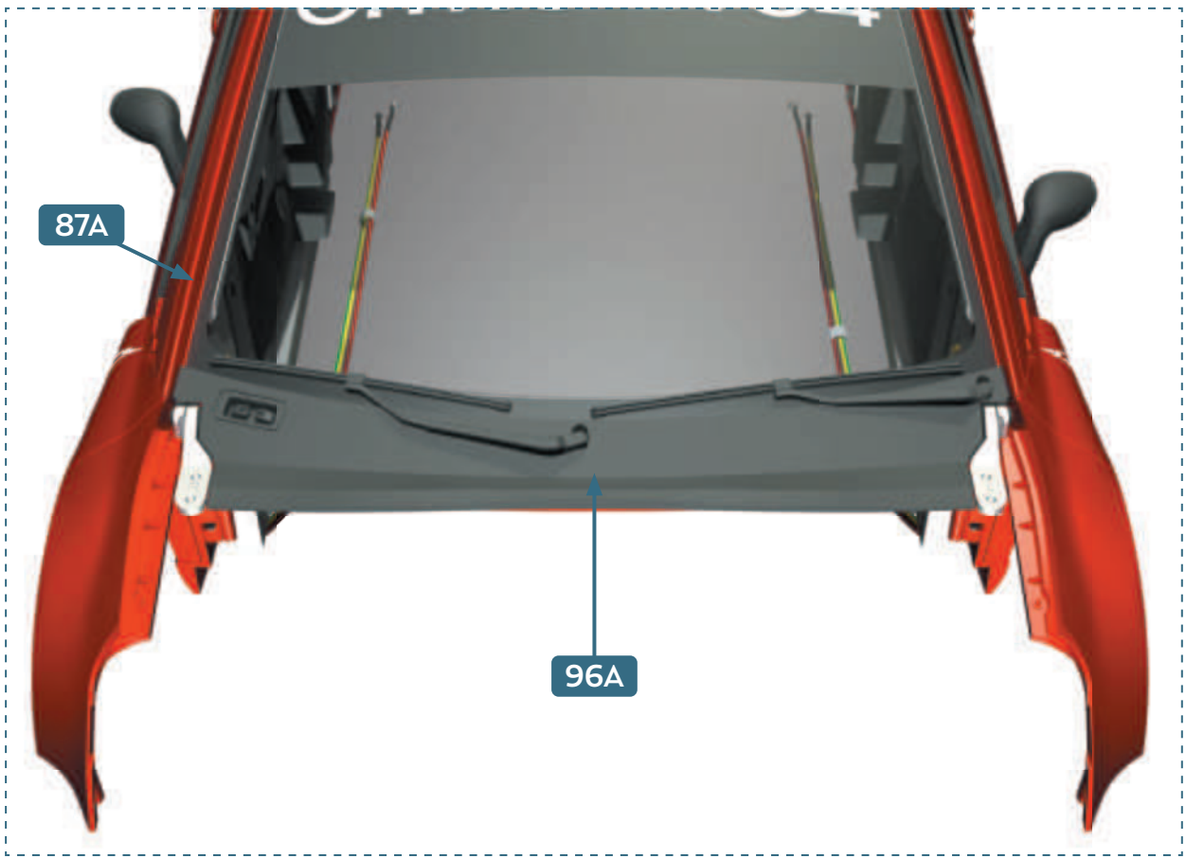

7

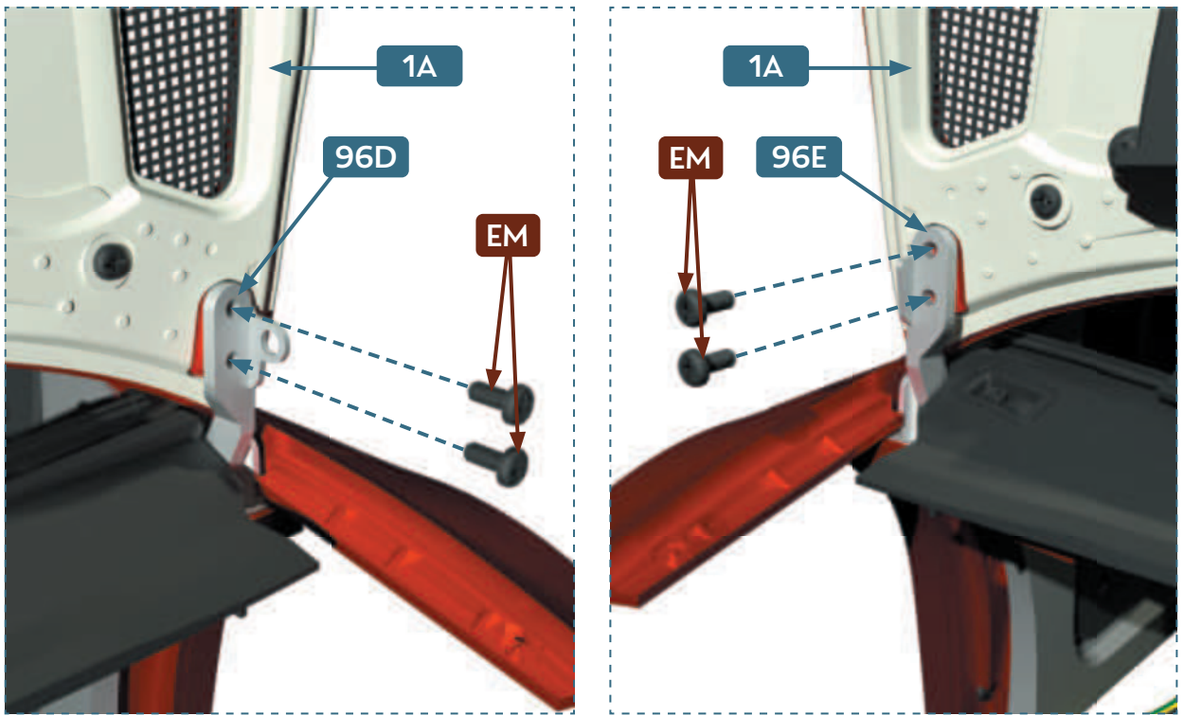

RÉSULTAT DE MONTAGE • FINAL RESULT



103

PHARES
•
HEADLAMPS

PIÈCES • PARTS LIST



CM



AFM



103A



103B



103C



103D



103E

103A Optique de phare gauche • Left headlamp optics
103B Optique de phare droit • Right headlamp optics
103C Verre du phare gauche • Left headlamp lens
103D Verre du phare droit • Right headlamp lens
103E Bandelettes adhésives • Adhesive strips **× 6**

CM Vis • Screws 2.0 × 4 mm **× 10**
AFM Vis • Screws 2.3 × 4 mm **× 5**

1

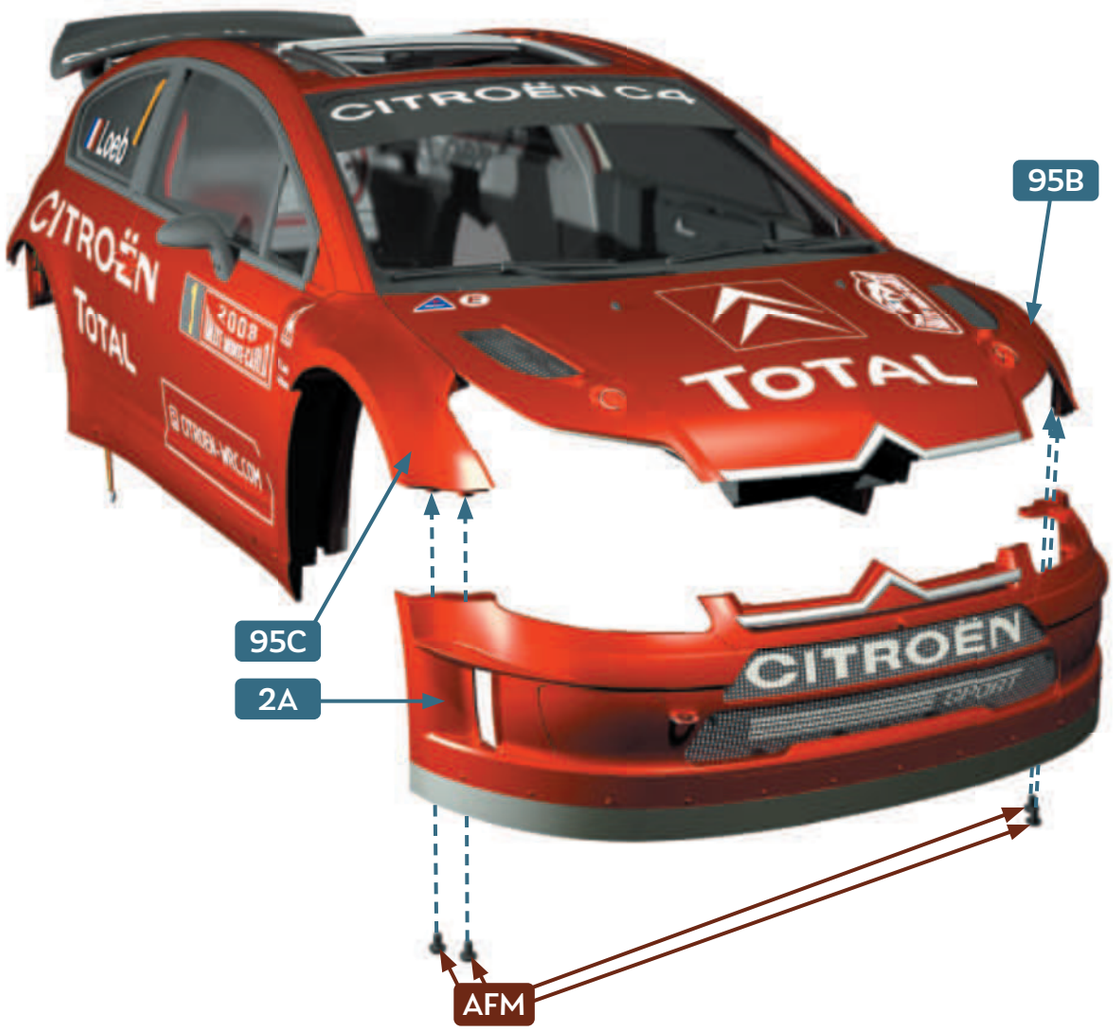
CITROËN C4
CITROËN
TOTAL
TOTAL
CITROËN
95B
95C
2A
AFM

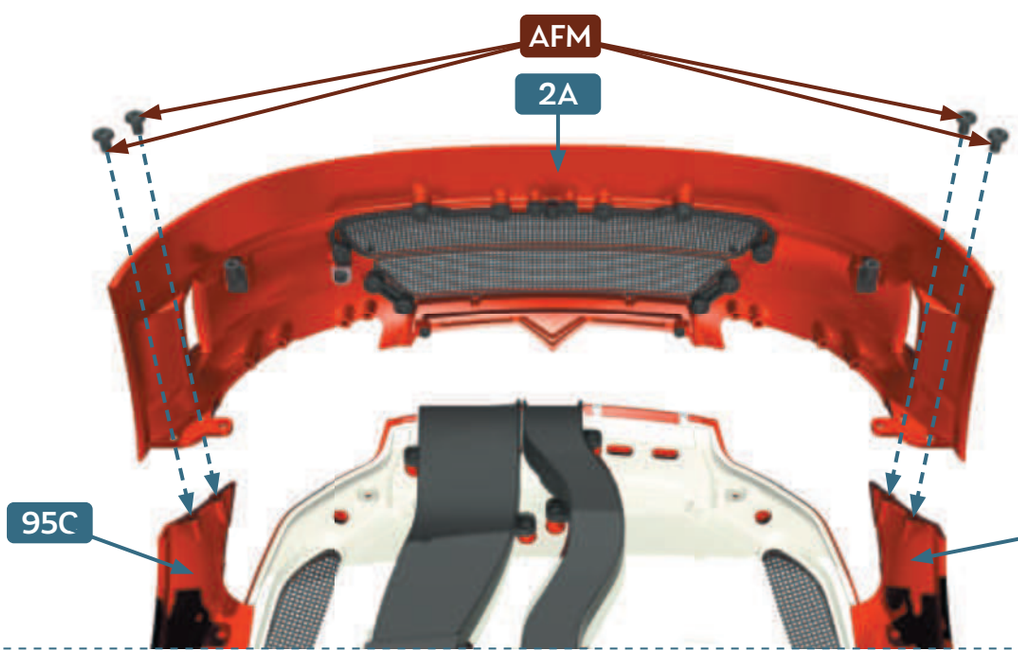
AFM
2A
95C
95B

2



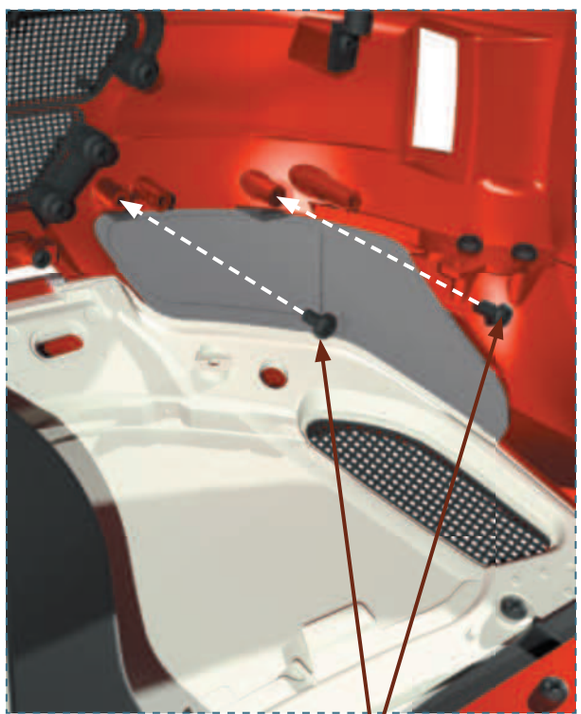

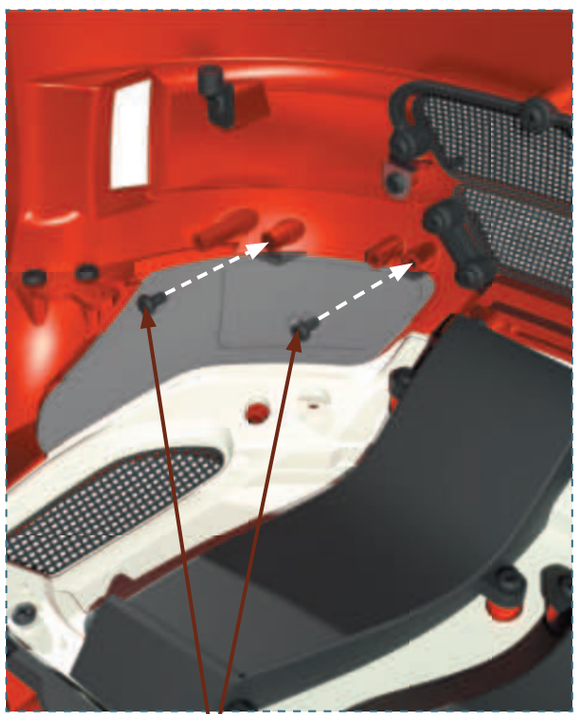

3



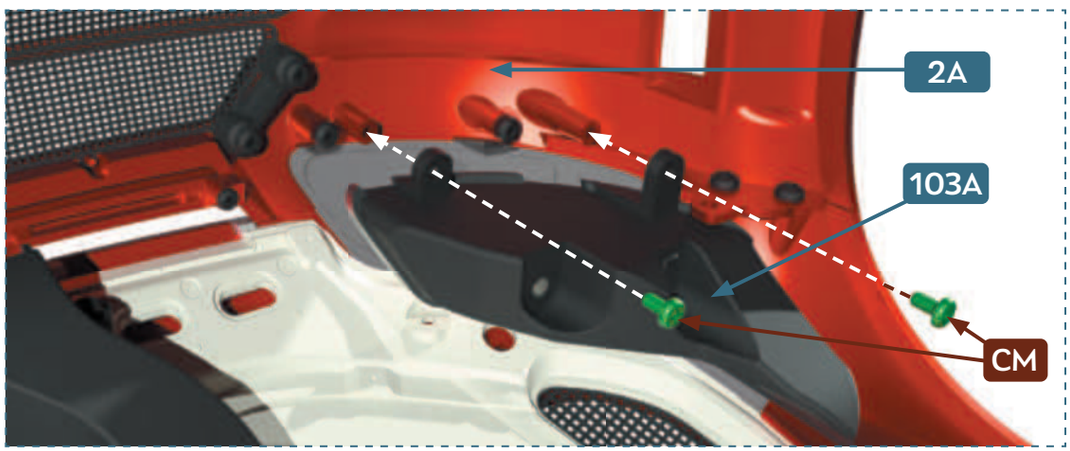

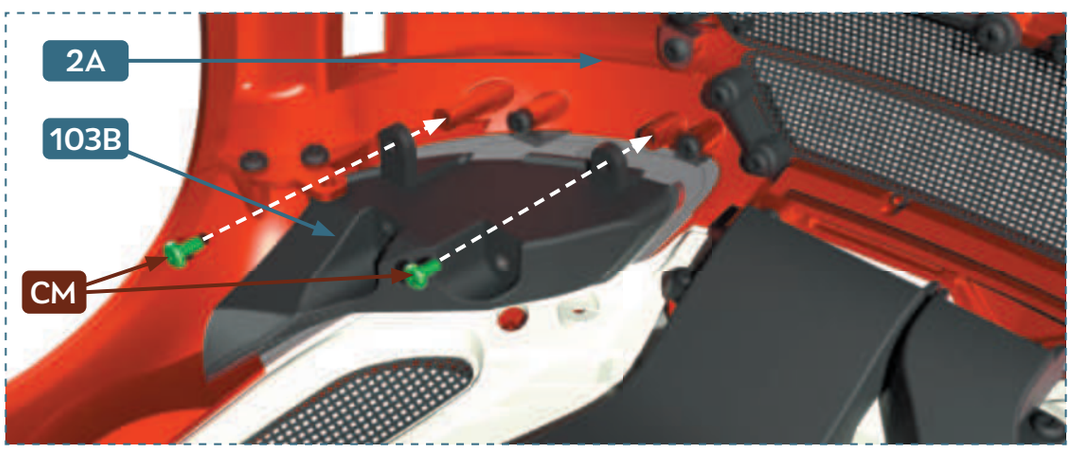

4

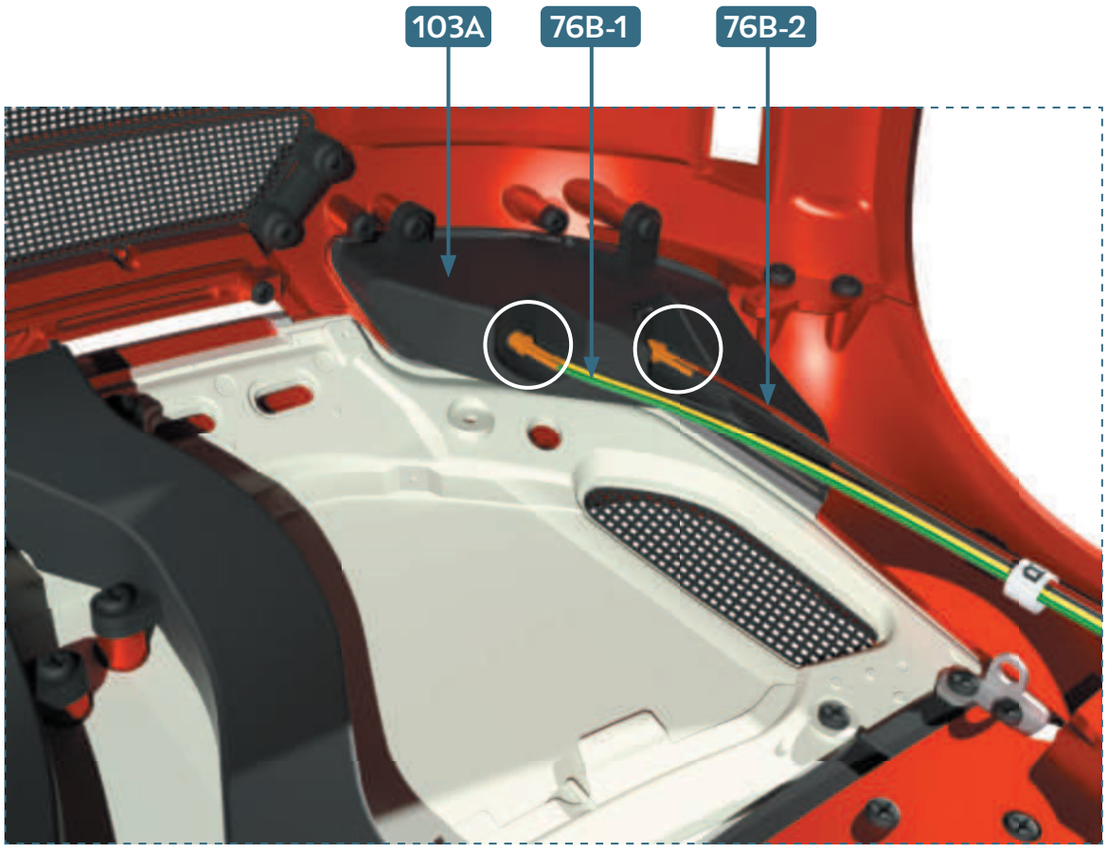



5

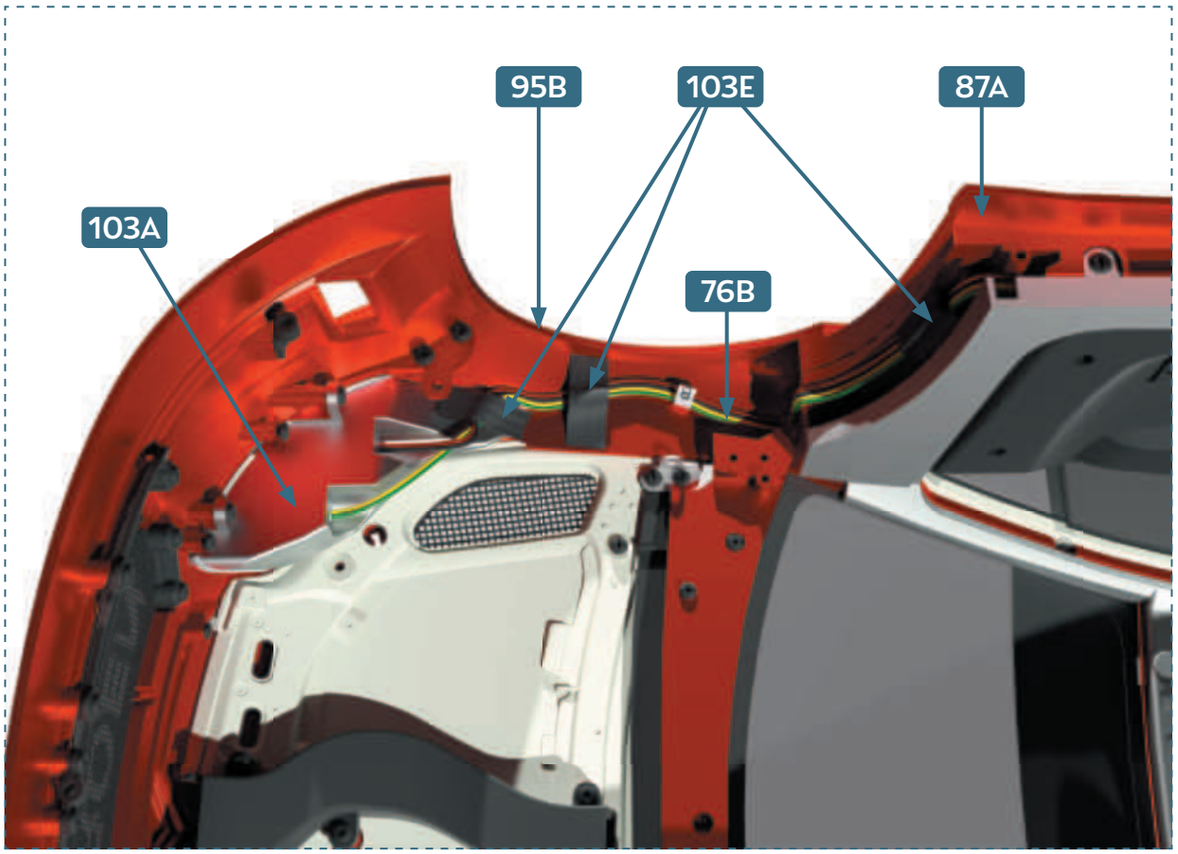

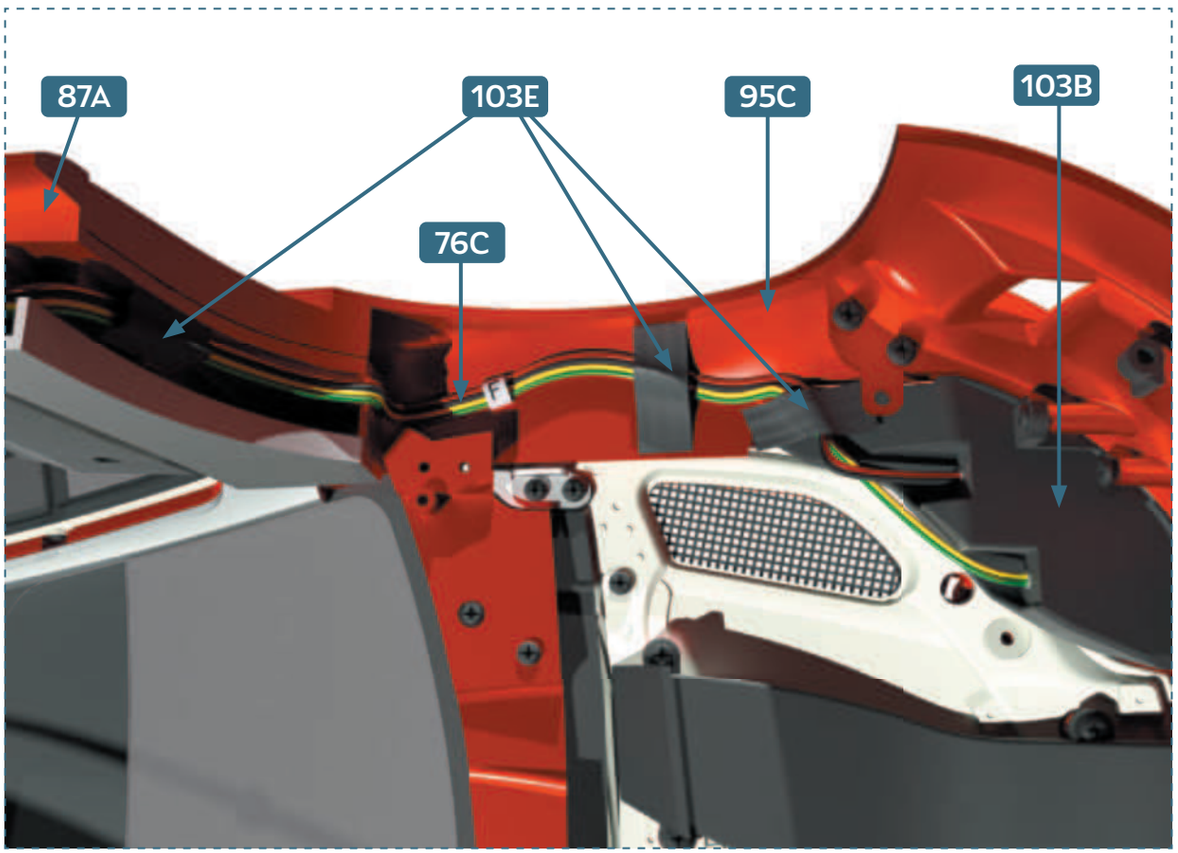

104

BOUCLIER ET FEUX ARRIÈRE

•

BUMPER AND REAR LIGHTS

PIÈCES • PARTS LIST

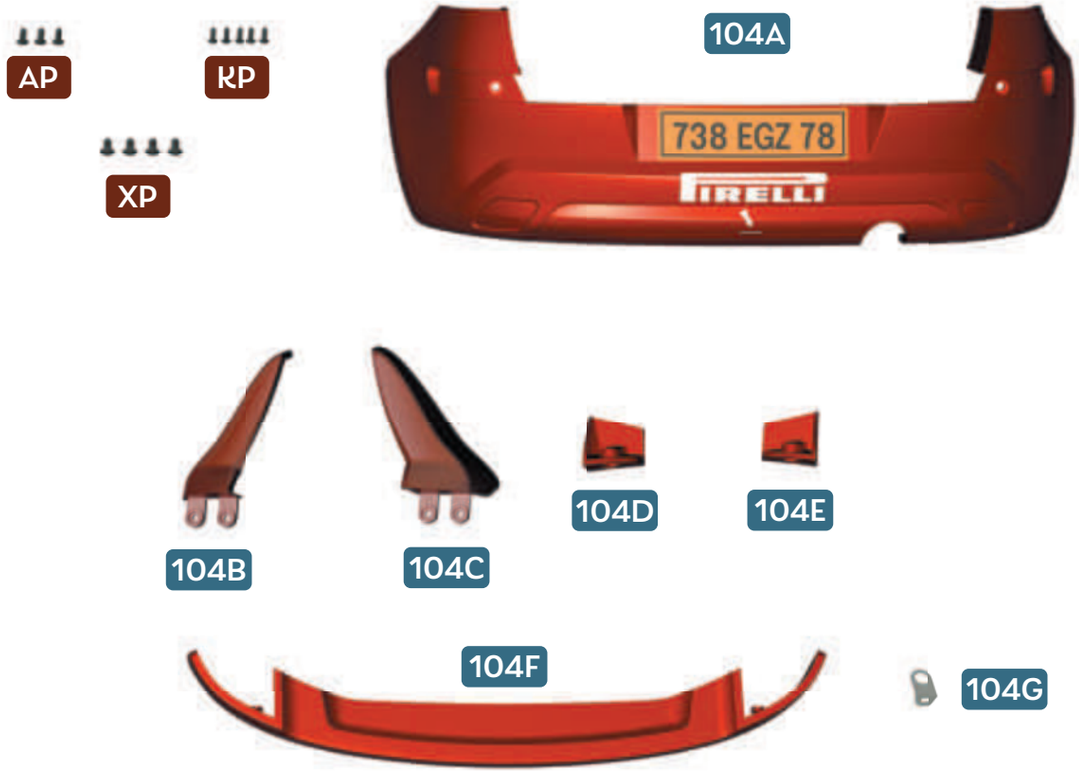

104A Bouclier arrière • Rear bumper
104B Cabochon du feu arrière gauche • Left rear light cover
104C Cabochon du feu arrière droit • Right rear light cover
104D Support inférieur gauche du bouclier arrière • Lower left rear bumper support
104E Support inférieur droit du bouclier arrière • Lower right rear bumper support
104F Moulure supérieure du bouclier arrière • Upper rear bumper moulding
104G Crochet de remorquage arrière • Rear tow hook

AP Vis • Screws 1.7 × 4 mm **× 3**
RP Vis • Screws 1.4 × 4 mm **× 5**
XP Vis • Screws 2.3× 4 mm **× 4**

1

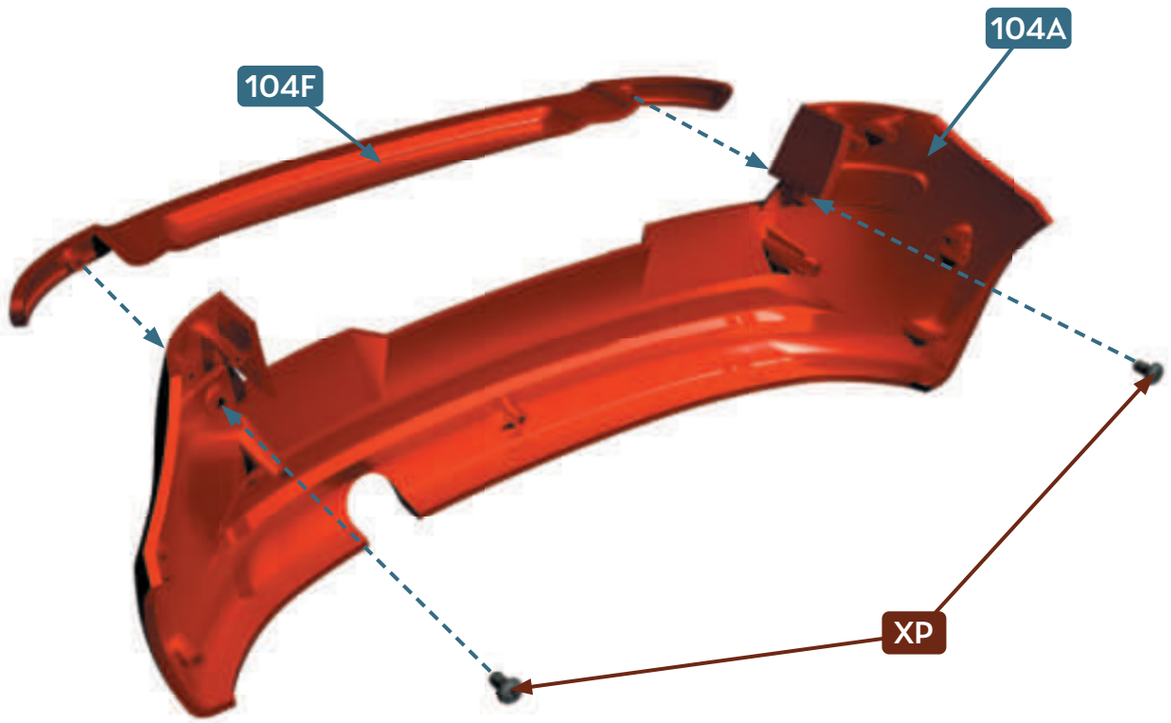

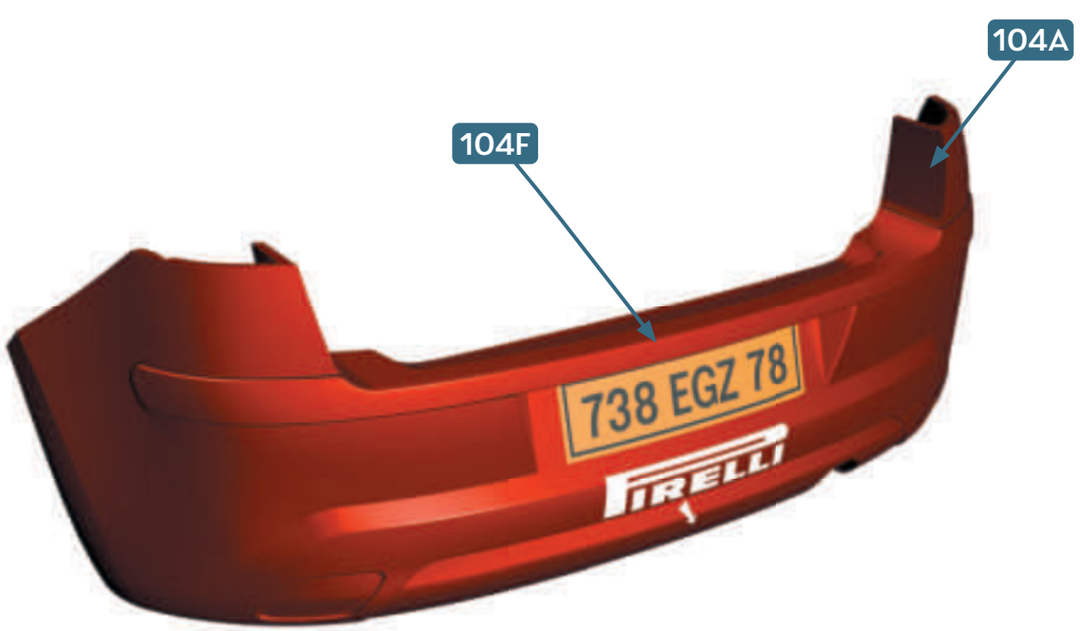

2

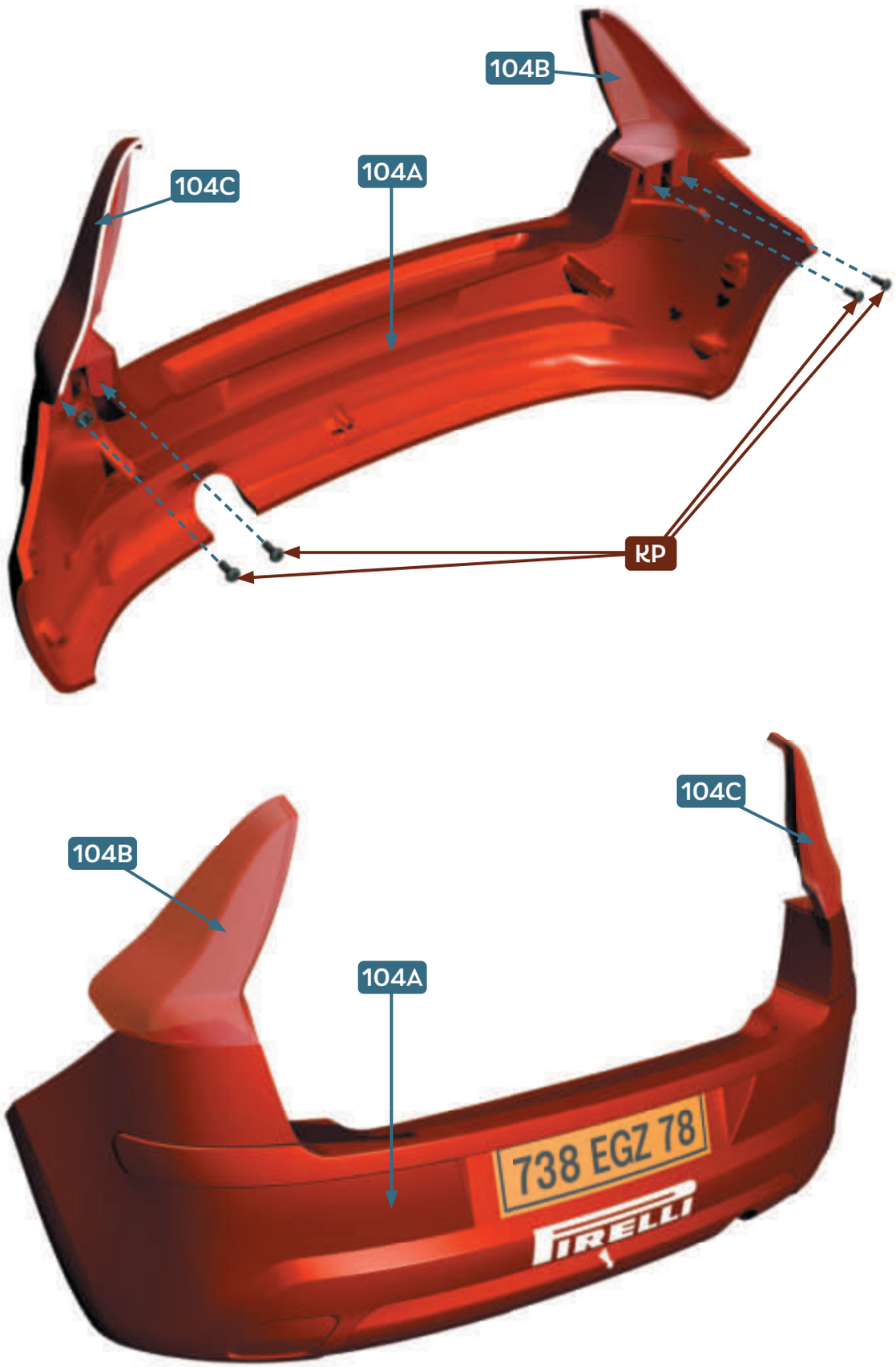

3

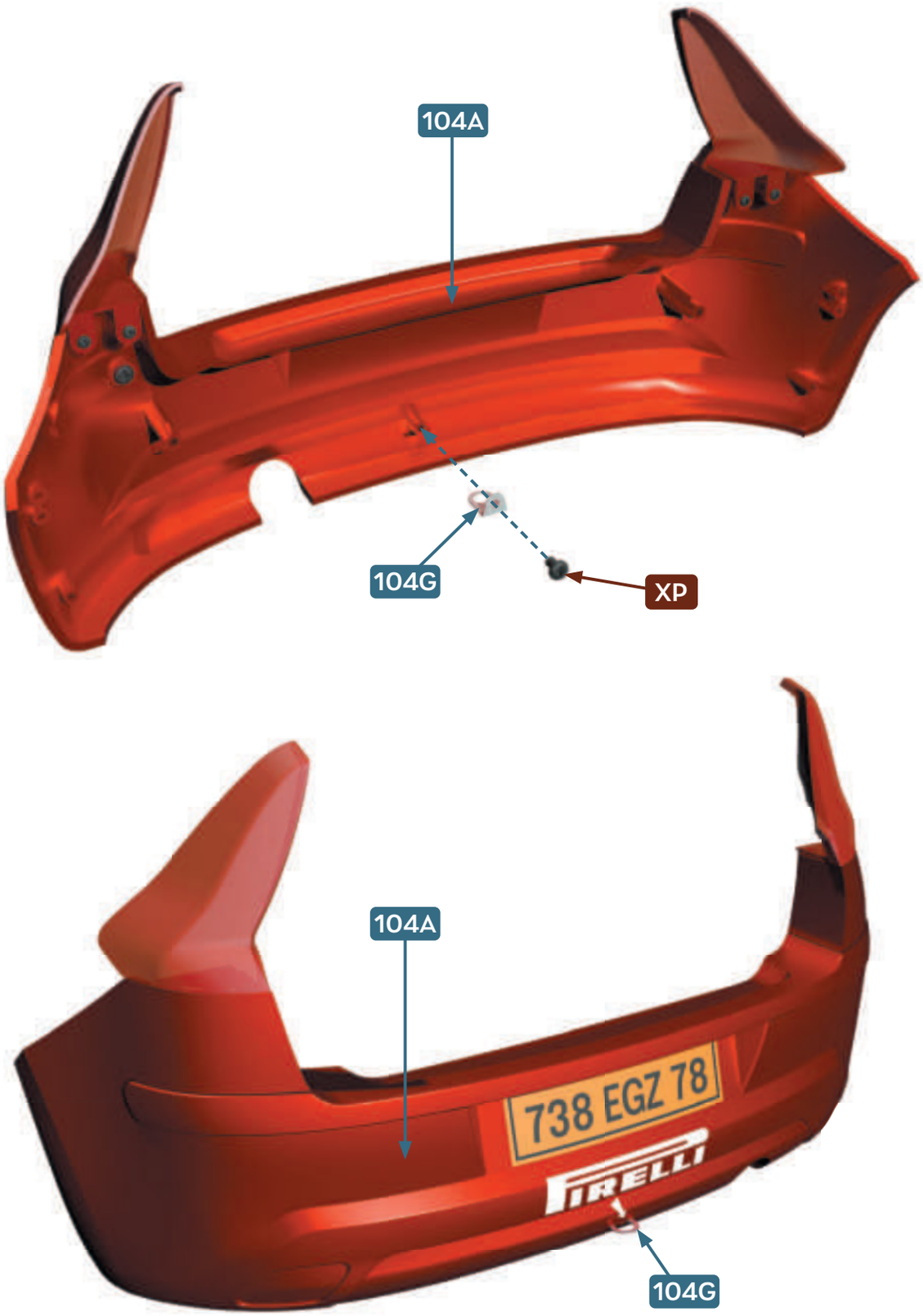

4

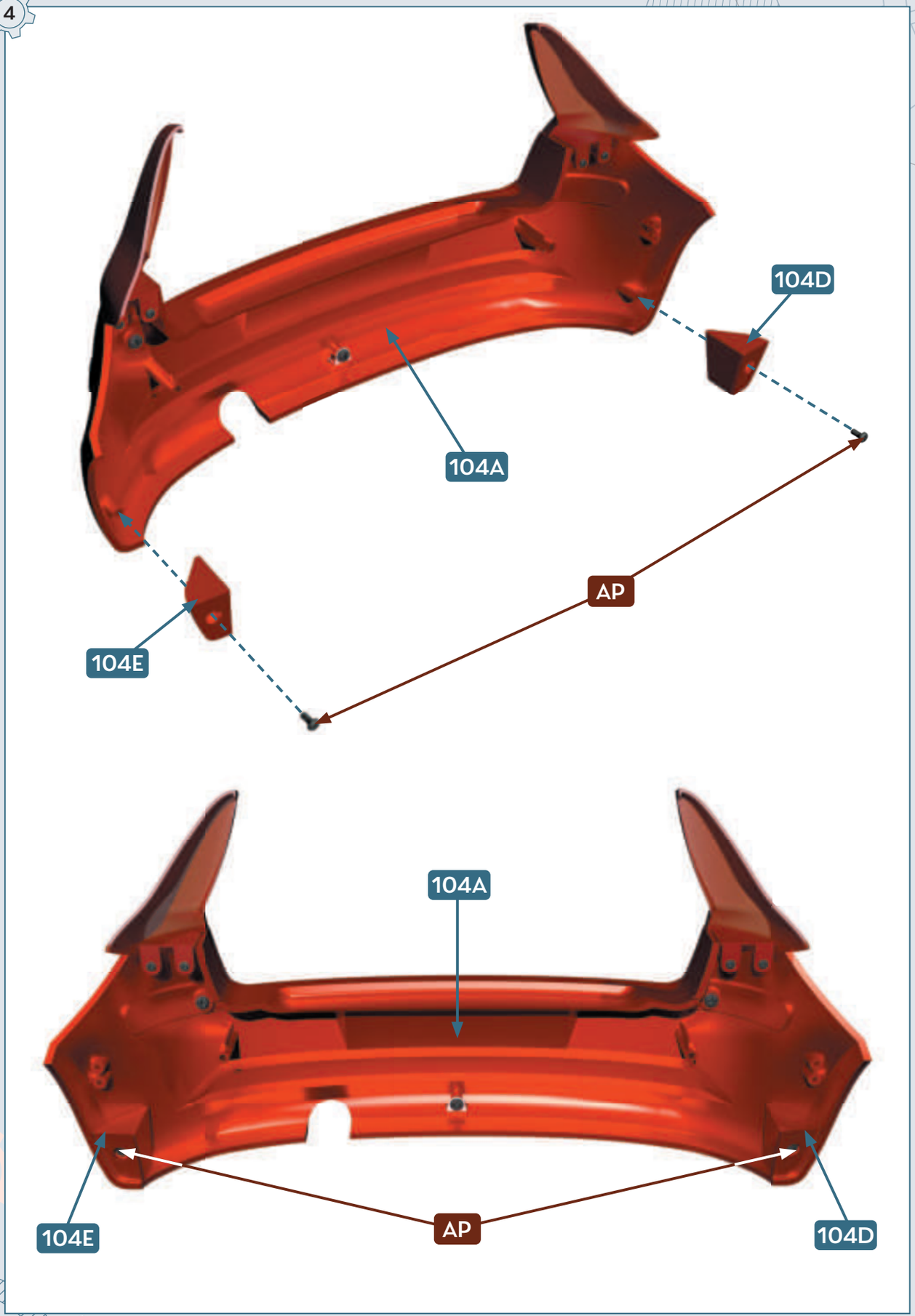

PASSAGES DE ROUE ARRIÈRE

•

REAR WHEEL ARCH

105

PIÈCES • PARTS LIST















105A Passage de roue arrière gauche • Left rear wheel arch
105B Passage de roue arrière droit • Right rear wheel arch
105C Plaque de fixation gauche • Left mounting plate
105D Plaque de fixation droite • Right mounting plate

AFM Vis • Screws 2.3 × 4 mm **× 5**
AP Vis • Screws 1.7 × 4 mm **× 3**
XP Vis • Screws 2.3 × 4 mm **× 10**

1

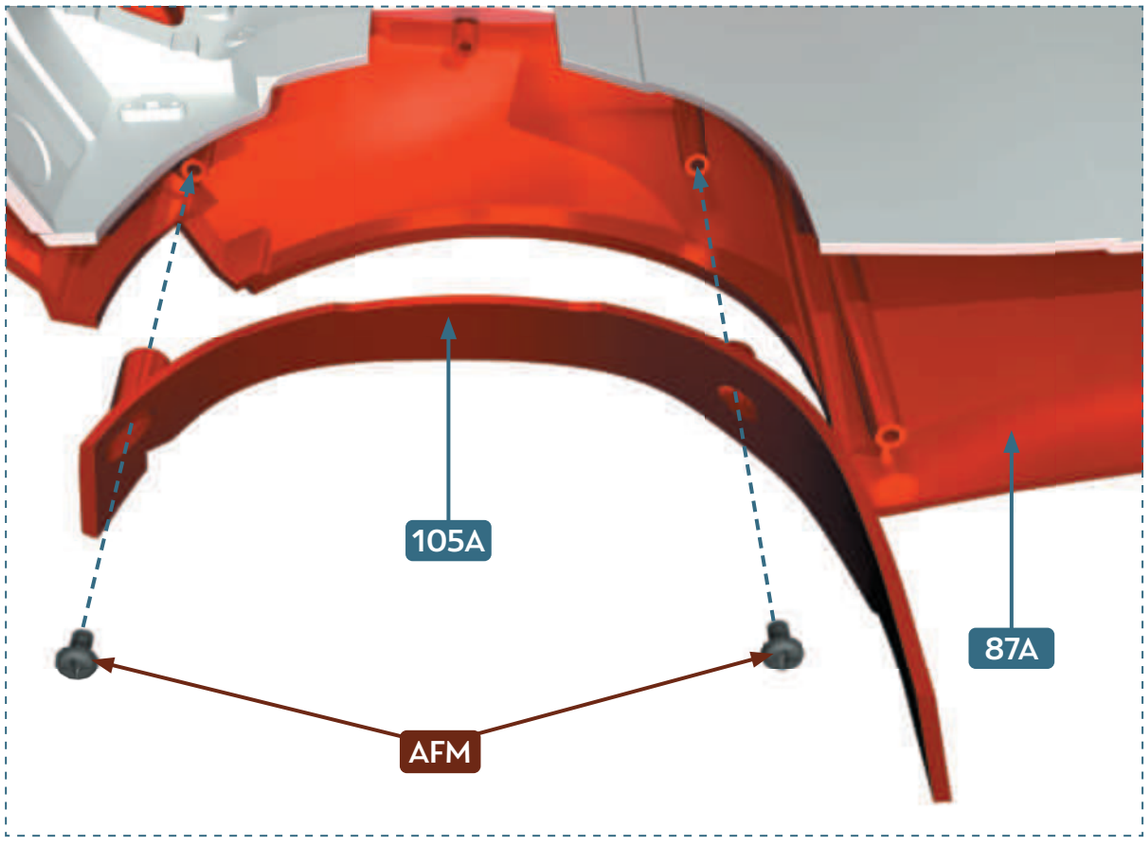

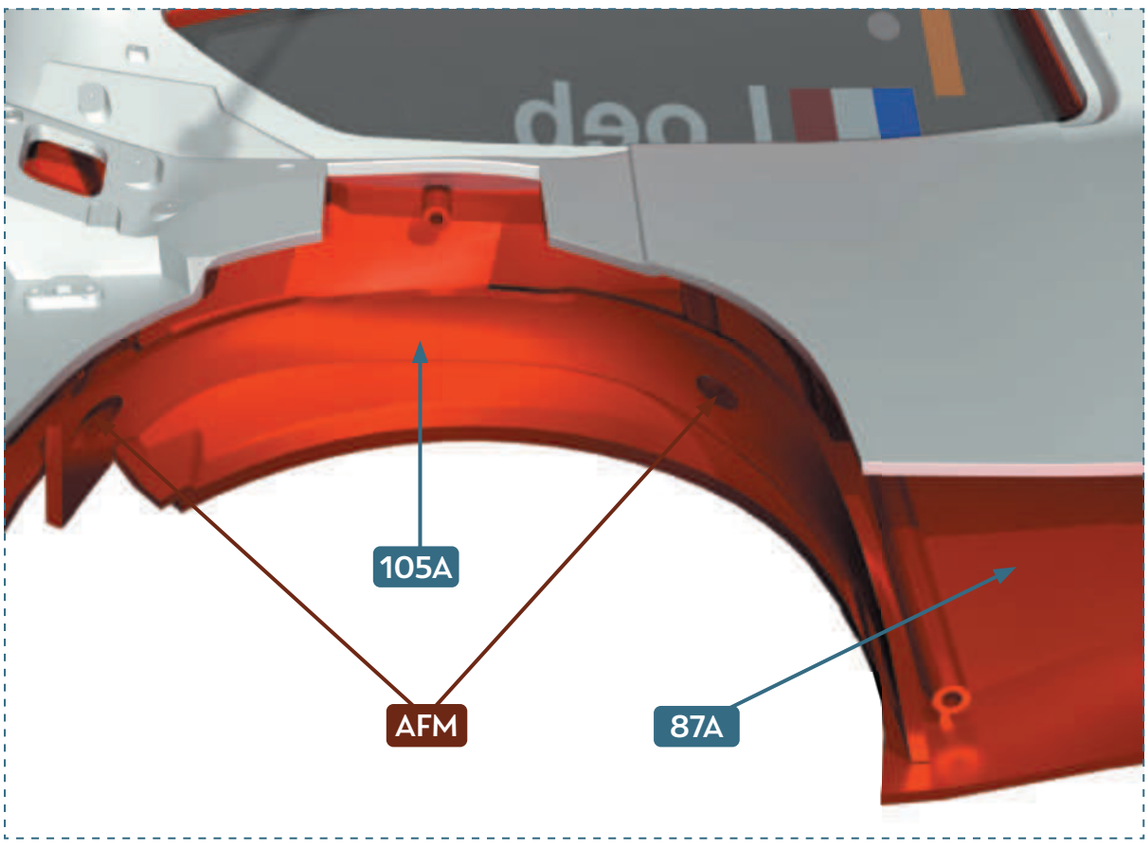

2

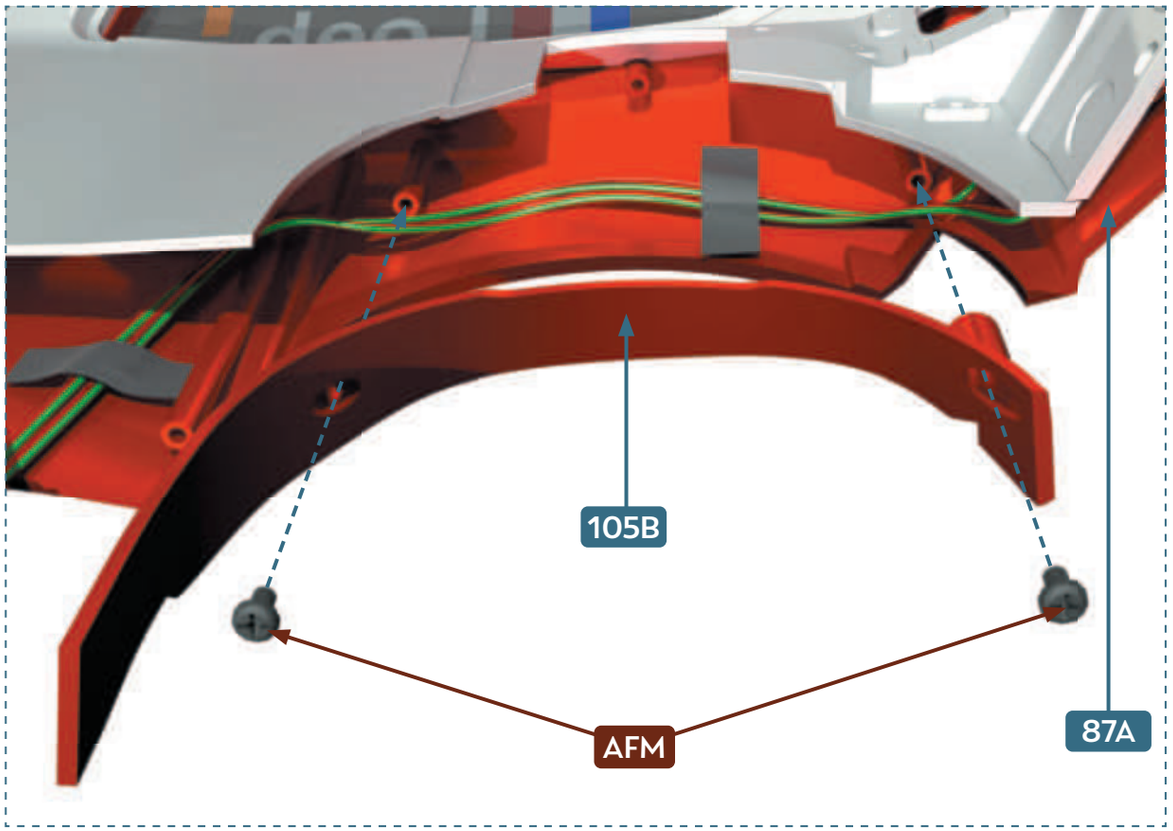

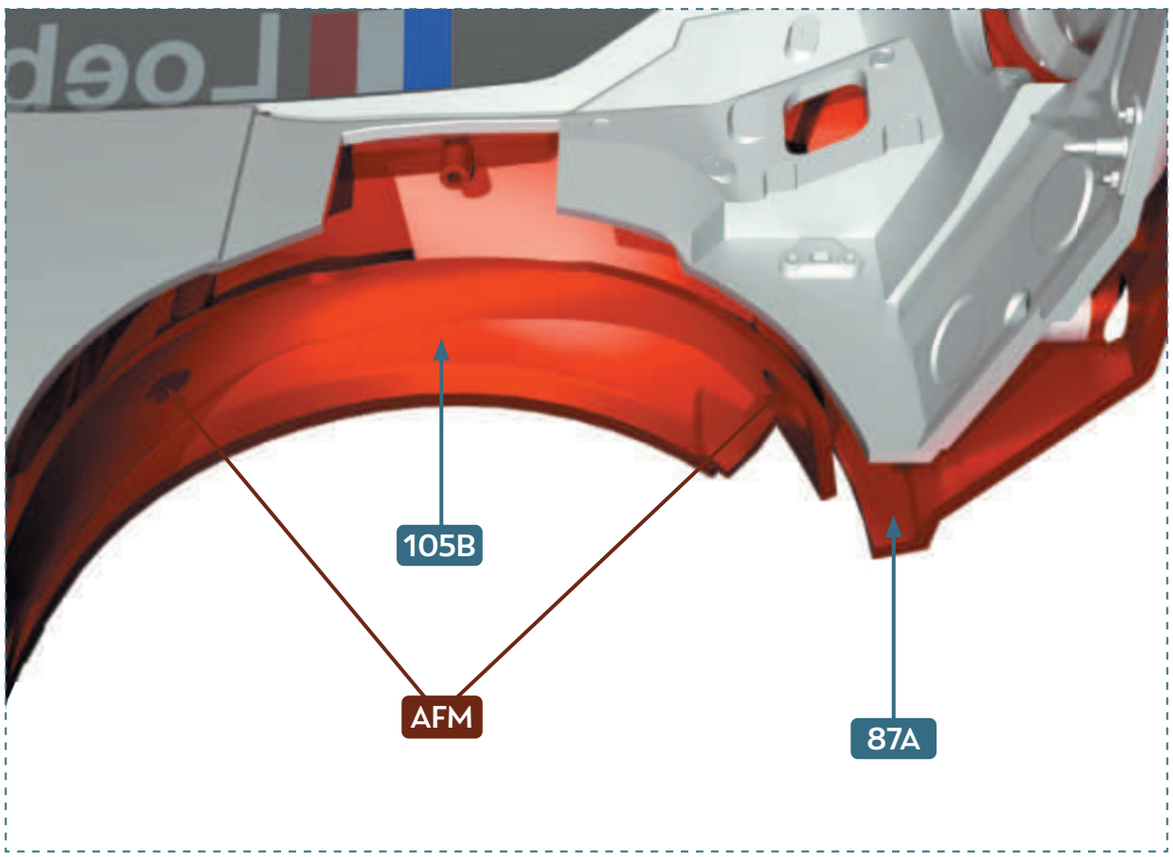

3

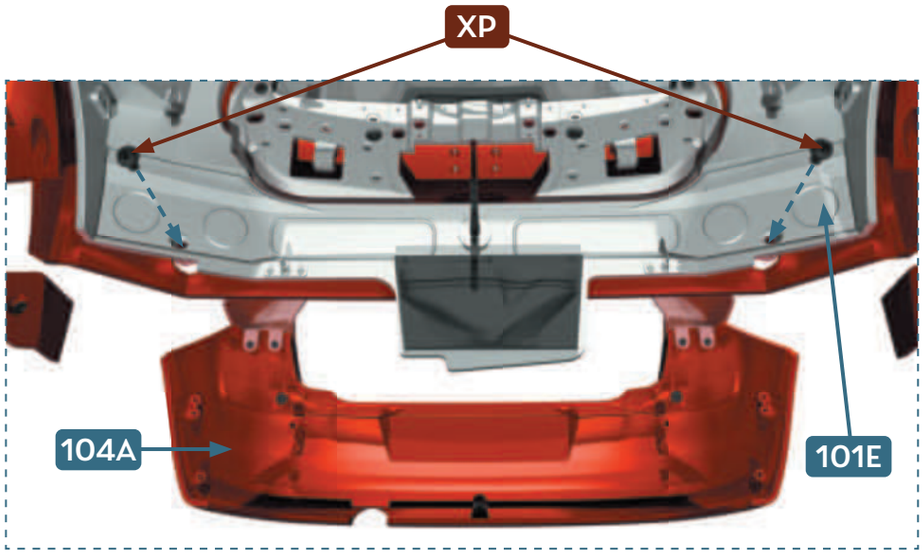
XP
104A
101E

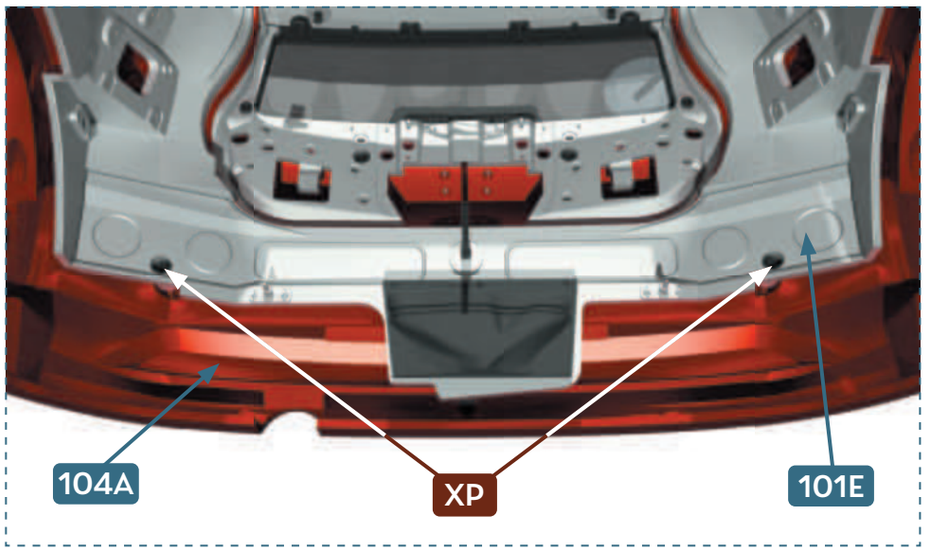
104A
XP
101E


CITROËN
TOTAL
Loeb
738 EGZ 78
PIRELLI

4

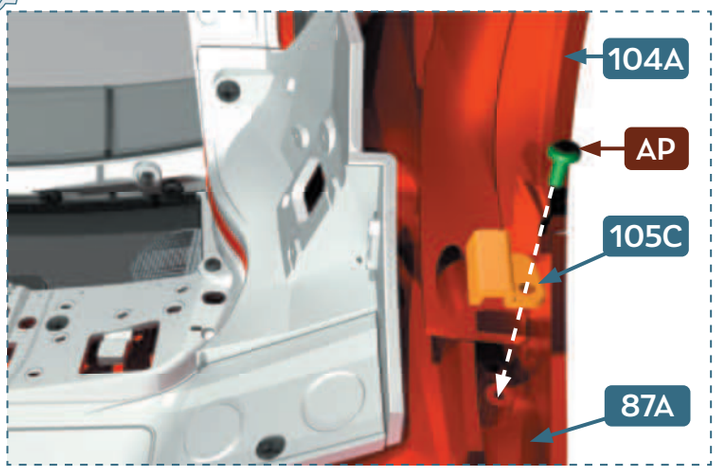
104A
AP
105C
87A

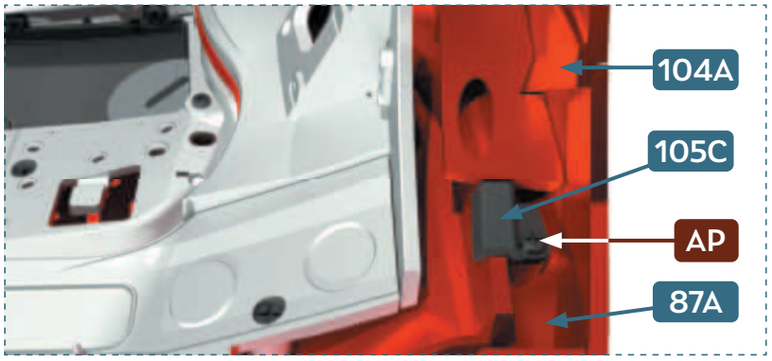
104A
105C
AP
87A

5

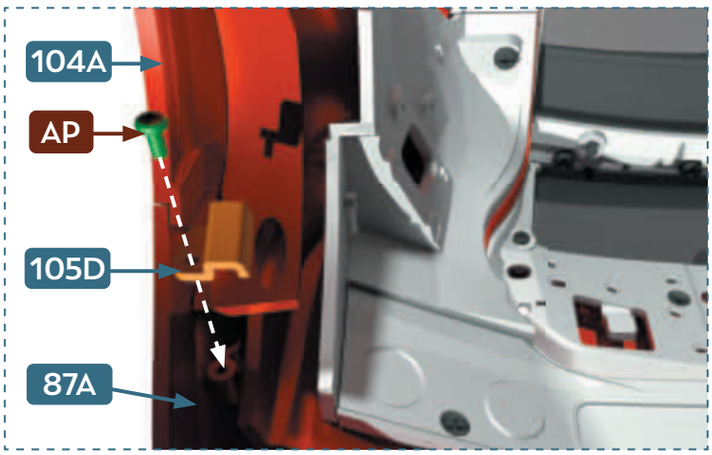
104A
AP
105D
87A

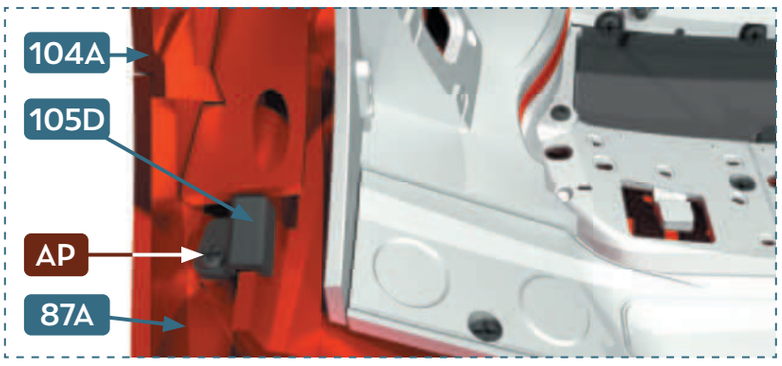
104A
105D
AP
87A

6

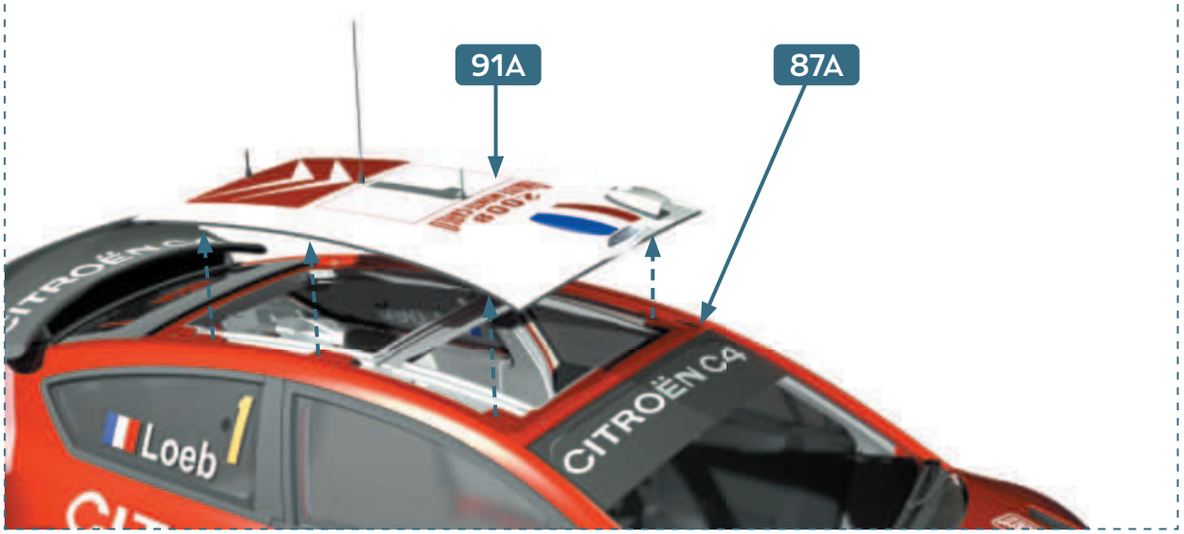

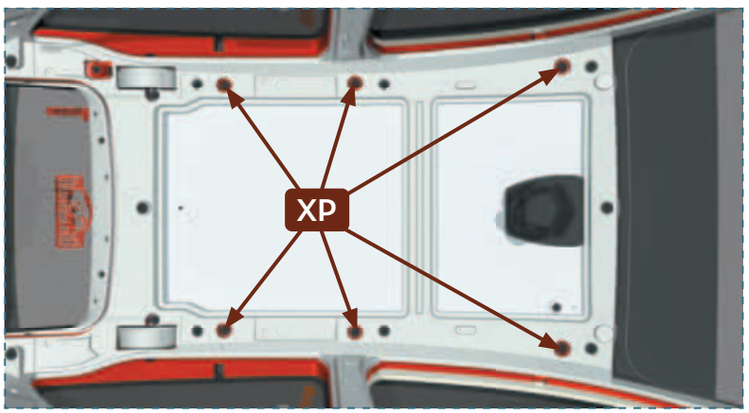

RÉSULTAT DE MONTAGE • FINAL RESULT



ARBRE DE TRANSMISSION
•
DRIVE SHAFT

106

PIÈCES • PARTS LIST


XP


ZP


106A


106B


106C


106D

106A Arbre de transmission 1 • Drive shaft 1
106B Arbre de transmission 2 • Drive shaft 2
106C Joints universels • Universal joints **× 3**
106D Bride • Flange

XP Vis • Screws 2.3 × 4 mm **× 2**
ZP Vis • Screws 1.7 × 4 mm **× 14**

1

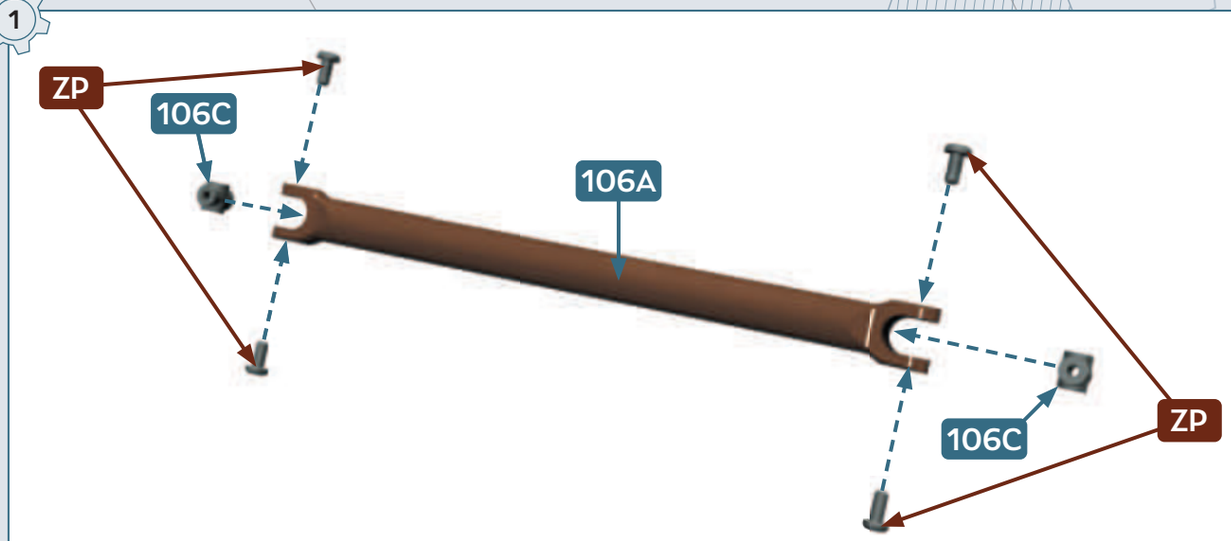

2

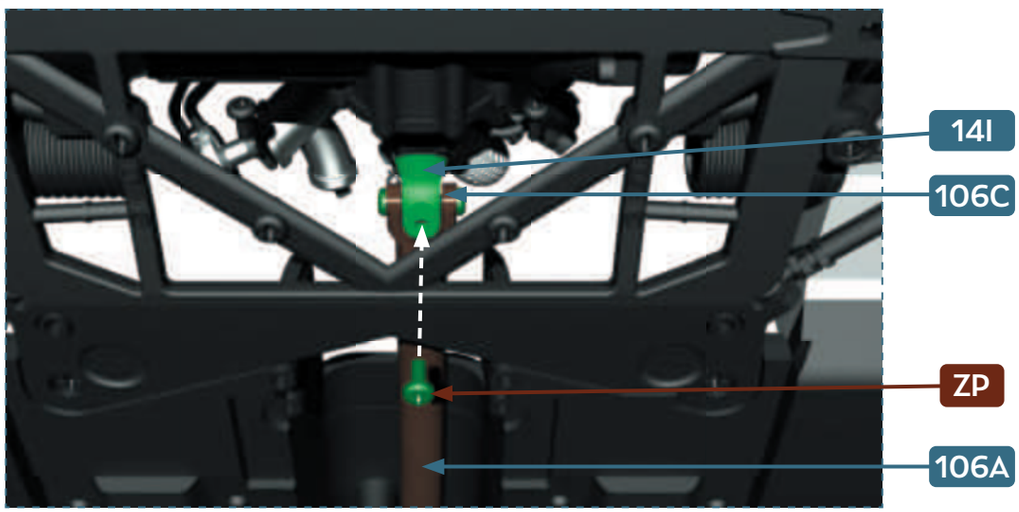

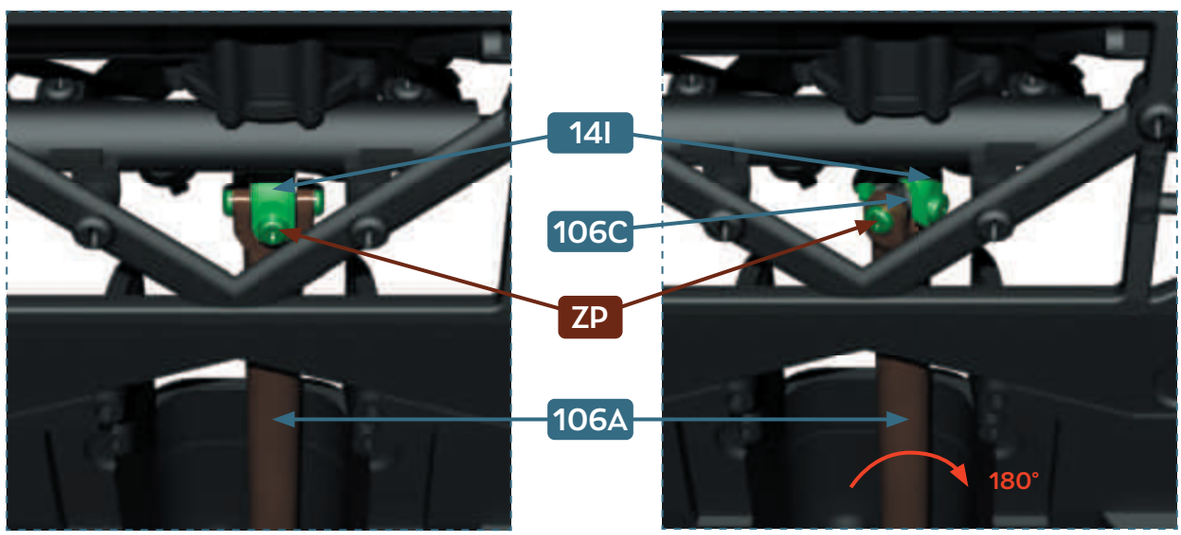

FR Tournez (180°) pour visser
ENG Turn (180°) to screw

3

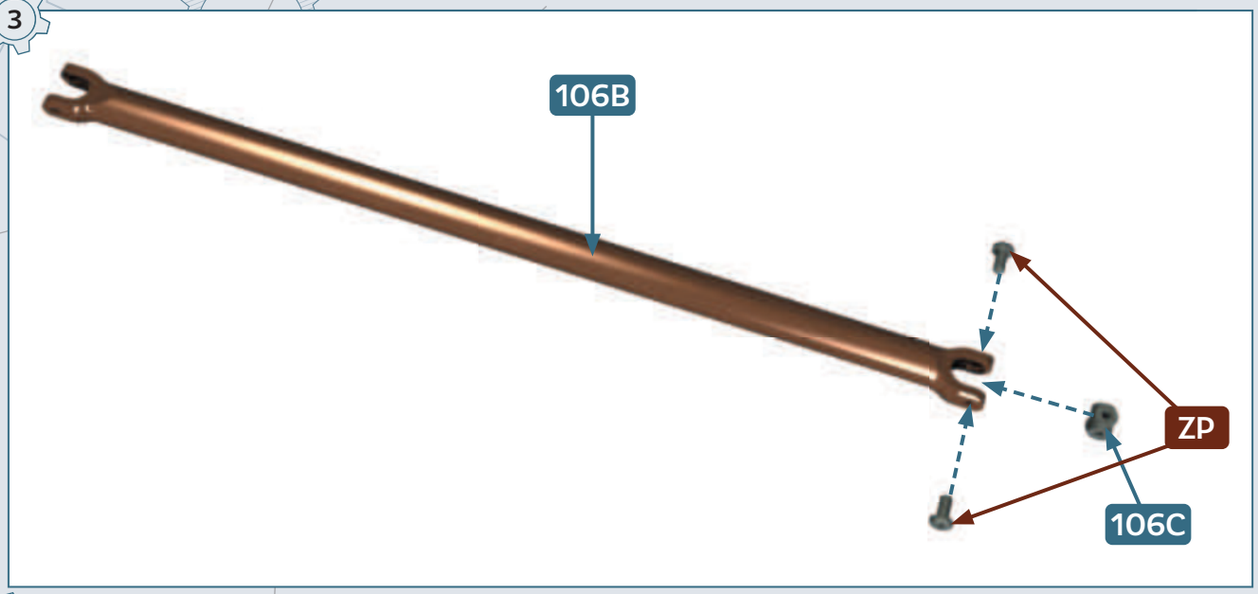

4

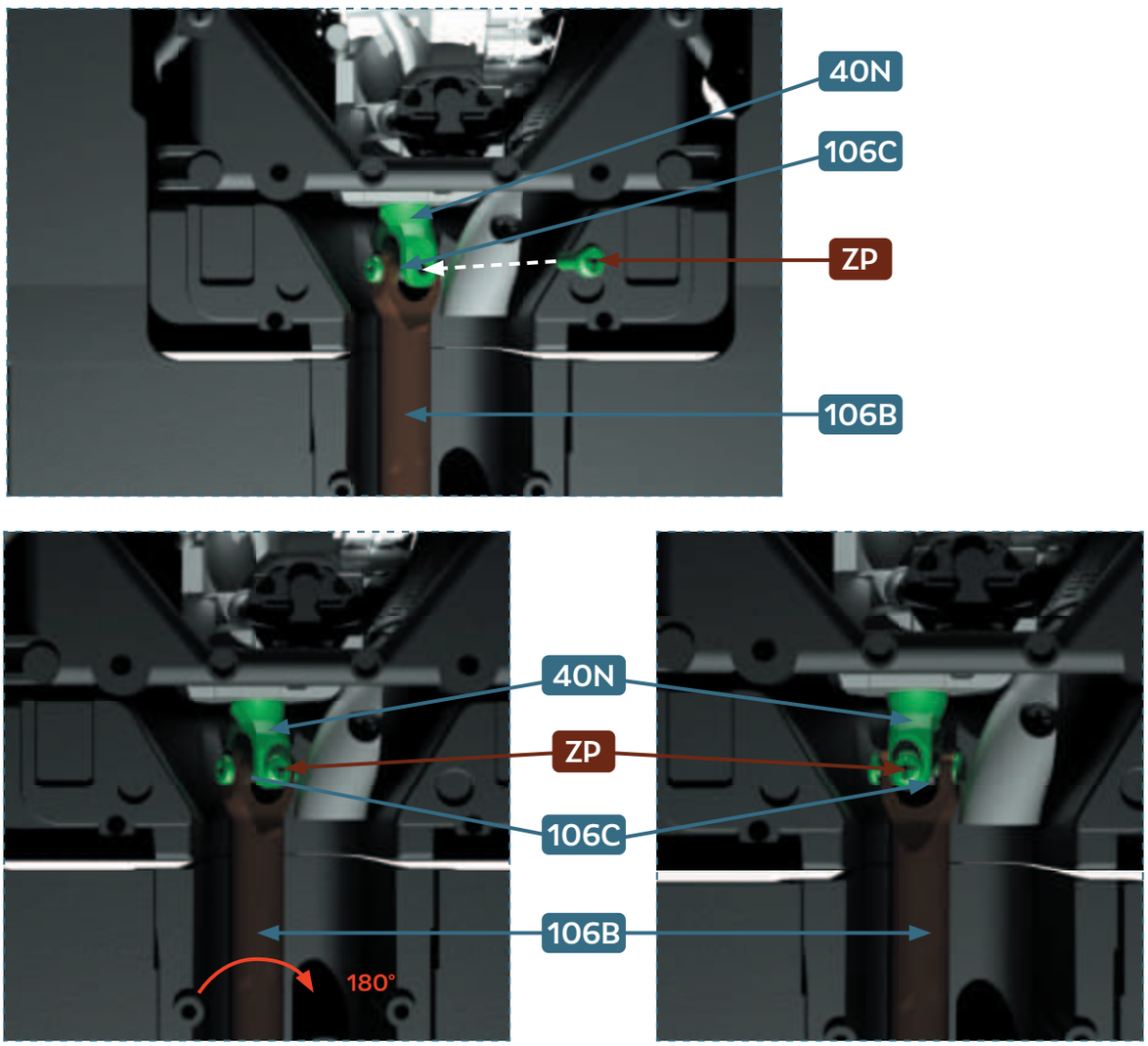

FR Tournez (180°) pour visser
ENG Turn (180°) to screw

5

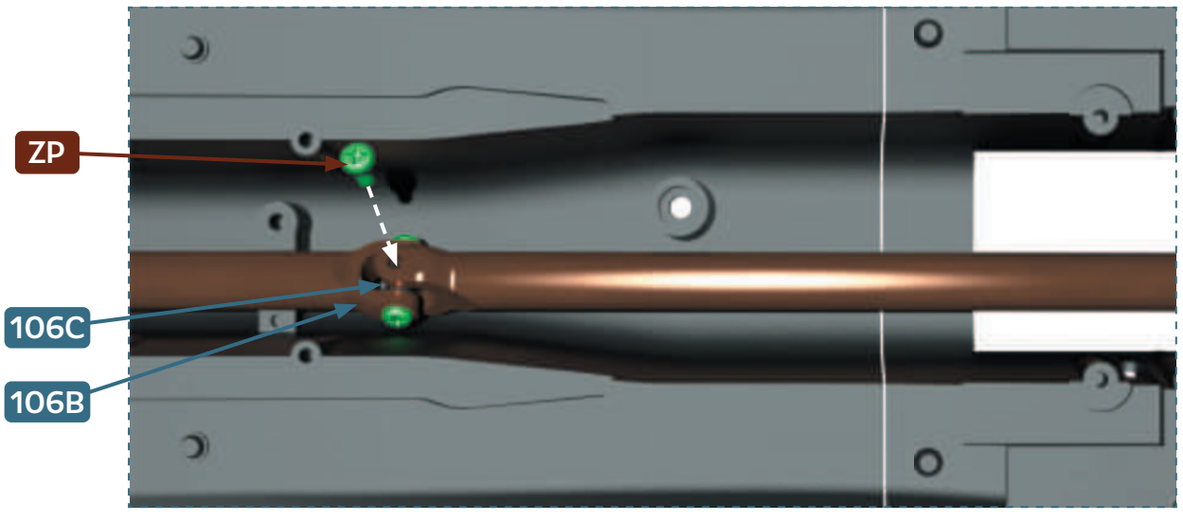

6

FR Tournez (180°) pour visser
ENG Turn (180°) to screw

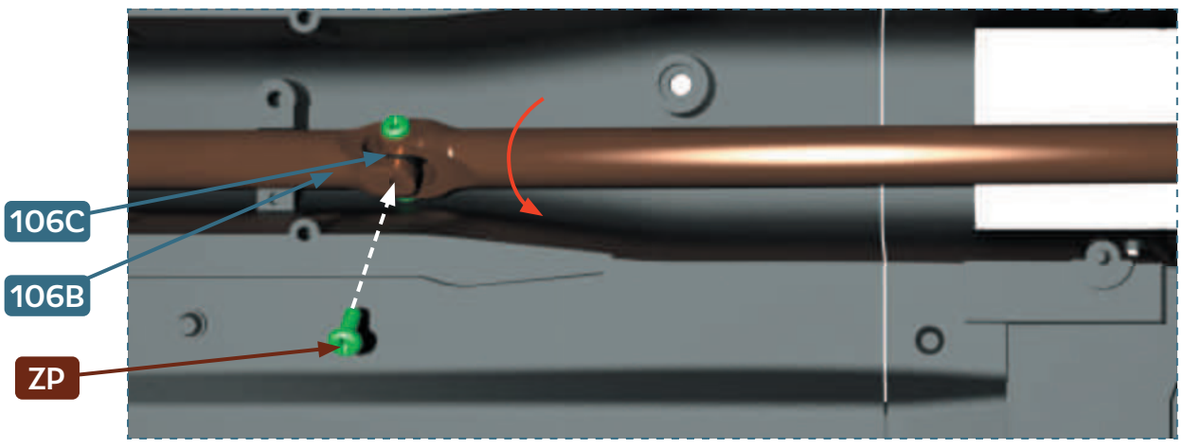

7

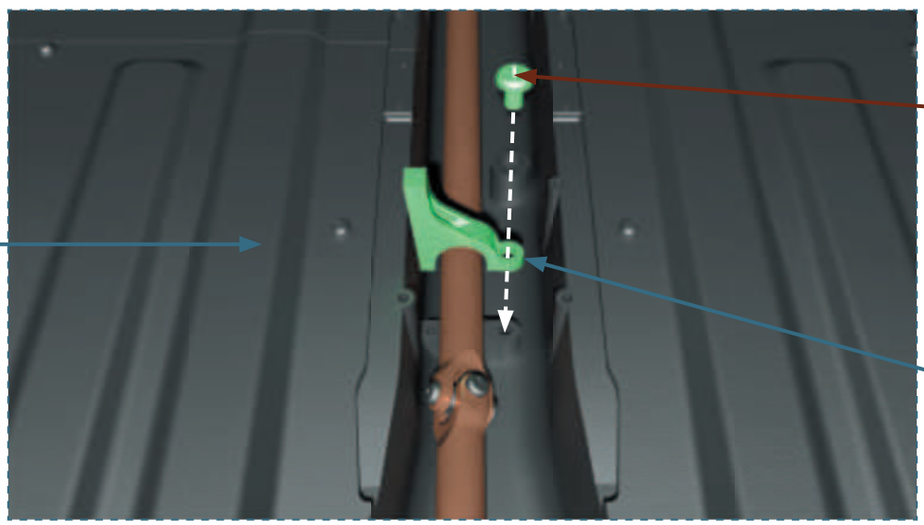

TUYAU D'ÉCHAPPEMENT
•
EXHAUST PIPE

107

PIÈCES • PARTS LIST

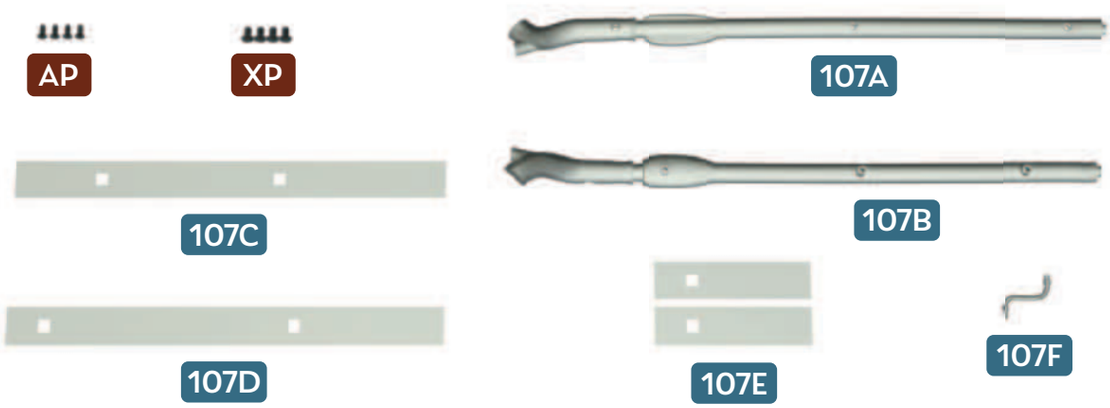

107A Tuyau d'échappement 1 • Exhaust pipe 1
107B Tuyau d'échappement 2 • Exhaust pipe 2
107C Isolant thermique en aluminium 1 • Aluminium thermal insulator 1
107D Isolant thermique en aluminium 2 • Aluminium thermal insulator 2
107E Isolants thermiques en aluminium 3 • Aluminium thermal insulators 3 **× 2**
107F Tuyau de la sonde d'oxygène • Oxygen sensor pipe

AP Vis • Screws 1.7 × 4 mm **× 4**
XP Vis • Screws 2.3 × 4 mm **× 4**

1

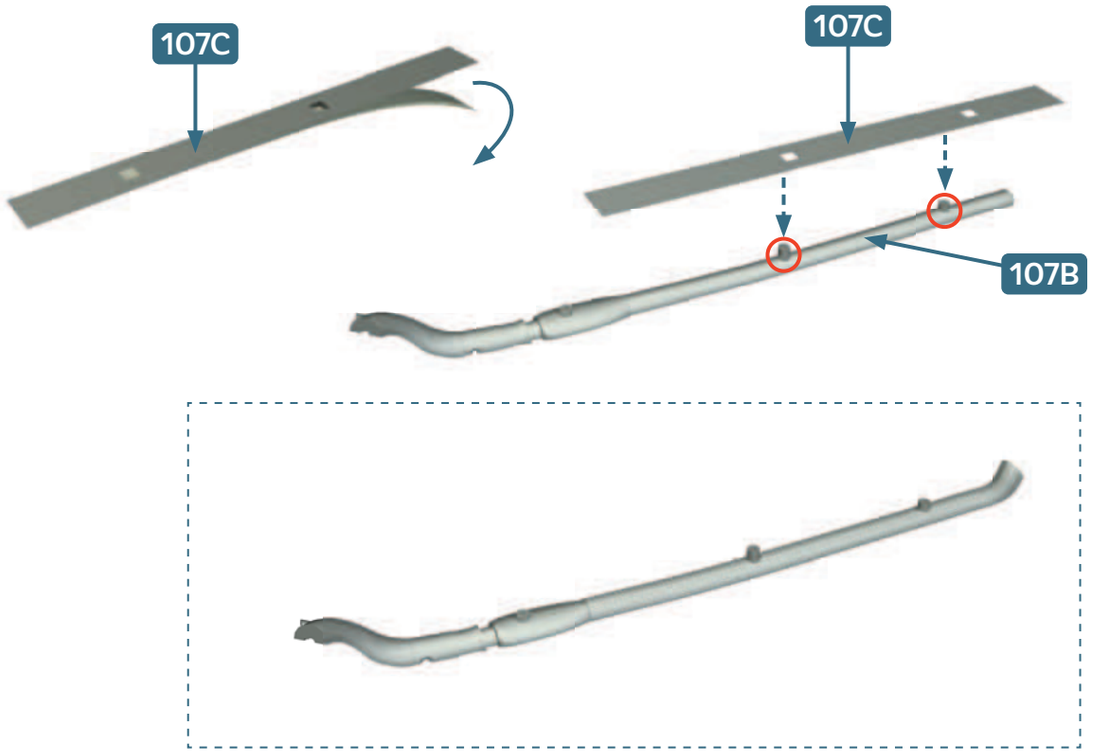

2

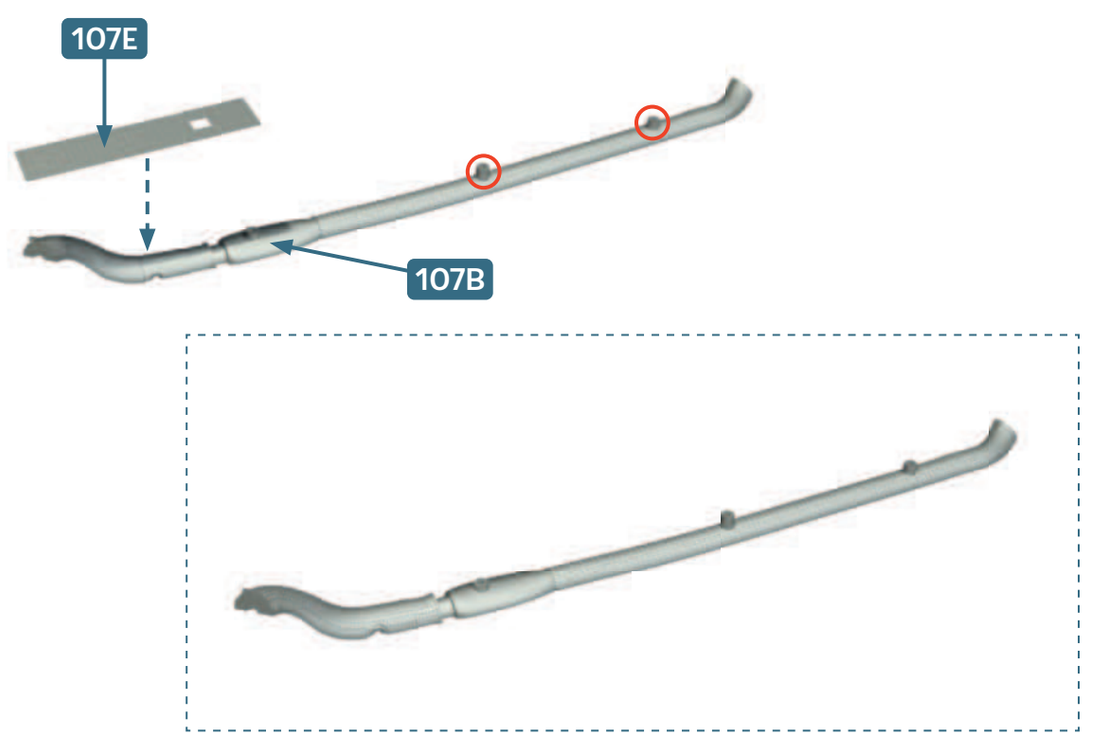

3

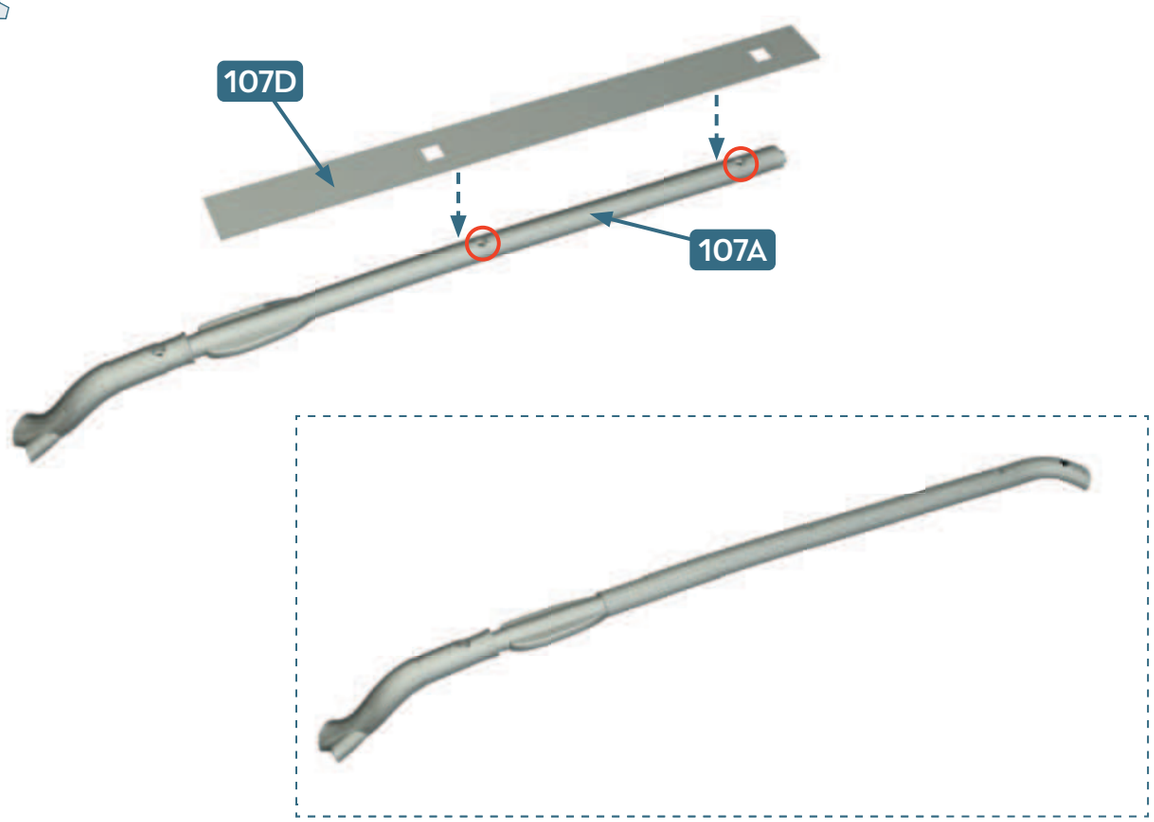

4

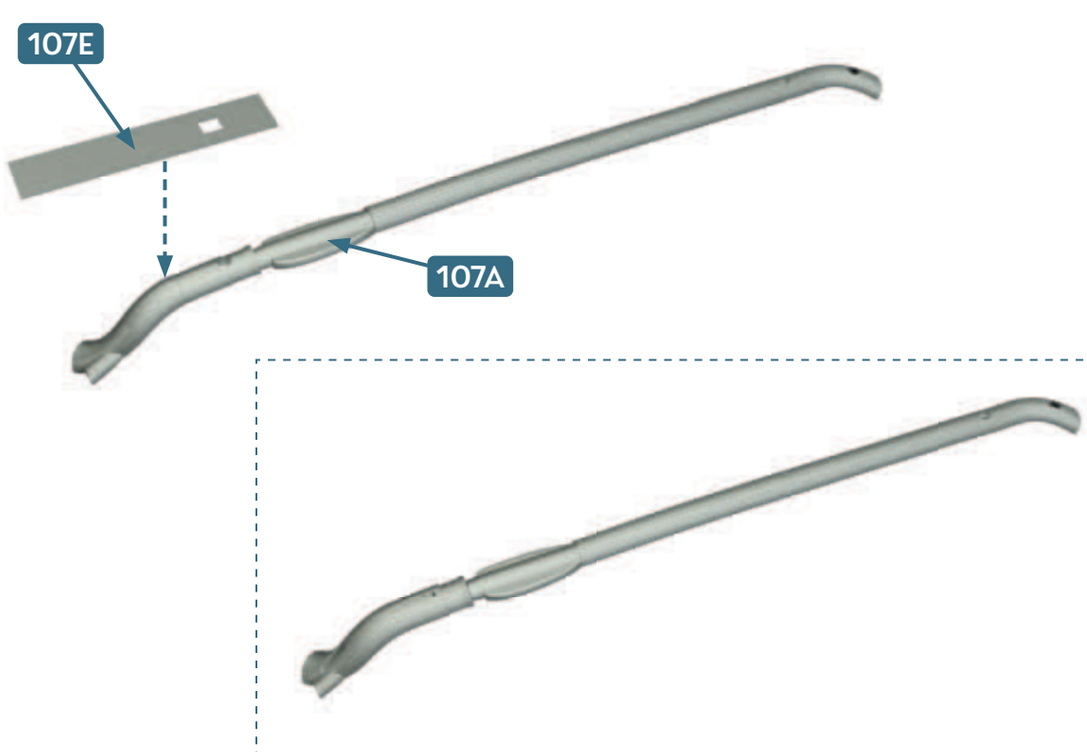

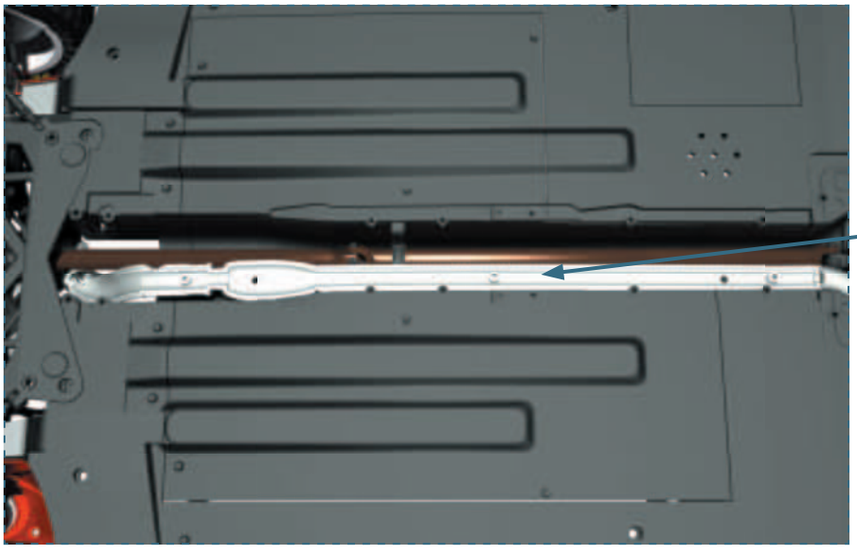
107B

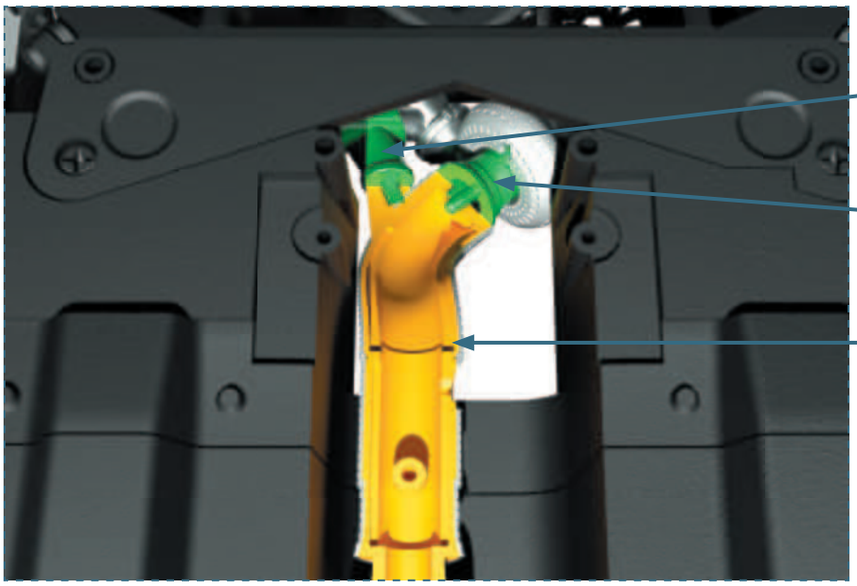
8D
8M
107B

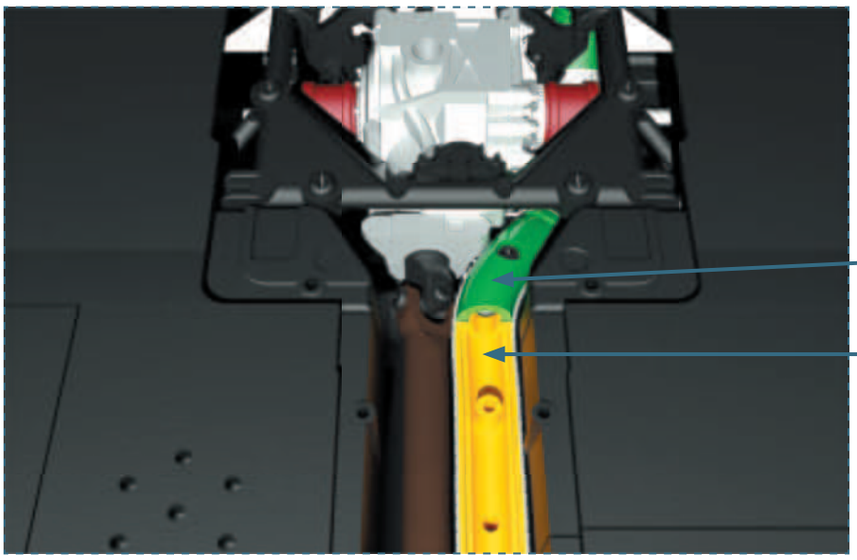
39G
107B

6

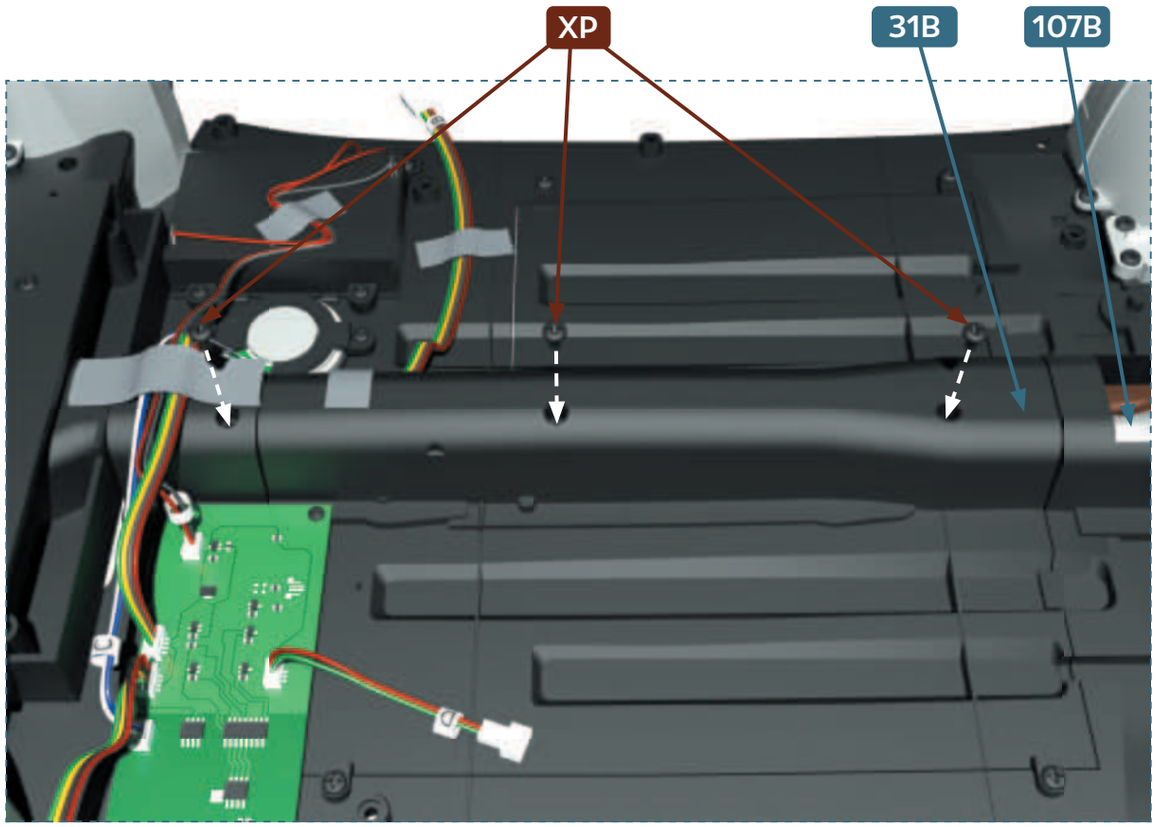

7

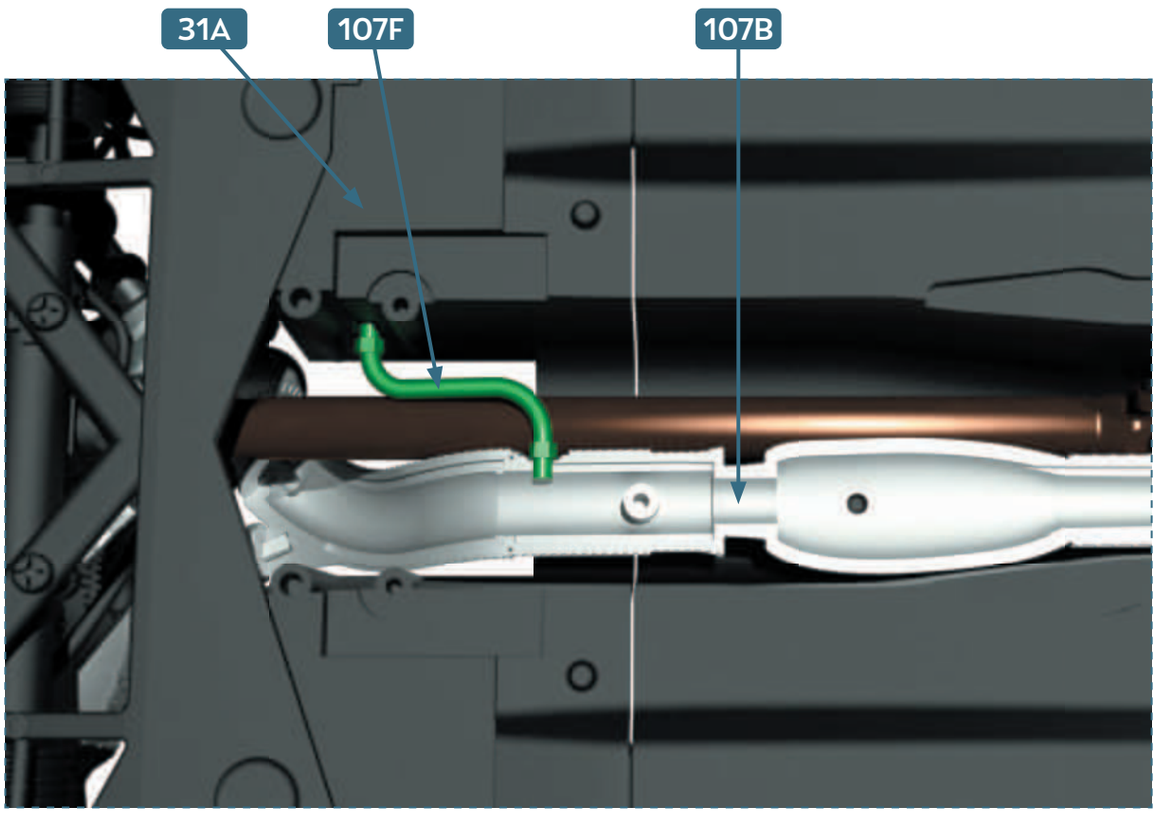

8

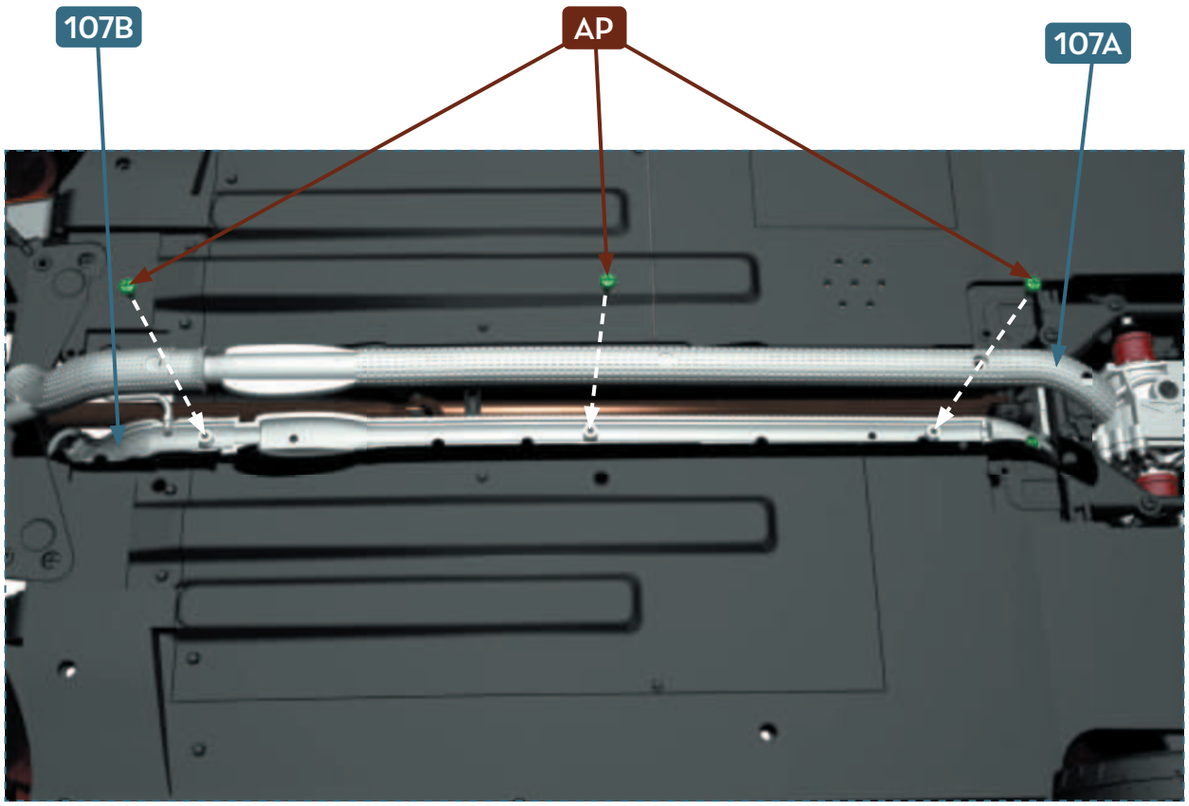

RÉSULTAT DE MONTAGE • FINAL RESULT

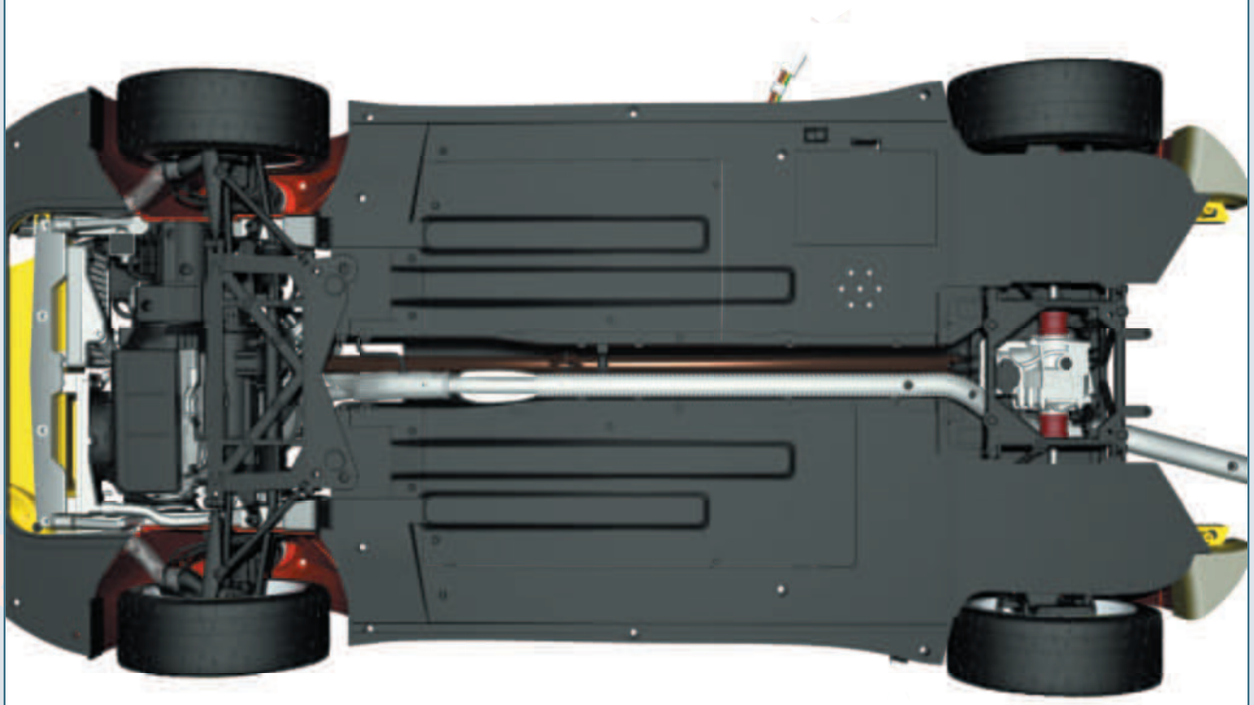

PROTECTION DU TUYAU D'ÉCHAPPEMENT

EXHAUST PIPE PROTECTION

PIÈCES • PARTS LIST

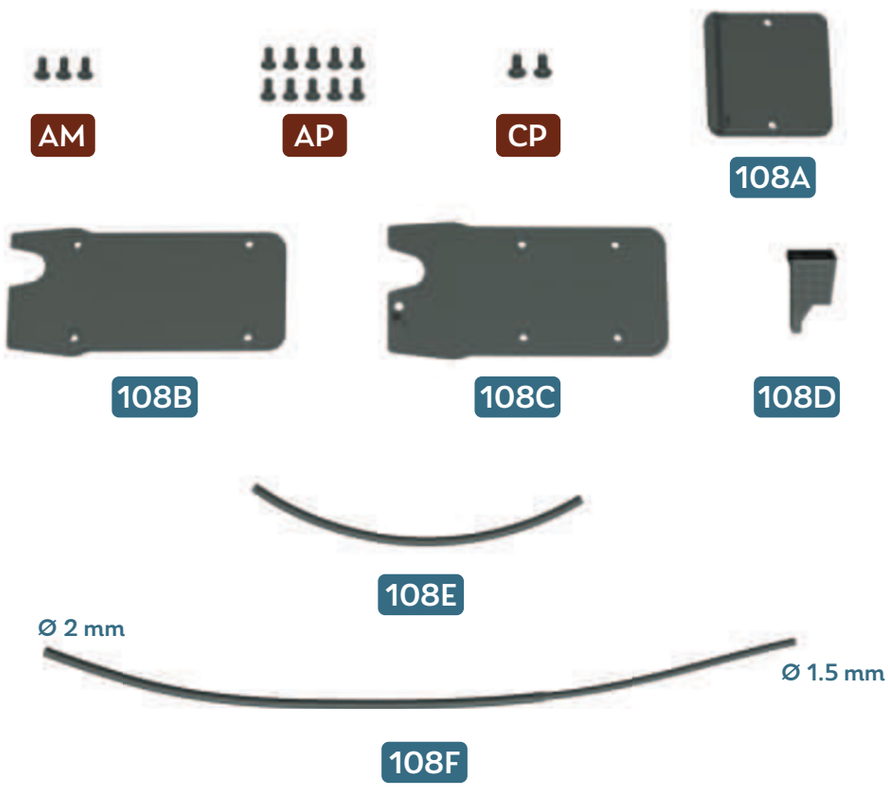

108A Protection du tuyau d'échappement 1 • Exhaust pipe protection 1
108B Protection du tuyau d'échappement 2 • Exhaust pipe protection 2
108C Protection du tuyau d'échappement 3 • Exhaust pipe protection 3
108D Protection du tuyau d'échappement 4 • Exhaust pipe protection 4
108E Durit de refroidissement 1 • Cooling hose 1 (**80 mm**)
108F Flexible hydraulique de la boîte de vitesses • Gearbox hydraulic hose (**170 mm**)

AM Vis • Screws 1.7 × 4 mm **× 3**
AP Vis • Screws 1.7 × 4 mm **× 10**
CP Vis • Screws 2.0 × 4 mm **× 2**

1

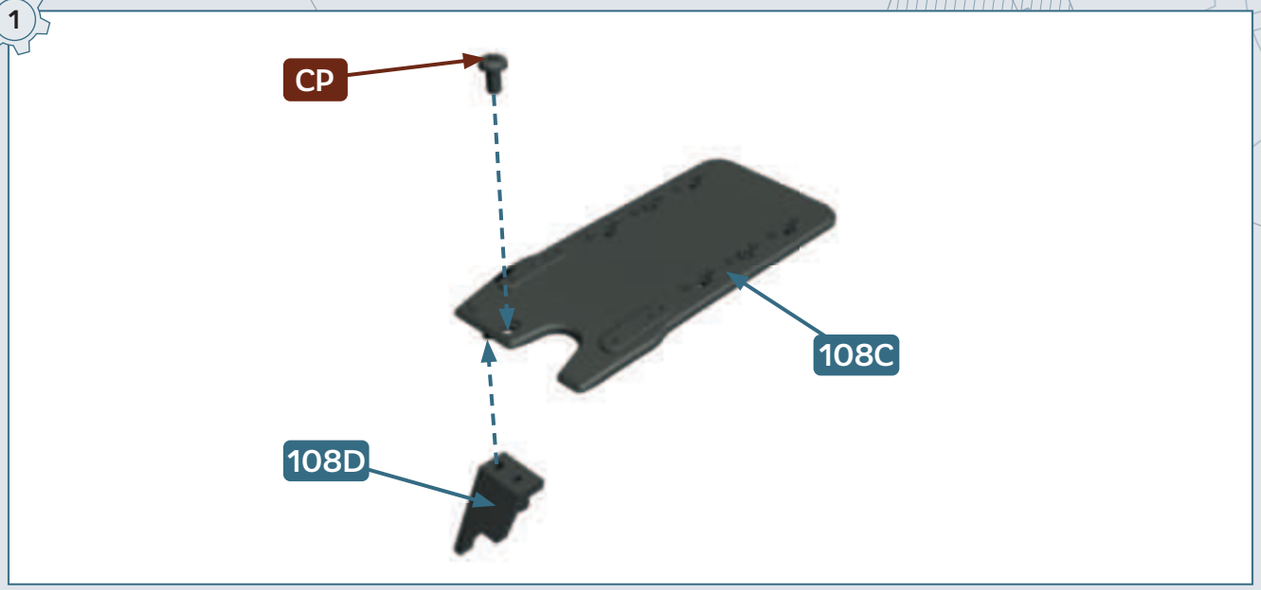

2

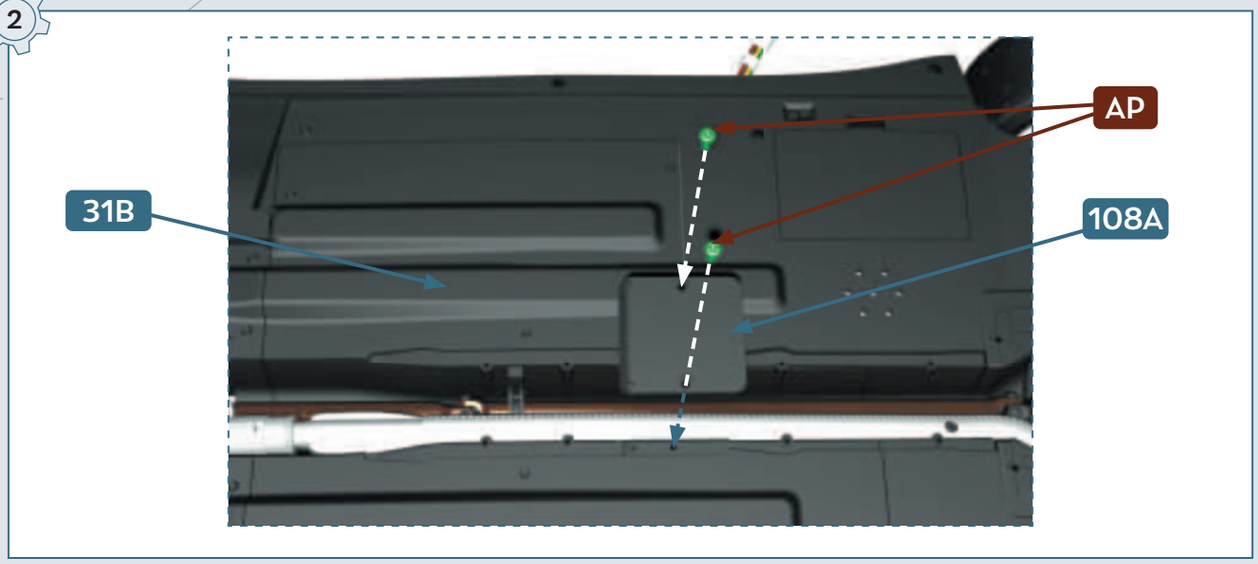

3

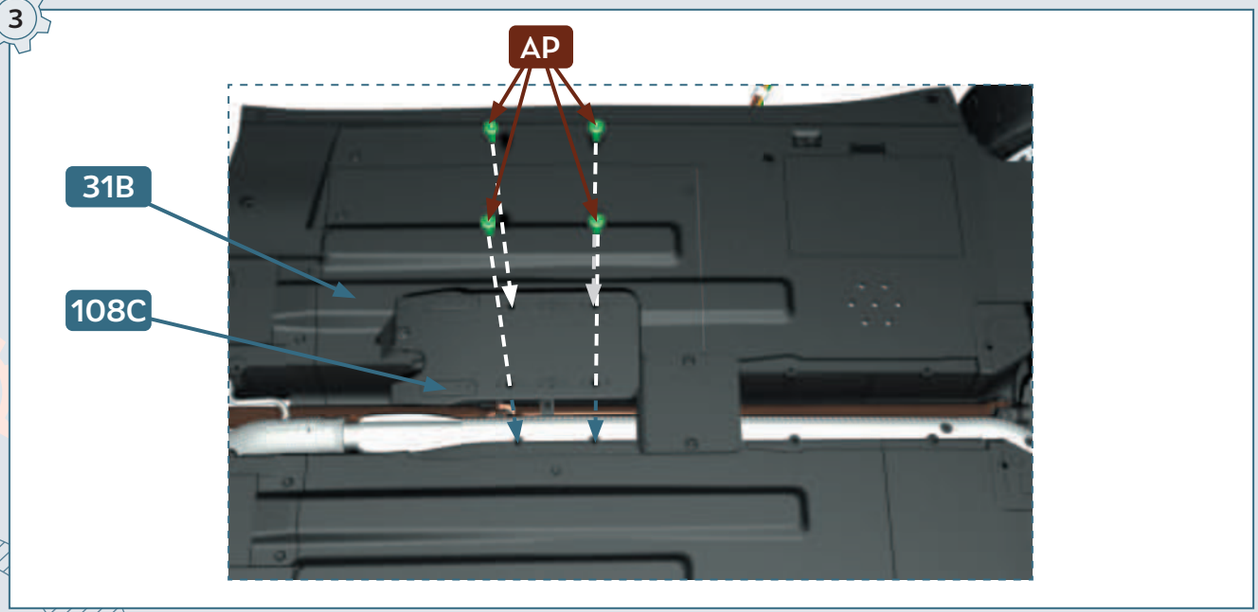

4

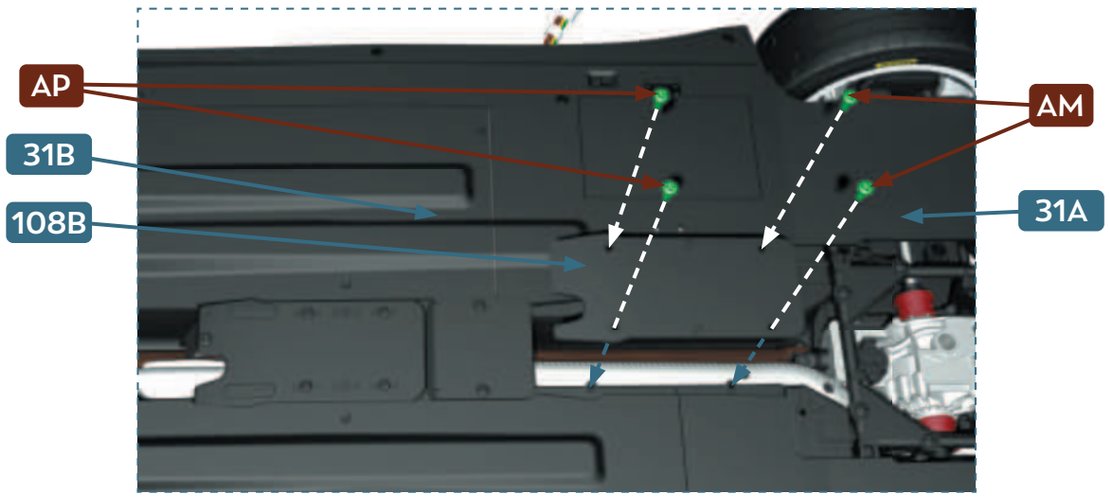

5

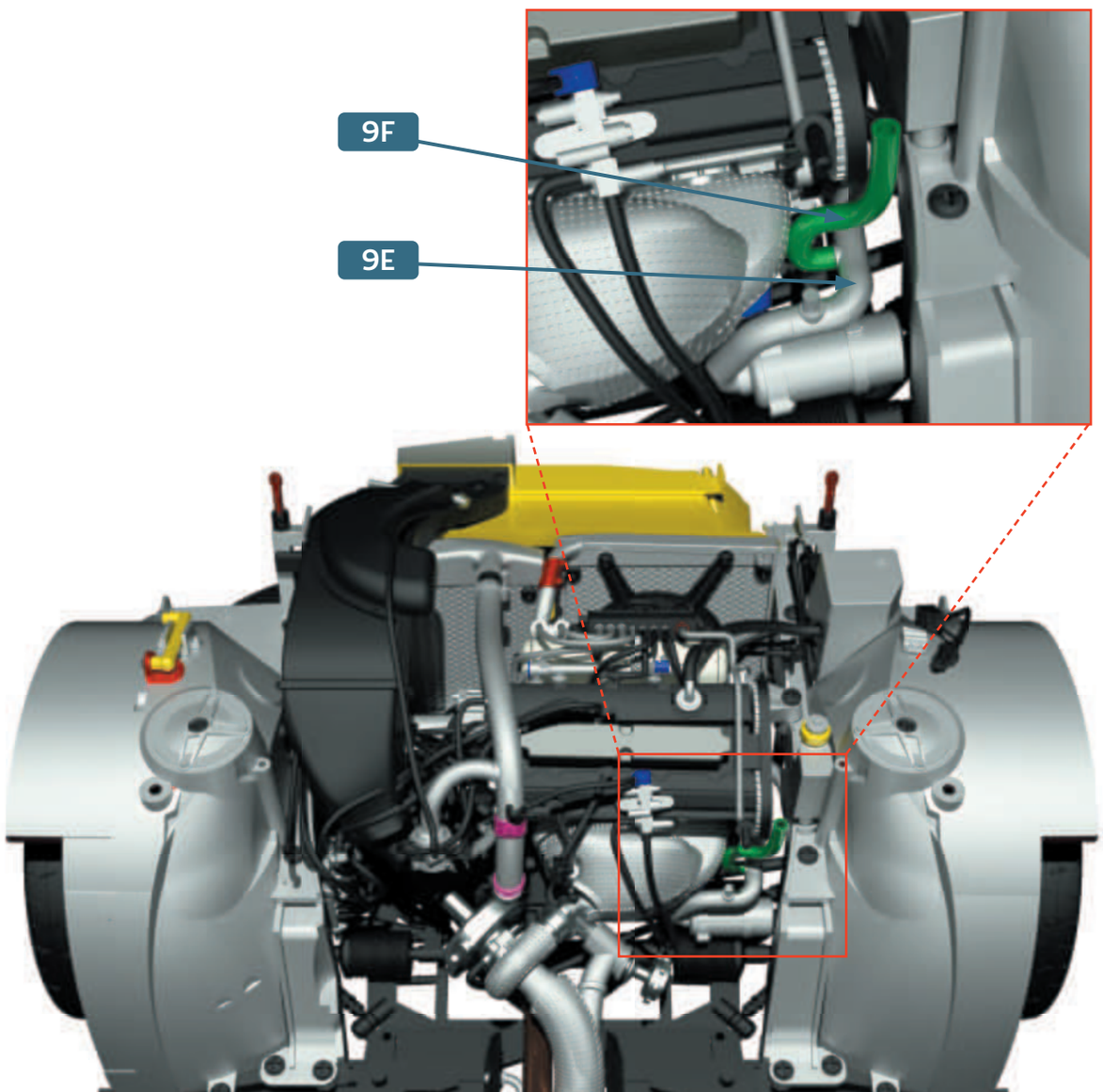

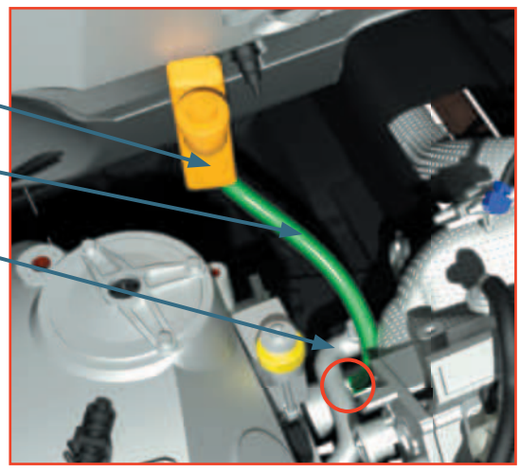
52E
108E
9E




52E
108E

7

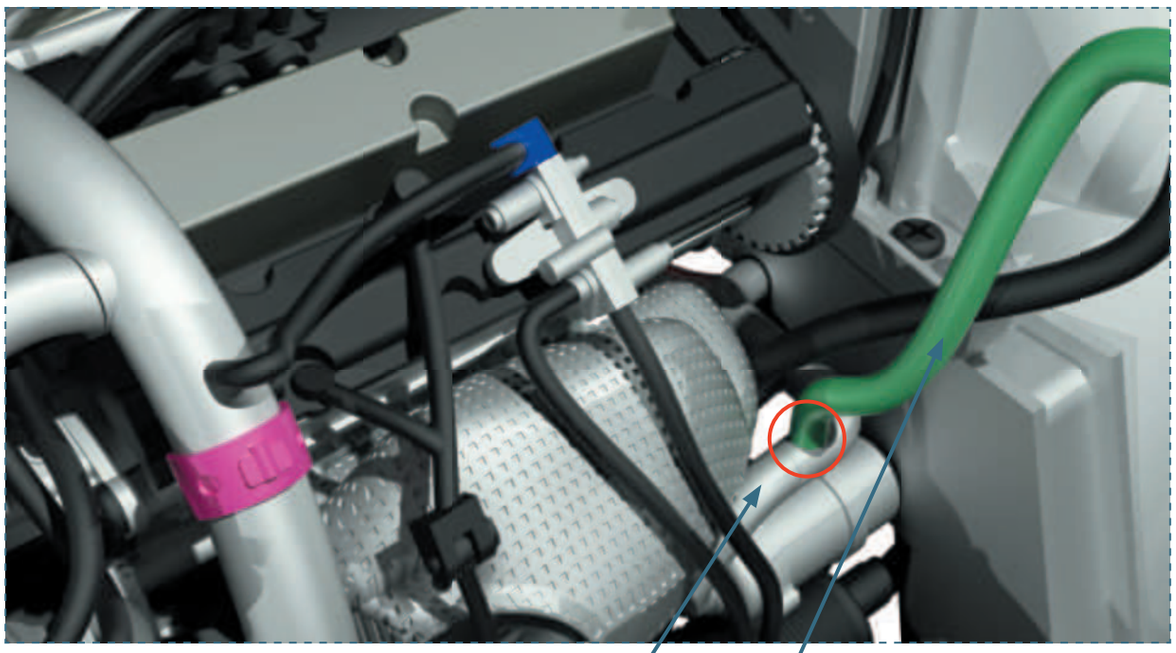



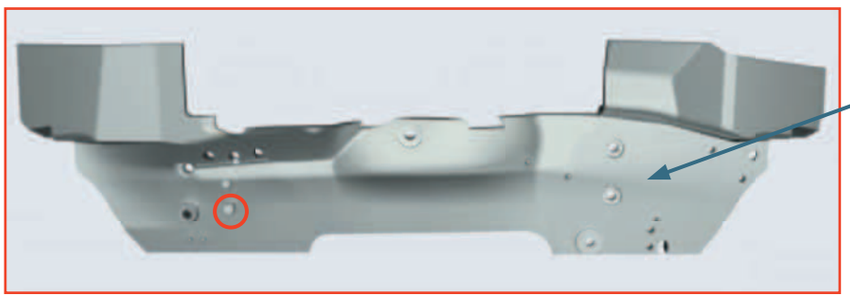

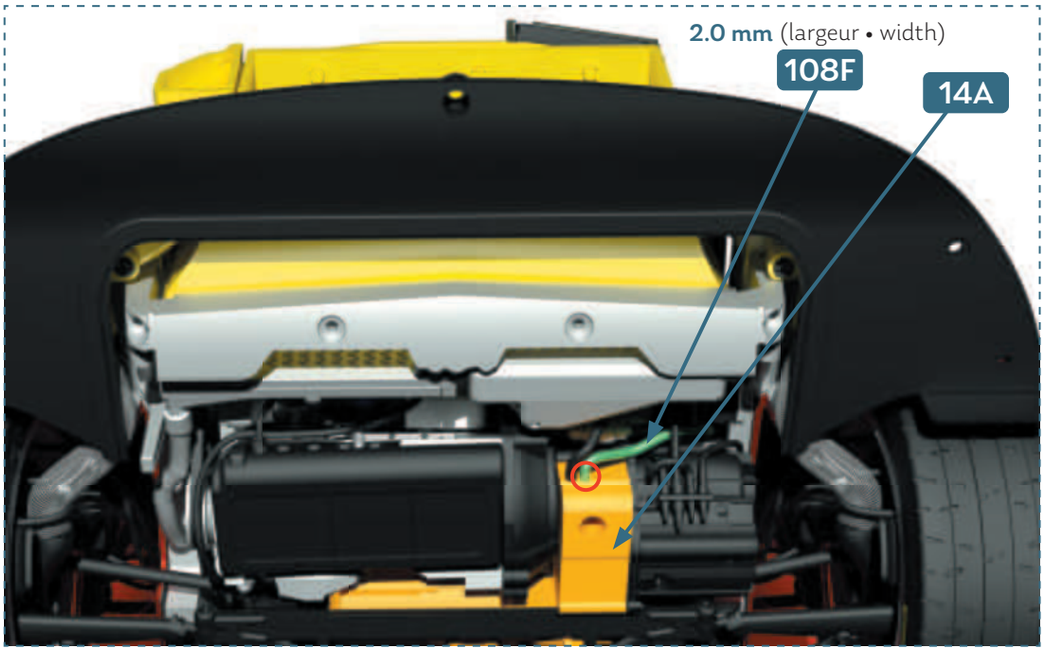
2.0 mm (largeur • width)
108F
14A

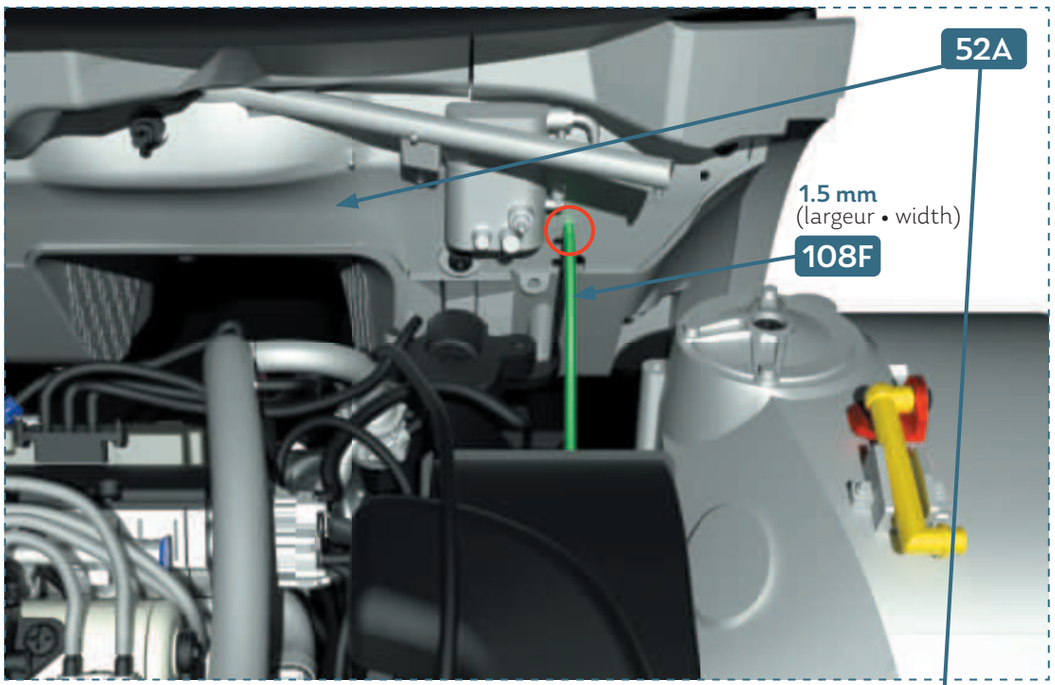
52A
1.5 mm
(largeur • width)
108F

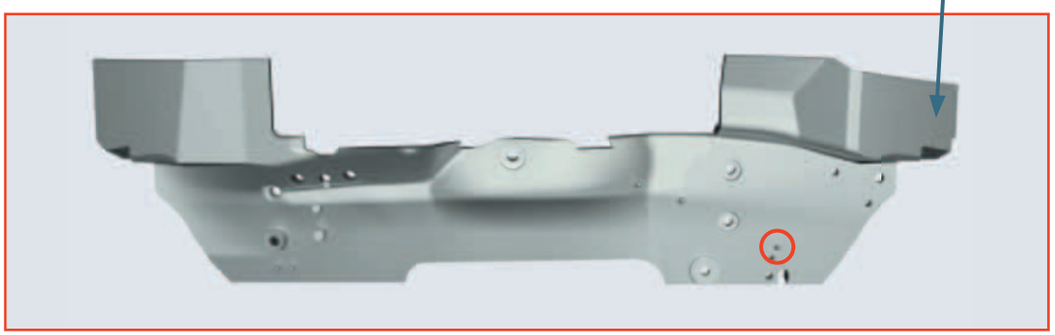

9

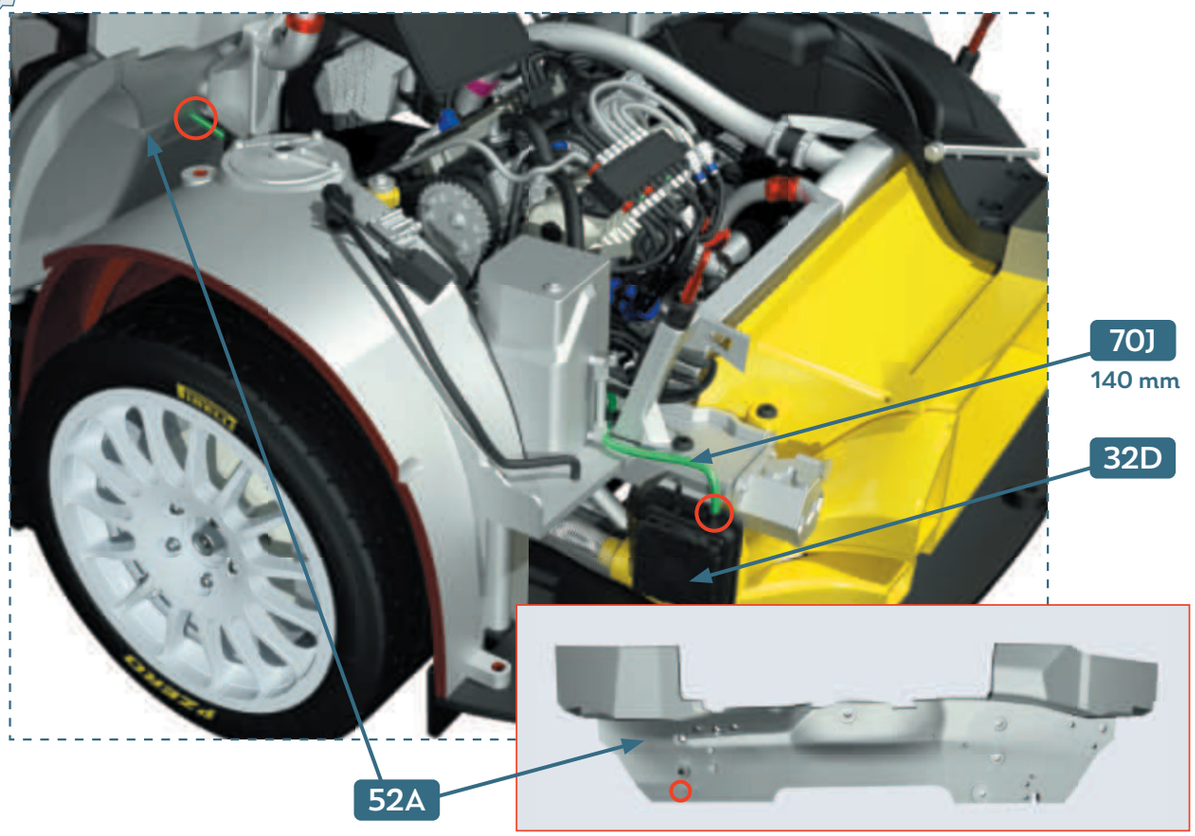

10

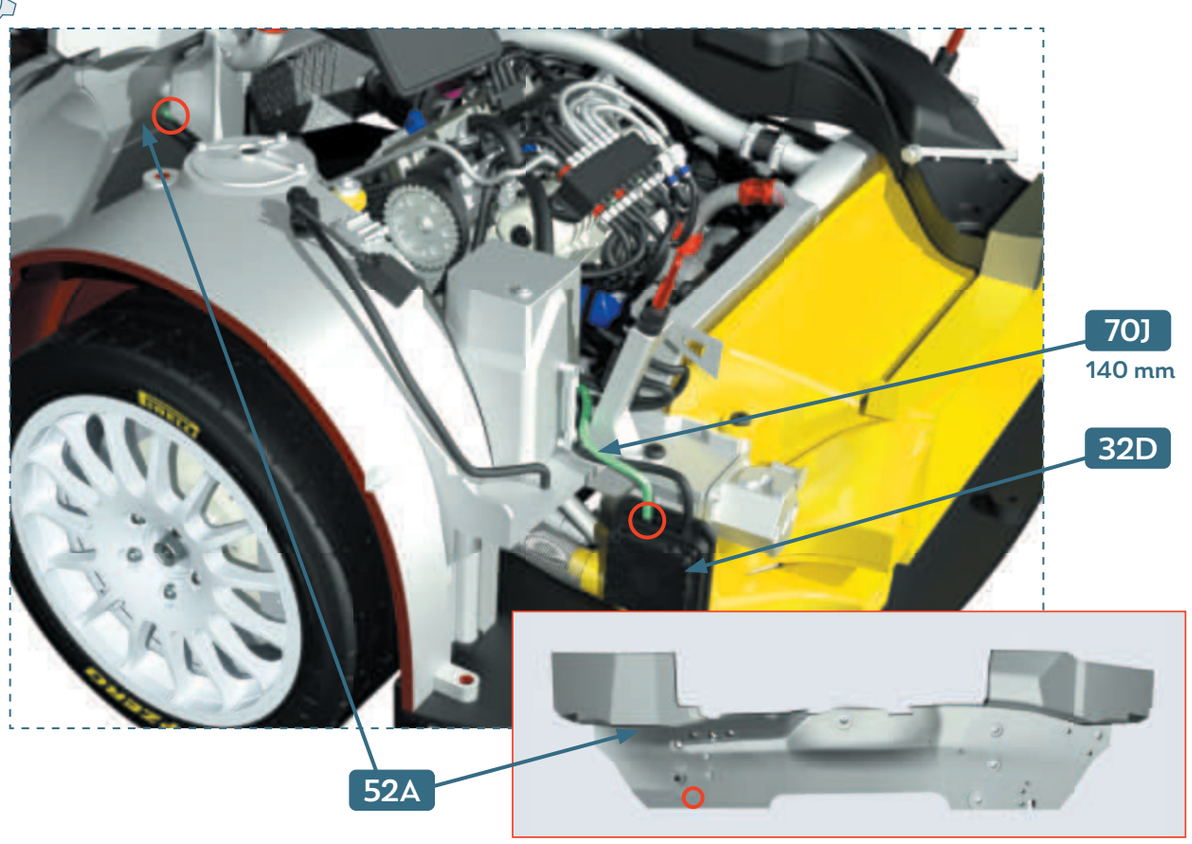

11

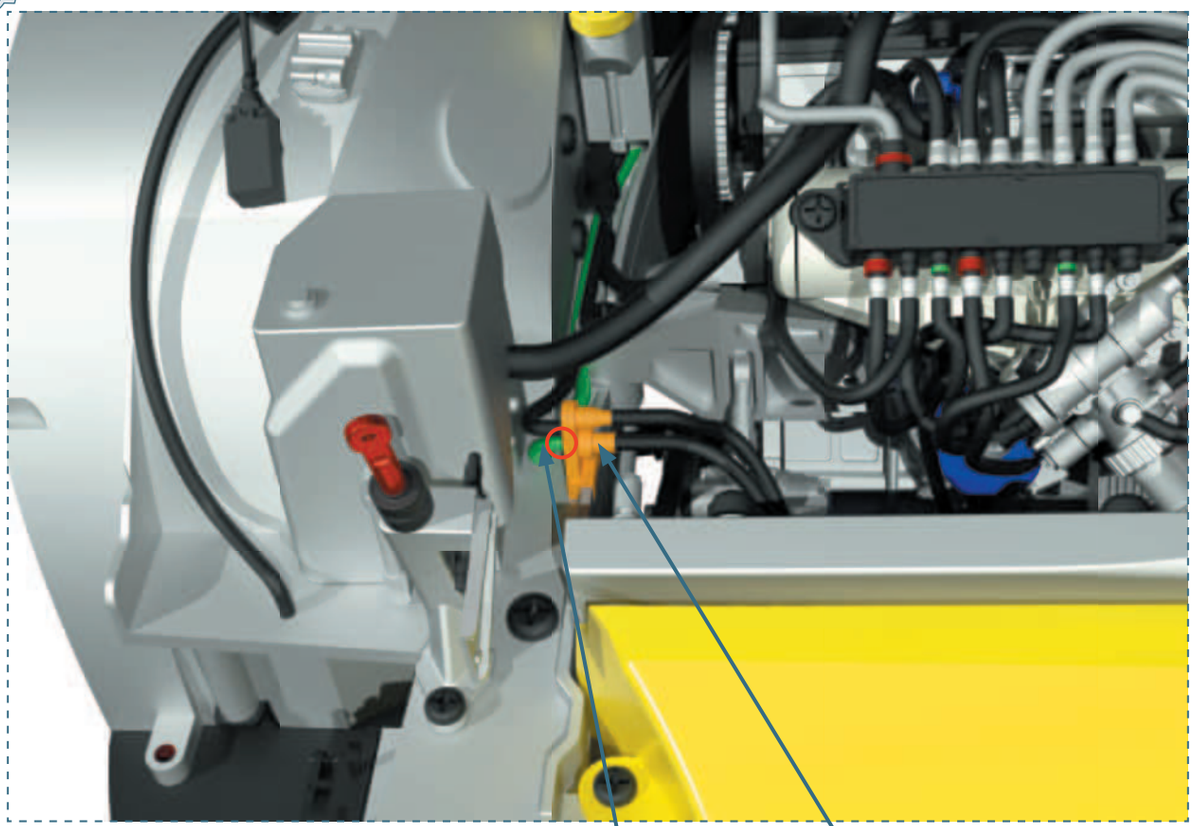

52E

70J

140 mm

21L



12

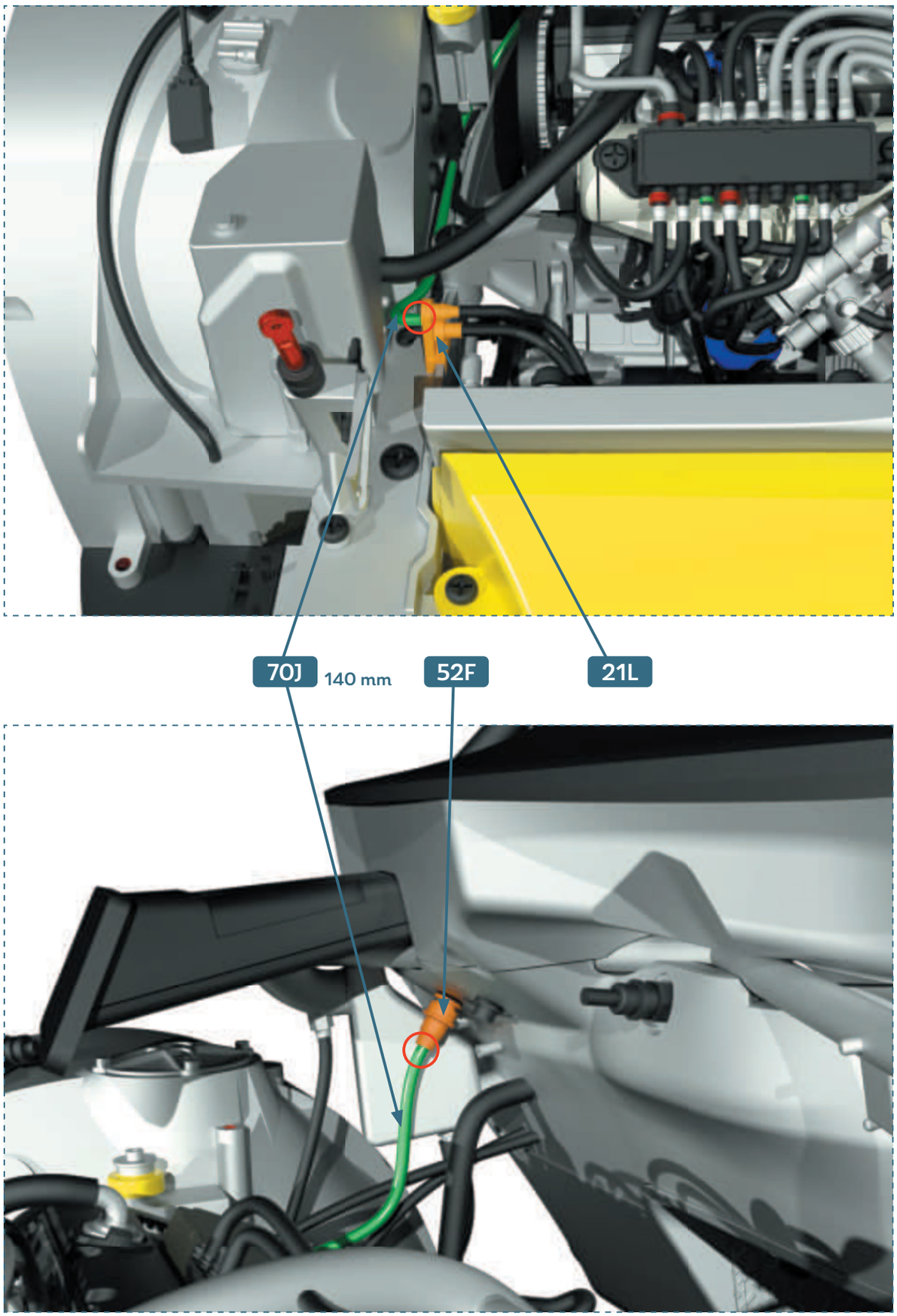

13

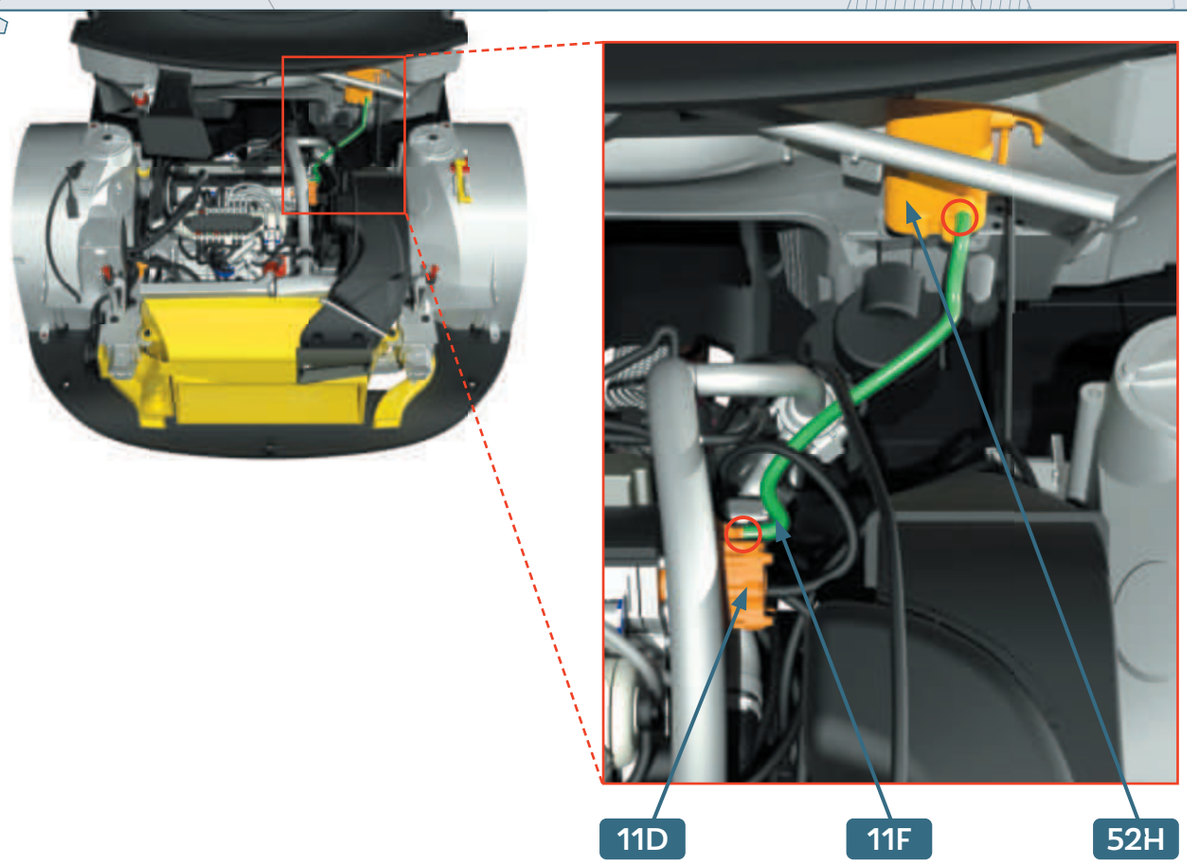

14

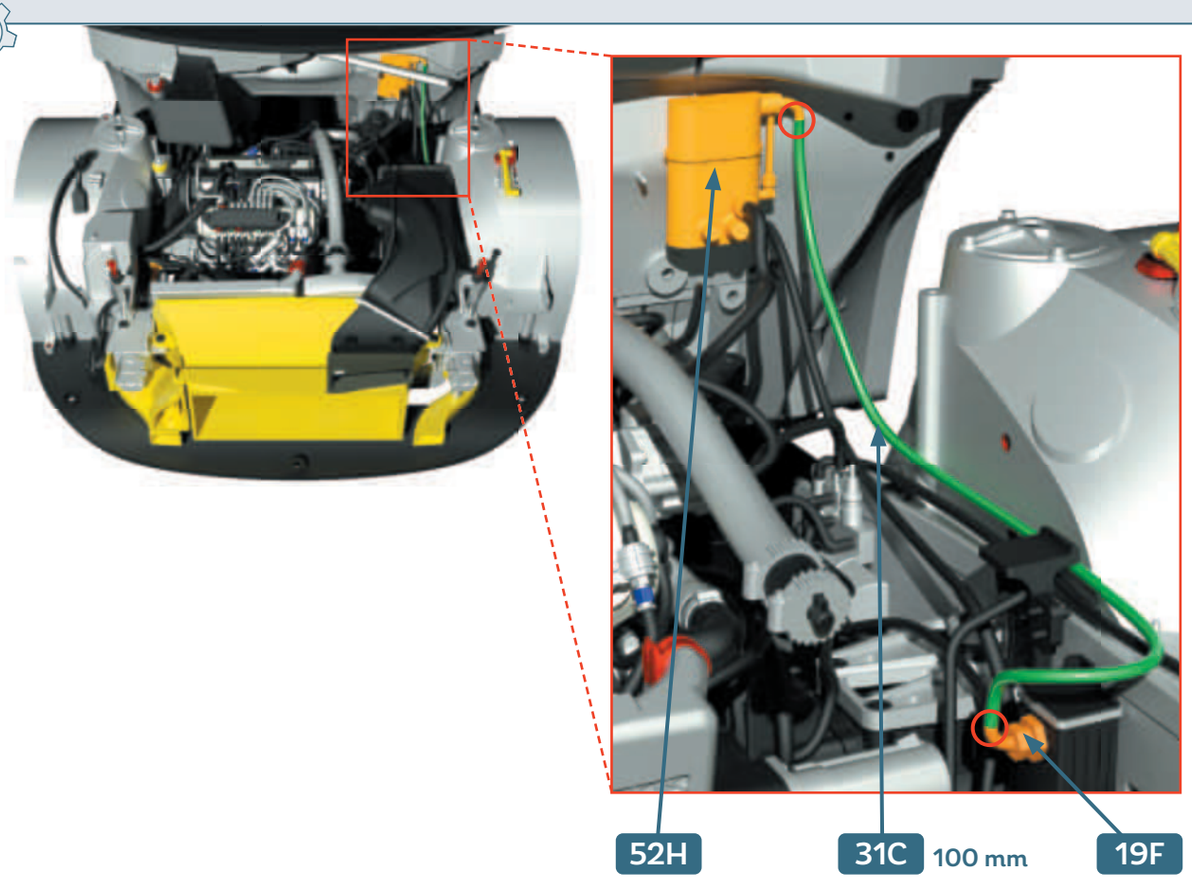

15

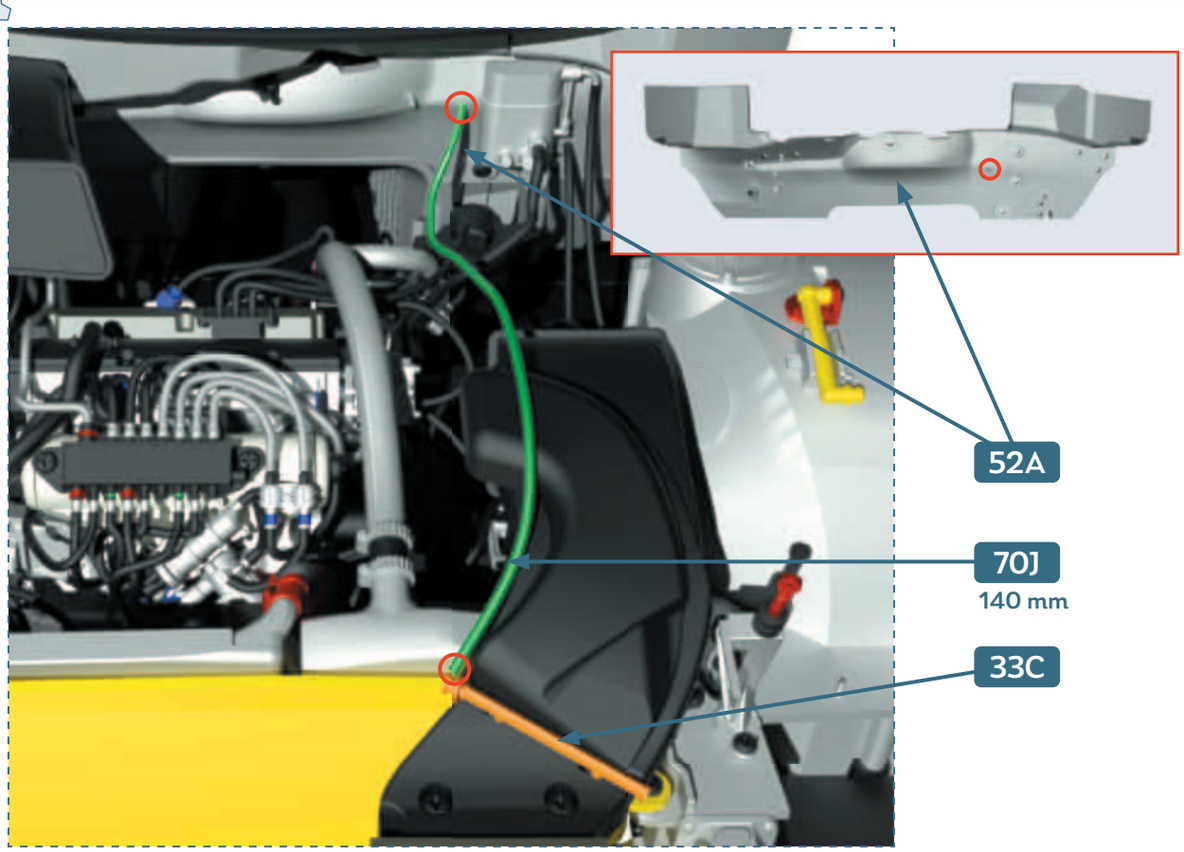

16

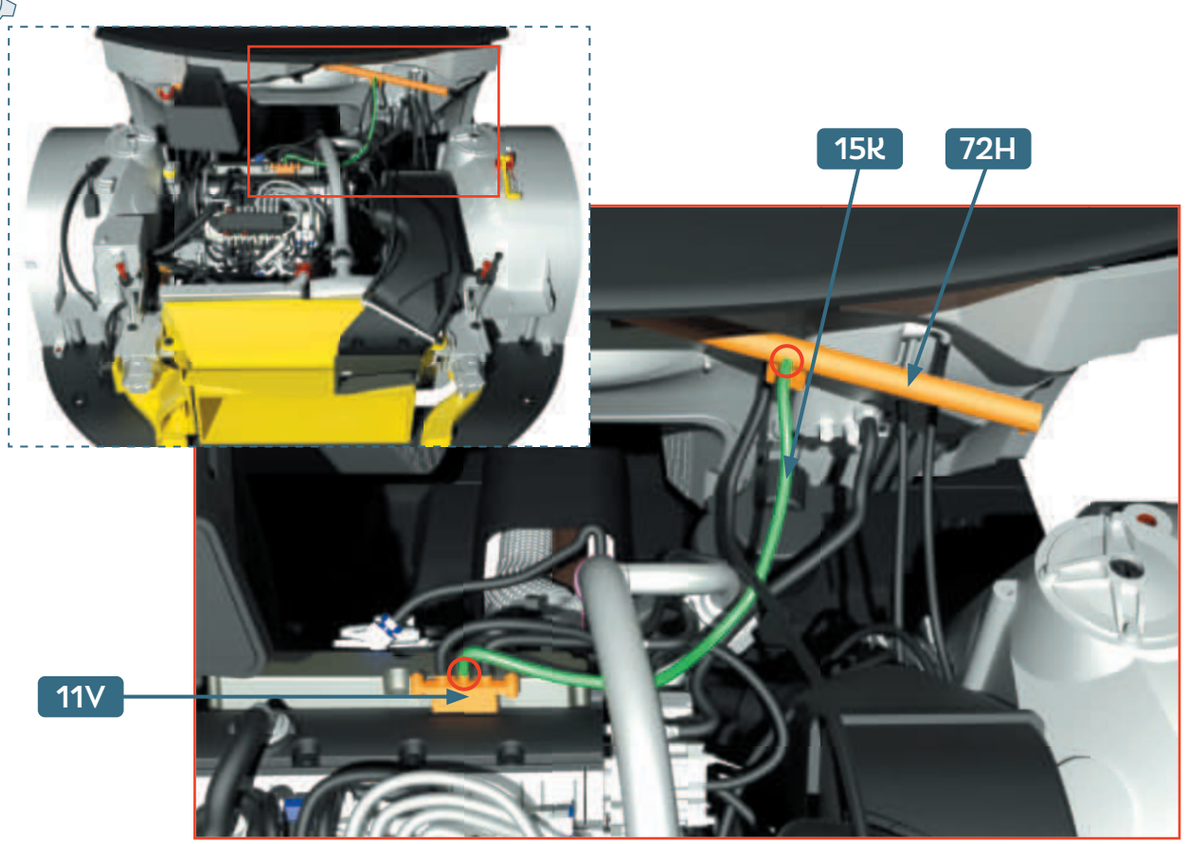

17

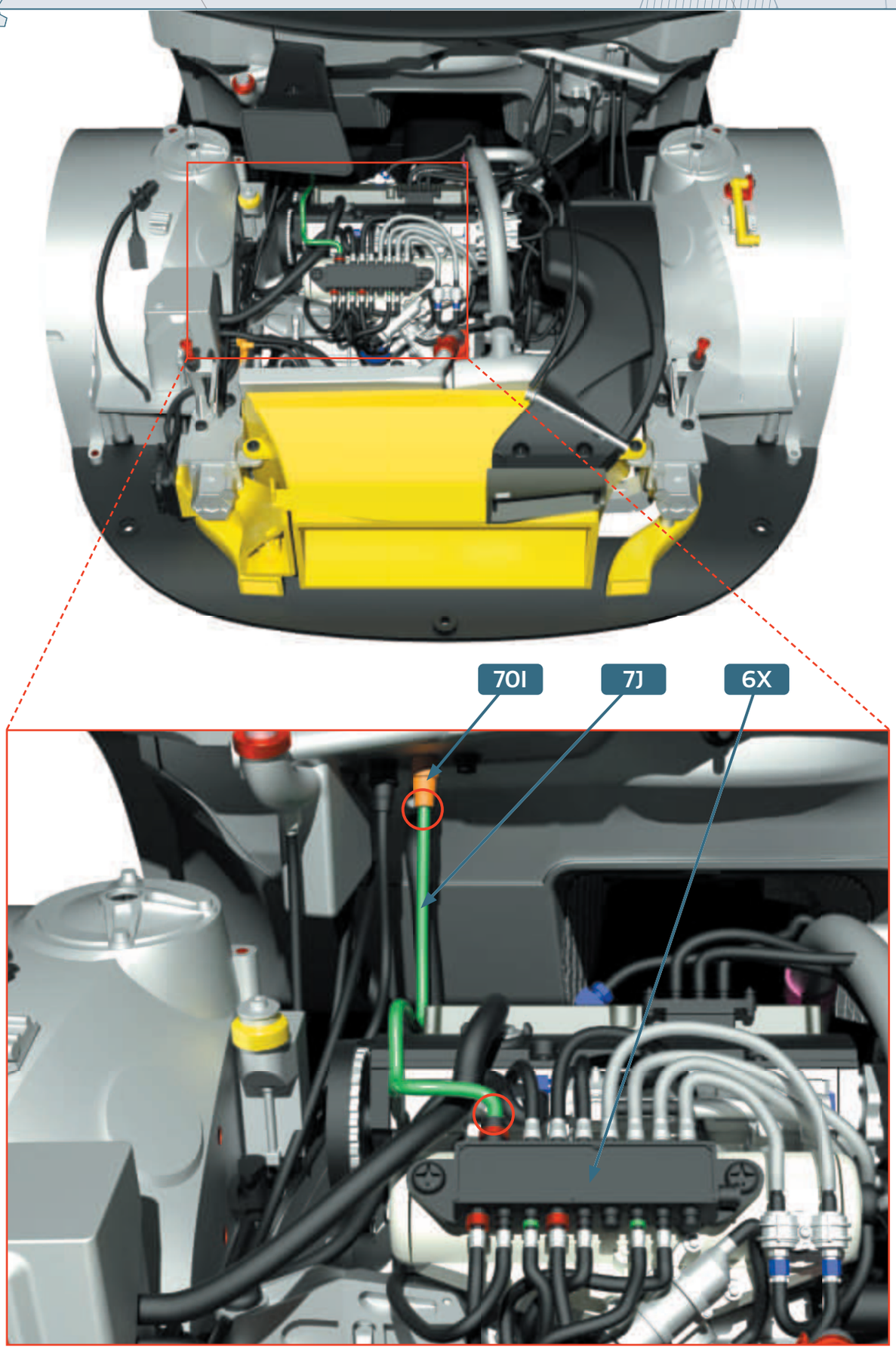

18

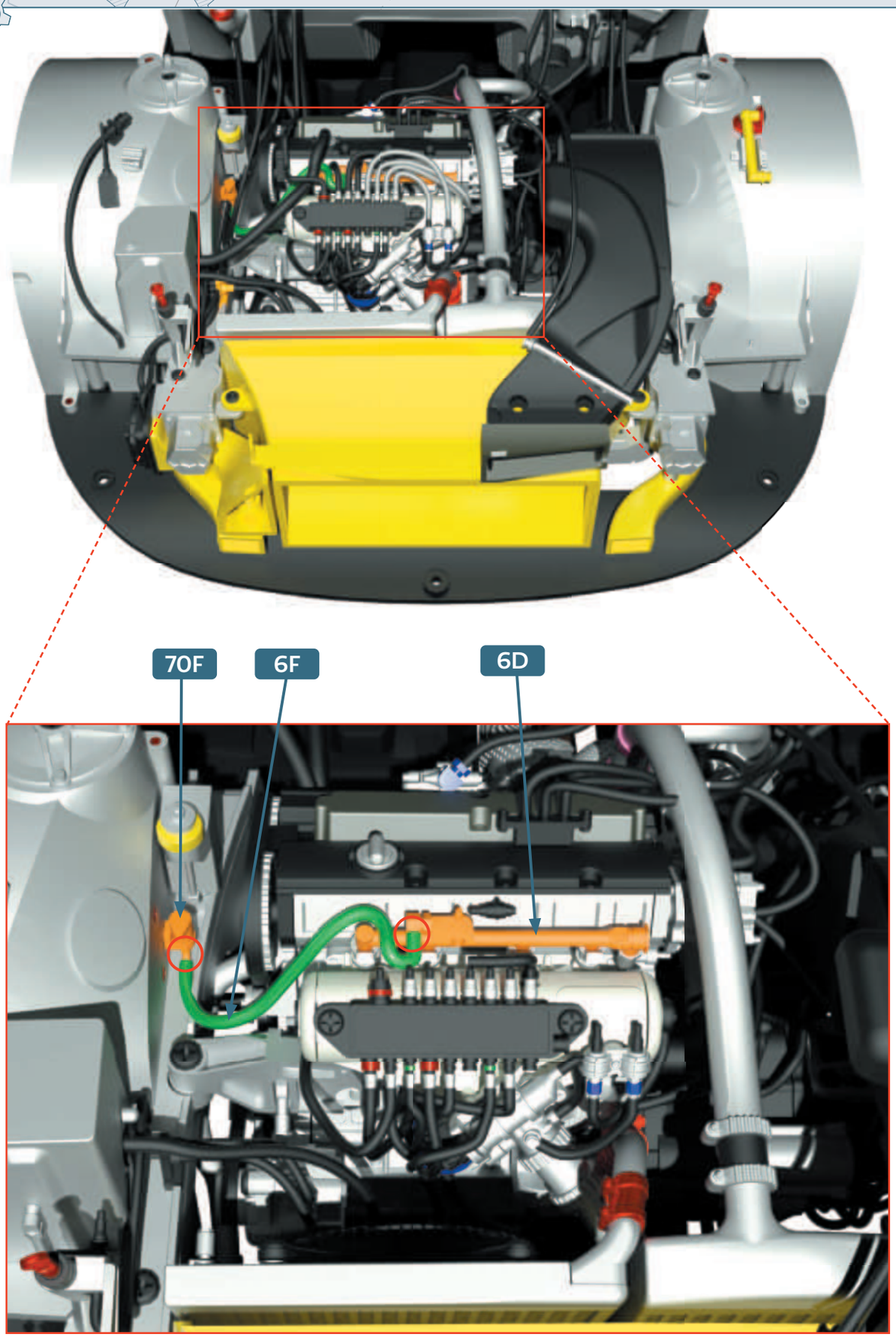

109 PROTECTION INFÉRIEURE • LOWER PROTECTION

PIÈCES • PARTS LIST

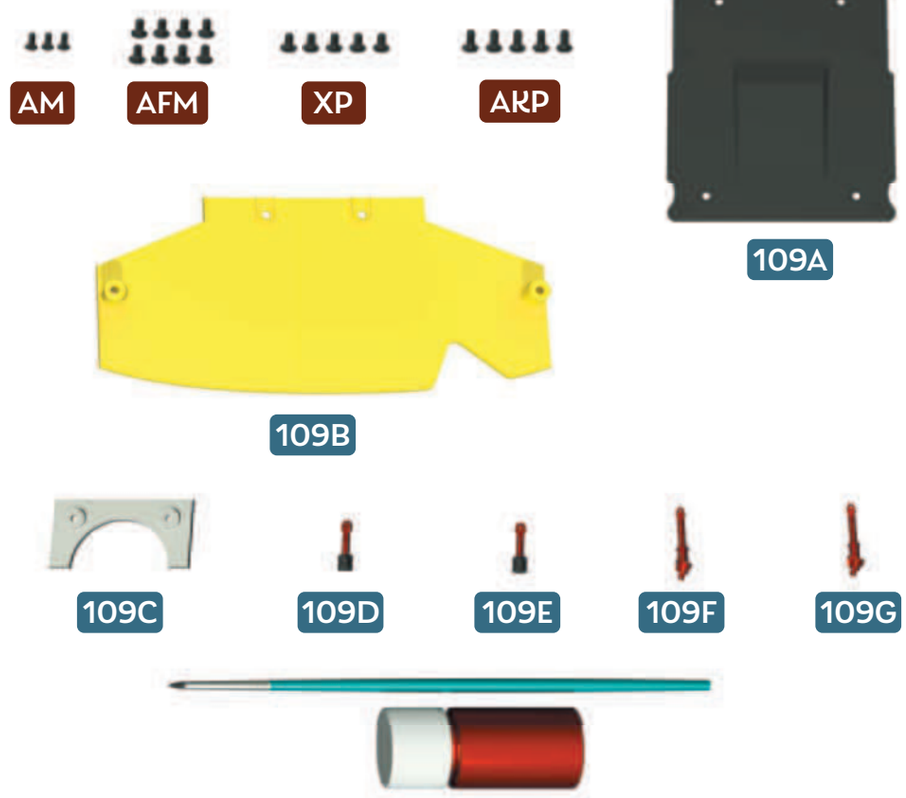

109A Protection inférieure du différentiel arrière • Lower rear differential protection
109B Protéction inférieure arrière • Rear lower protection
109C Protection du tuyau d'échappement 5 • Exhaust pipe protection 5
109D Axe de la fermeture de sécurité gauche du capot • Left antiburst bonnet latch pin
109E Axe de la fermeture de sécurité droite du capot • Right antiburst bonnet latch pin
109F Axe de la fermeture de sécurité gauche du hayon • Left antiburst hatchback door latch pin
109G Axe de la fermeture de sécurité droite du hayon • Right antiburst hatchback door latch pin

Peinture de la carrosserie • Paint for car body
Pinceau • Brush

AM Vis • Screws 1.7 × 4 mm **× 3**
AFM Vis • Screws 2.3 × 4 mm **× 8**
XP Vis • Screws 2.3 × 4 mm **× 5**
ARP Vis • Screws 2.3 × 5 mm **× 5**

1

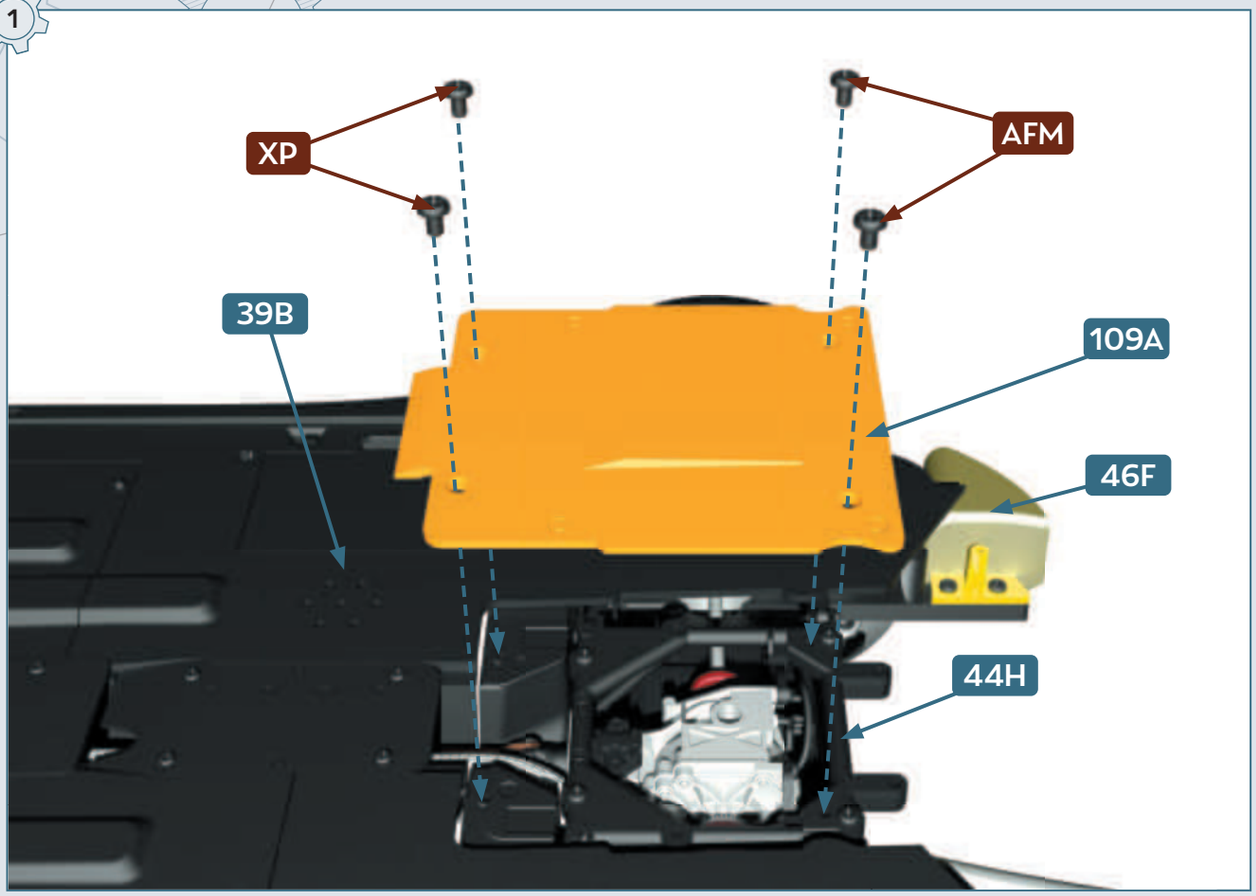

2

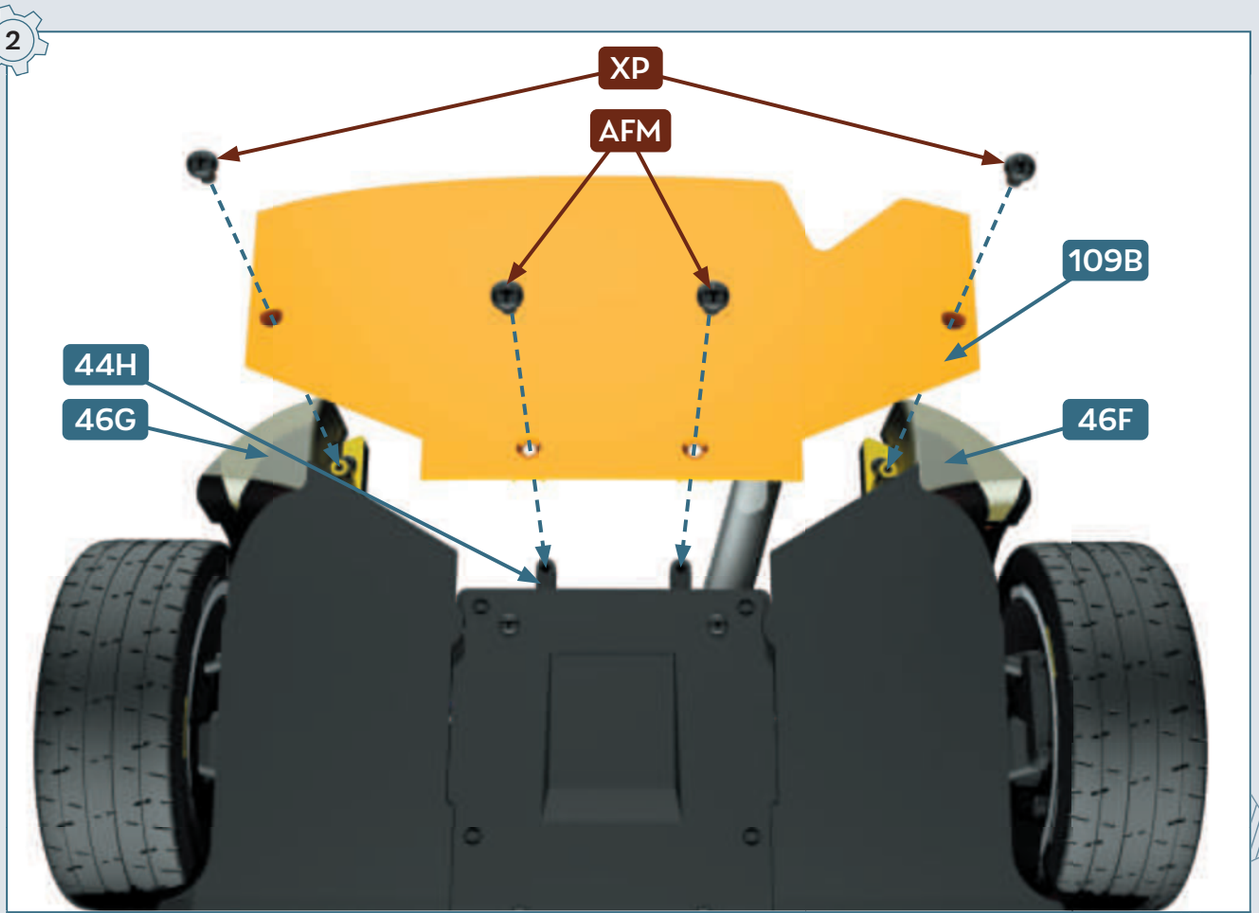

3

FR Diluez la peinture avec de l'eau et mélangez bien
Appliquez la penture où/si besoin

ENG Dilute the paint with some water and mix well
Paint the body where/if needed



4





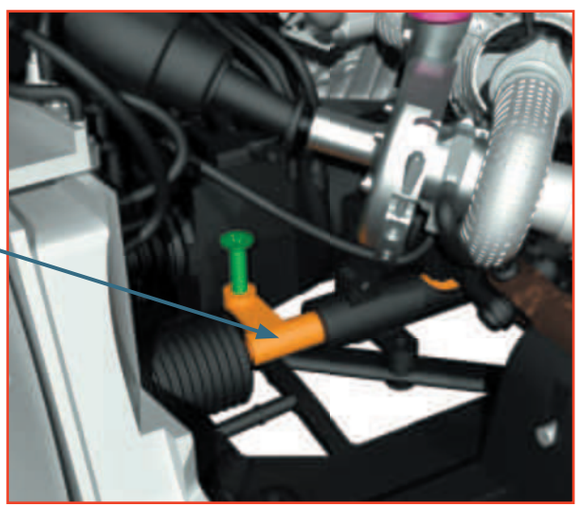

5

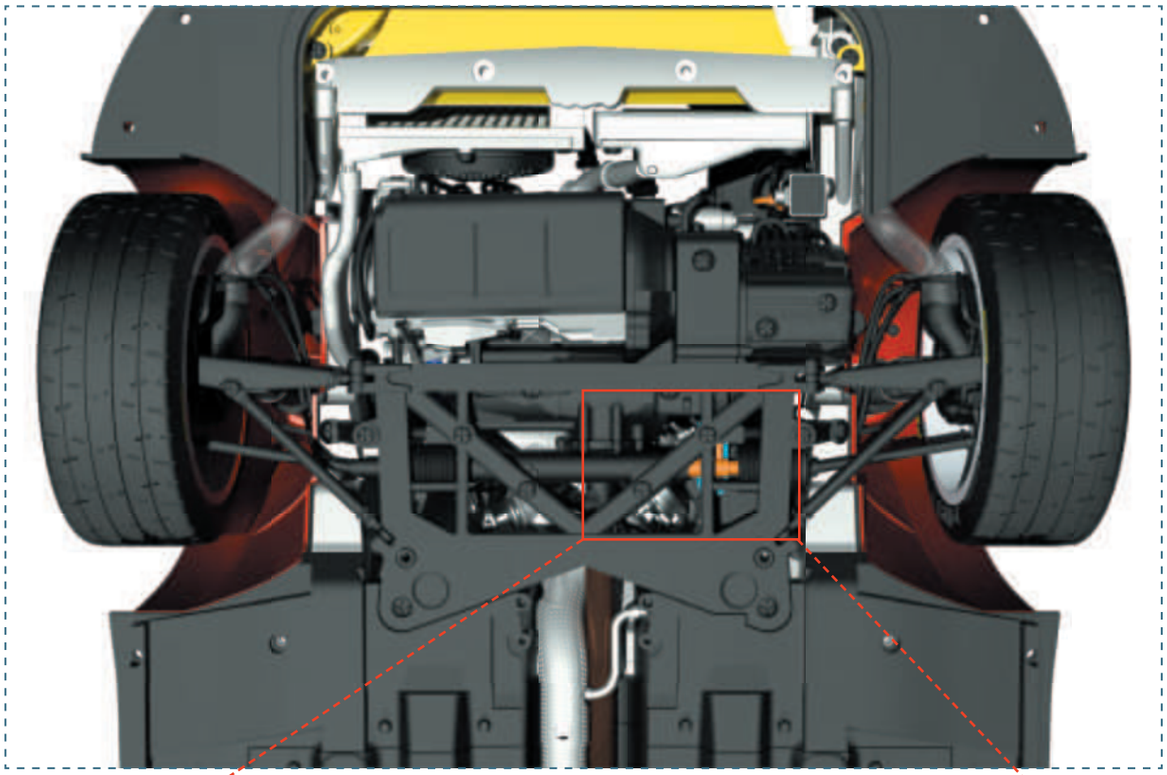

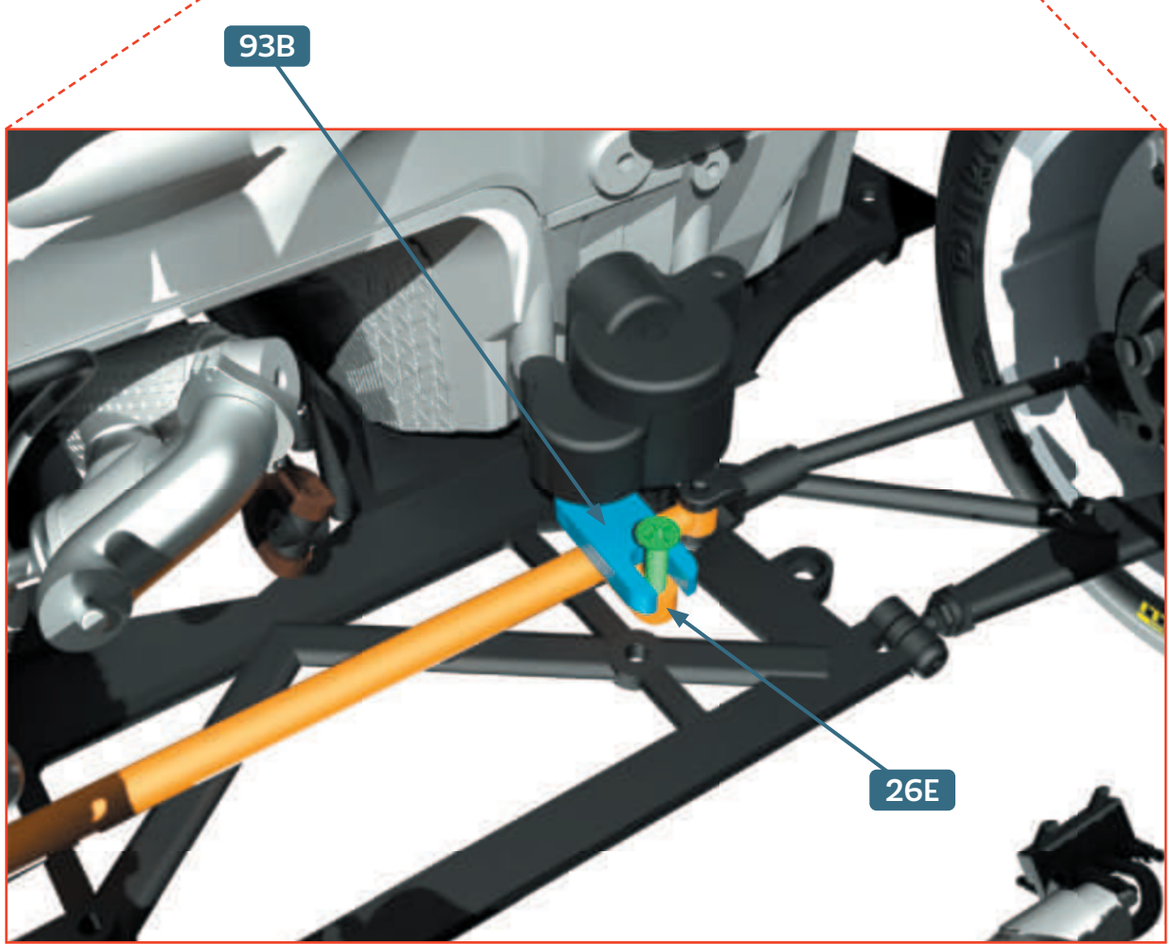

6

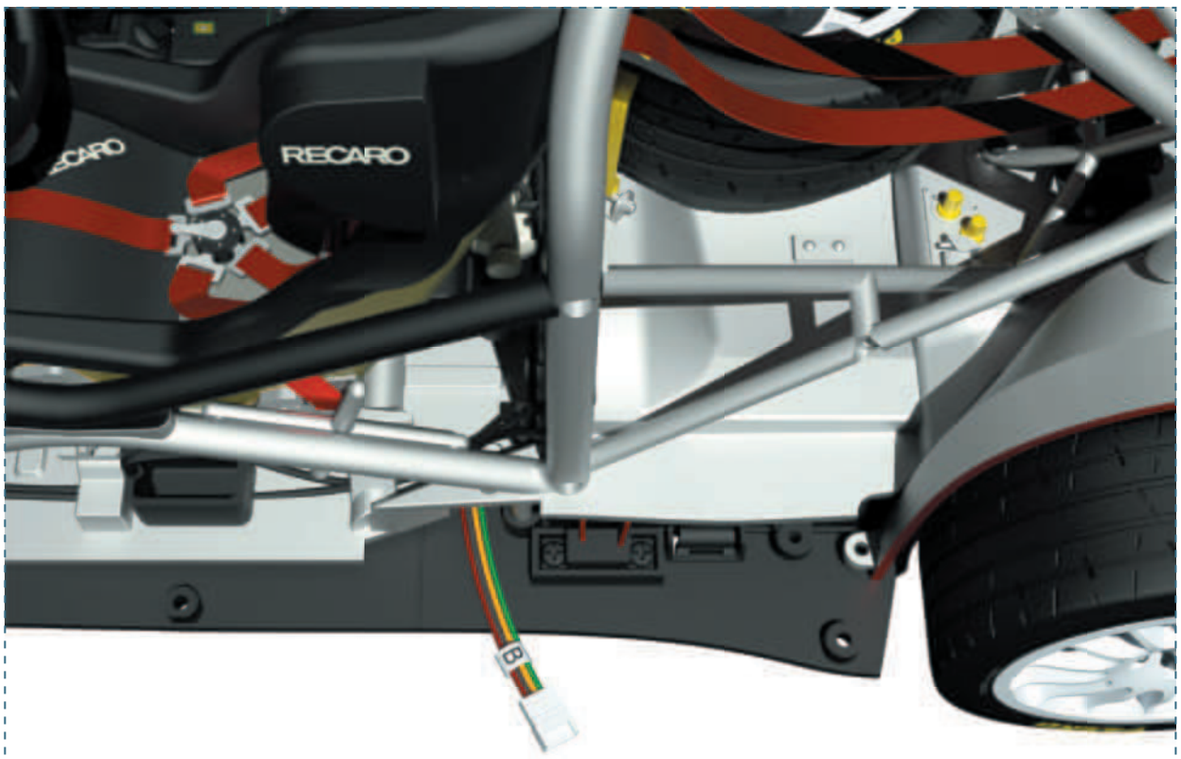

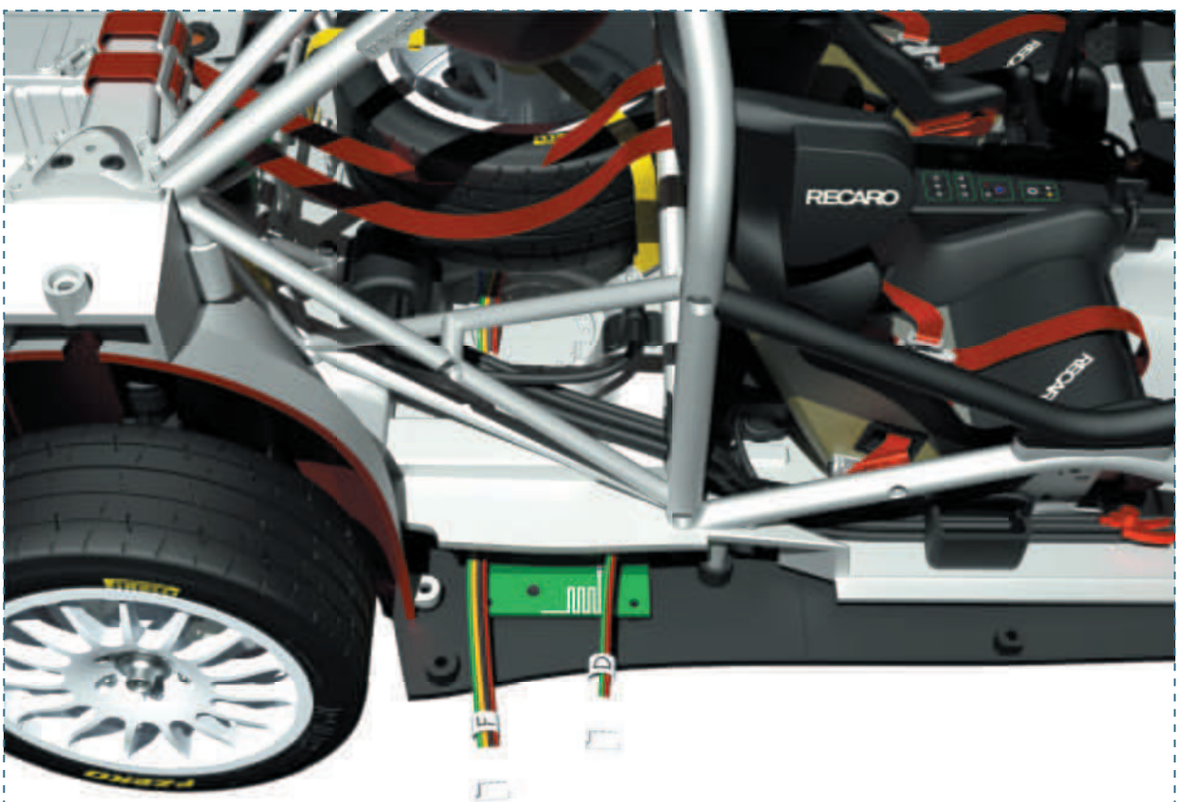

7

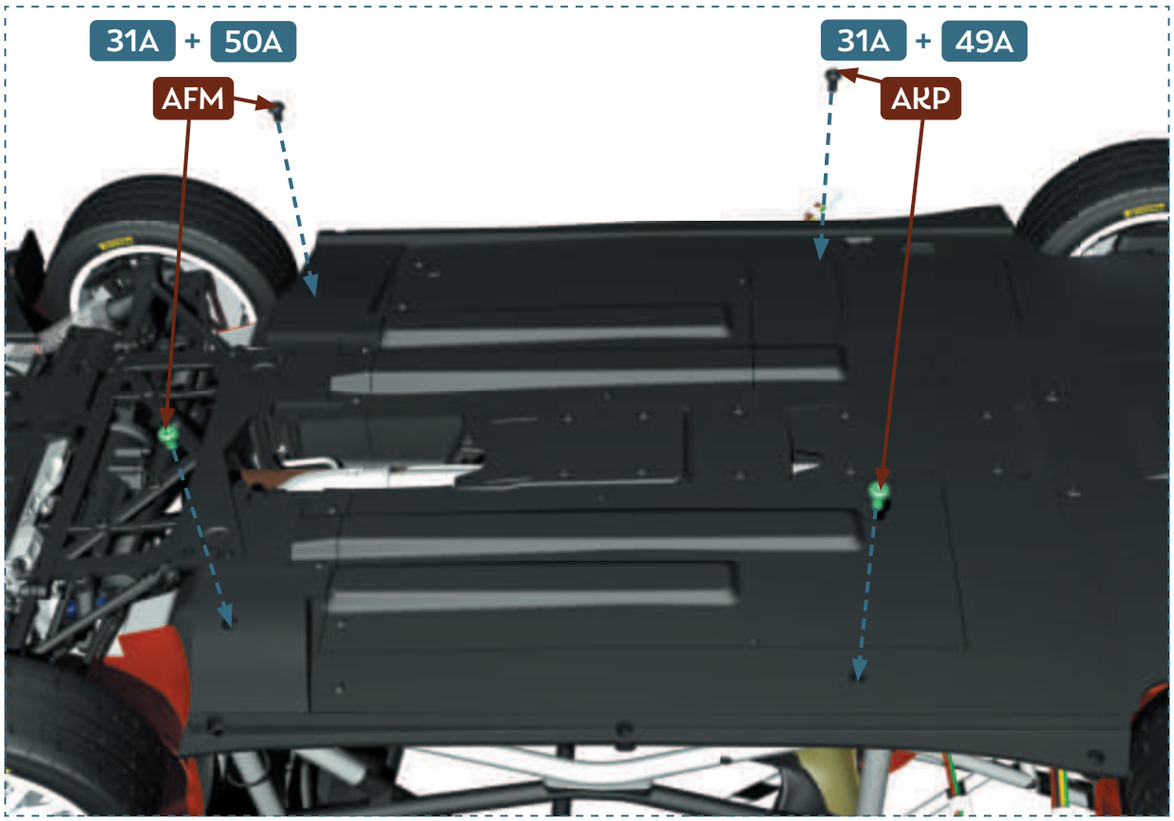

8

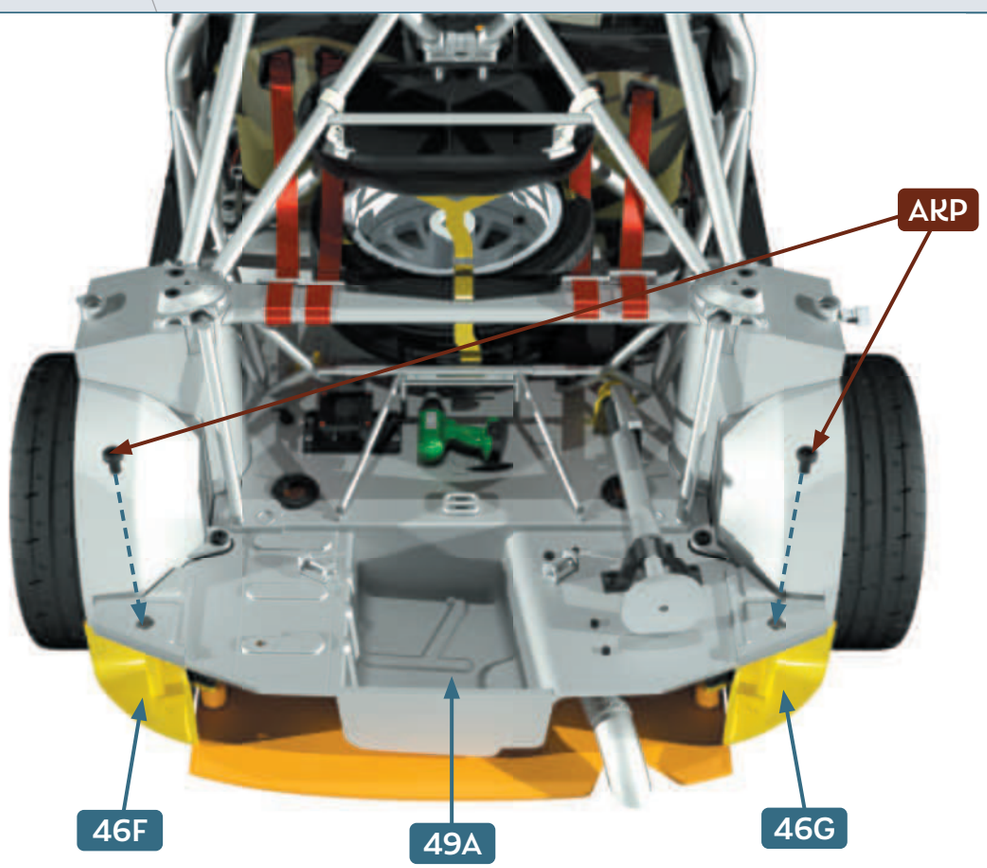

9

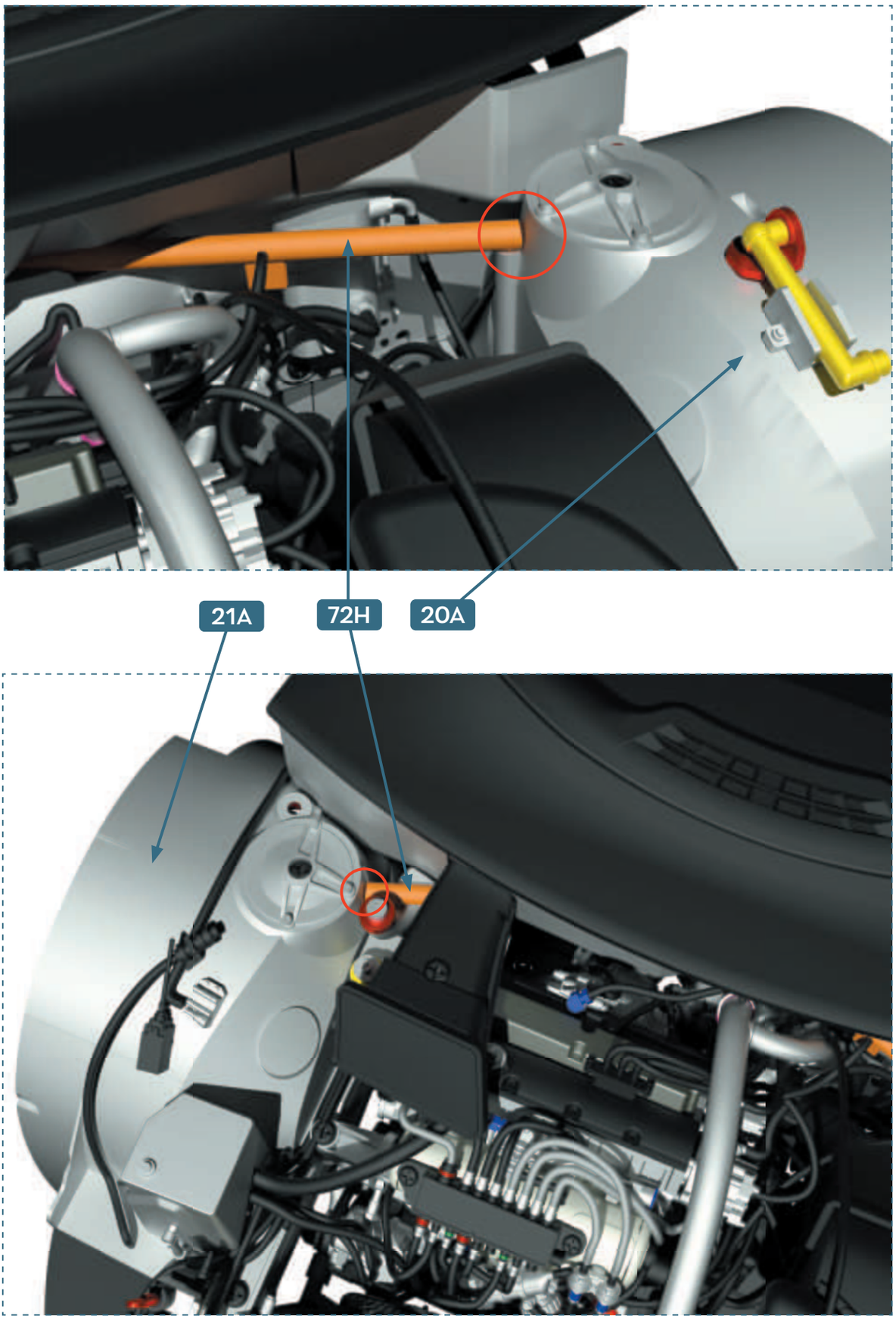

10

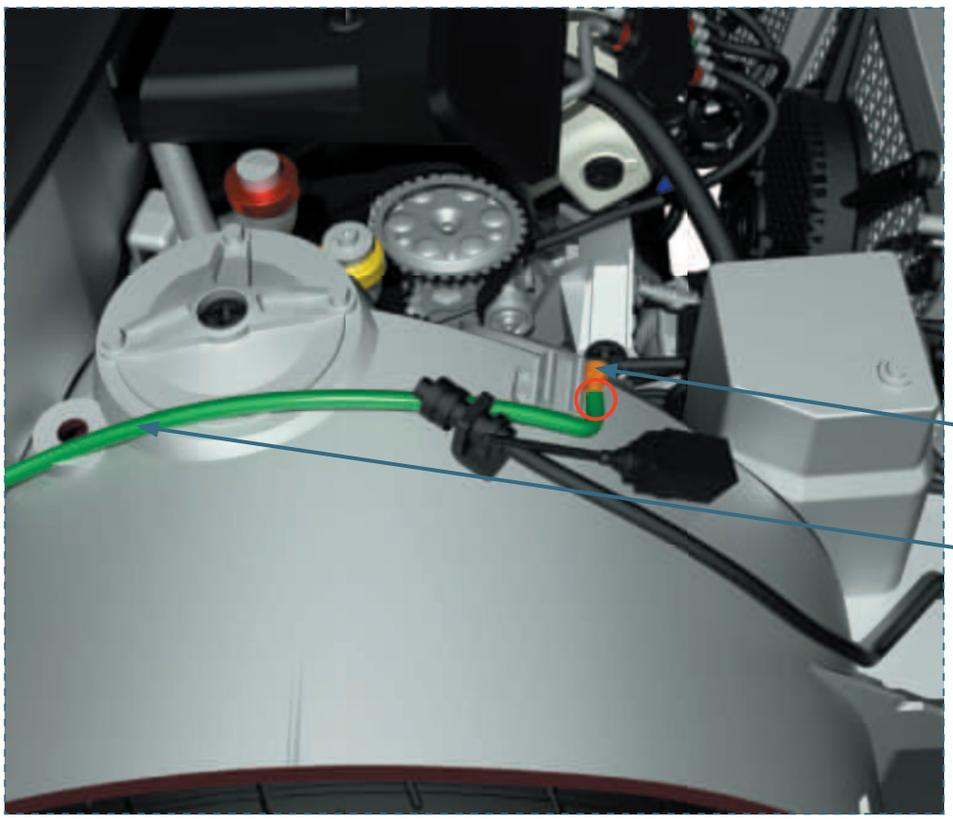

11



12

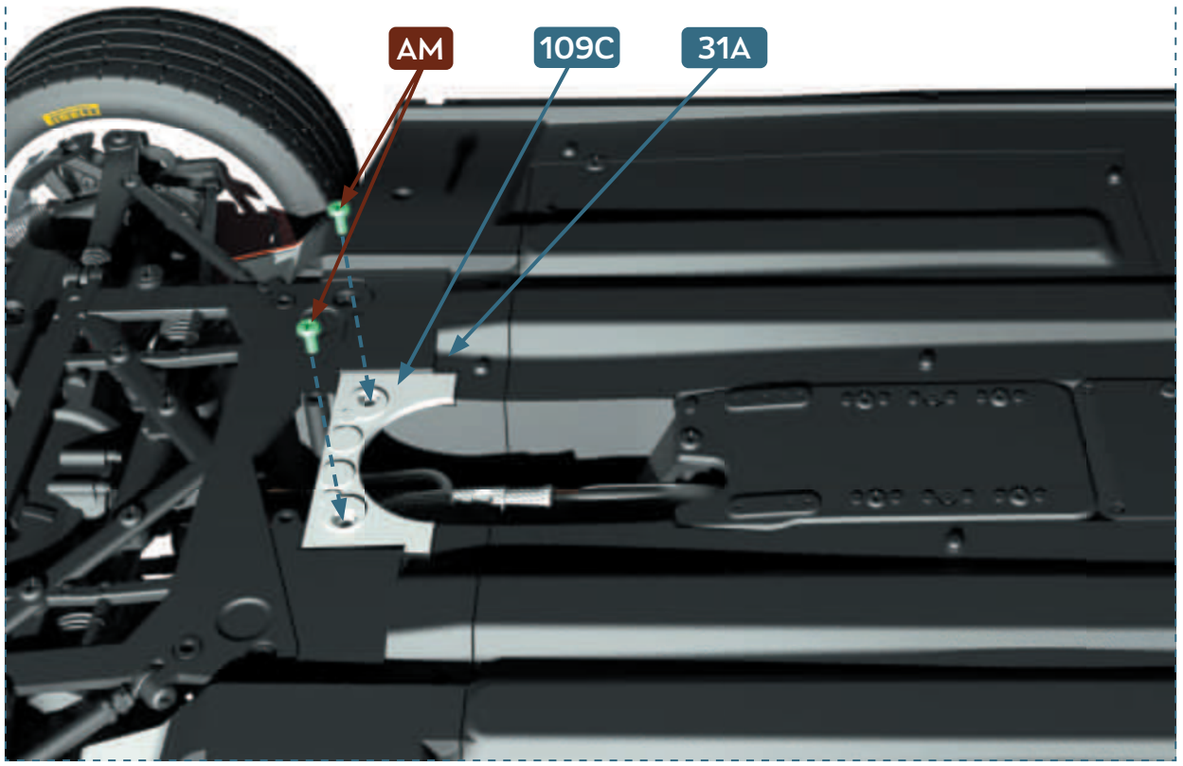

13



PROTECTIONS DU TRAIN AVANT

110

FRONT UNDERCARRIAGE PROTECTIONS

PIÈCES • PARTS LIST


PM


AFM


AKP


110A


110B


110C

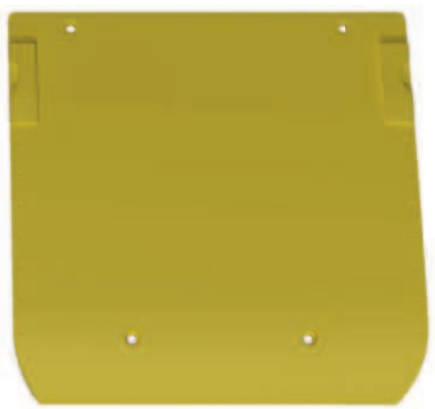
110D

110A Protection inférieure gauche du train avant • Lower left front undercarriage protection

110B Protection inférieure droite du train avant • Lower right front undercarriage protection

110C Protection avant 1 • Front protection 1

110D Protection avant 2 • Front protection 2

PM Vis • Screws 2.6 × 5 mm **× 2**

AFM Vis • Screws 2.3 × 4 mm **× 18**

AKP Vis • Screws 2.3 × 5 mm **× 8**

1

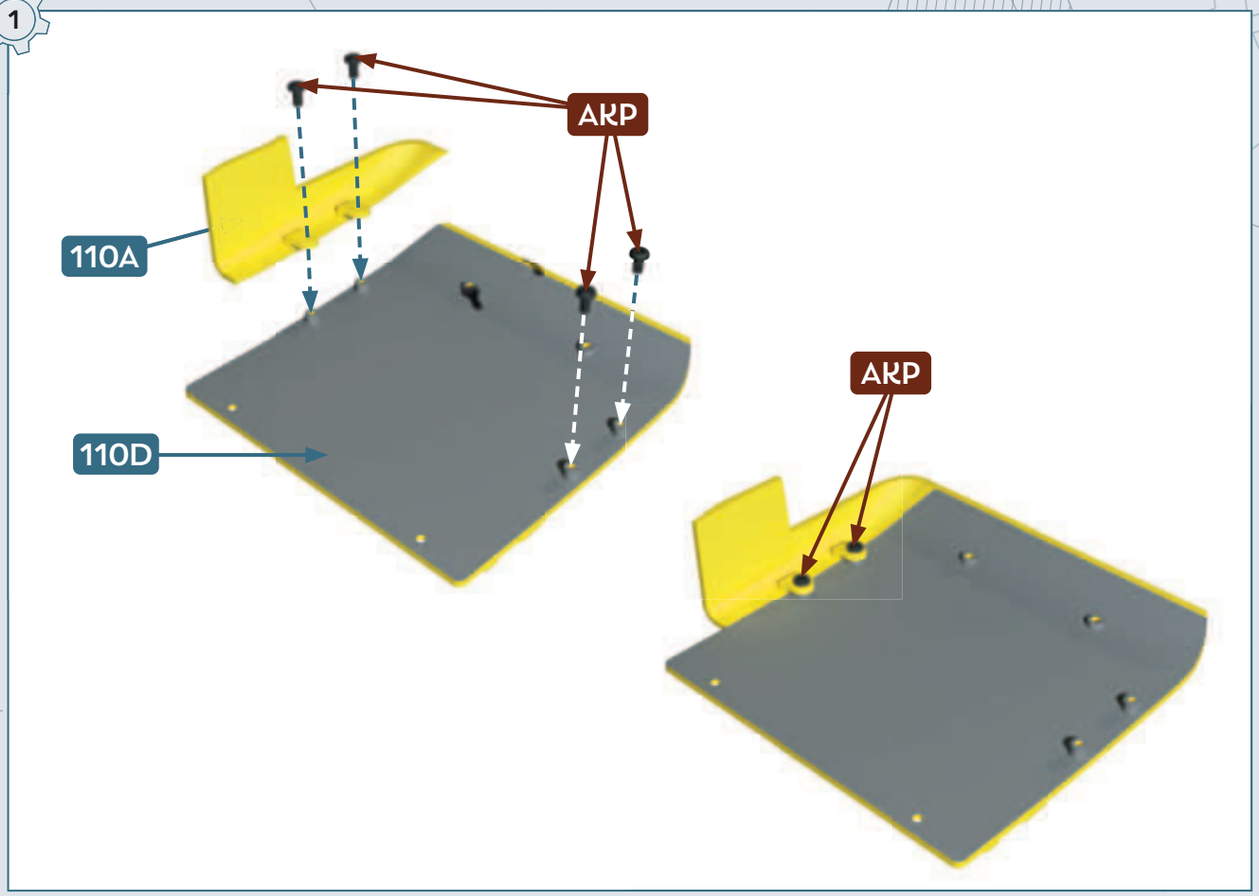

2

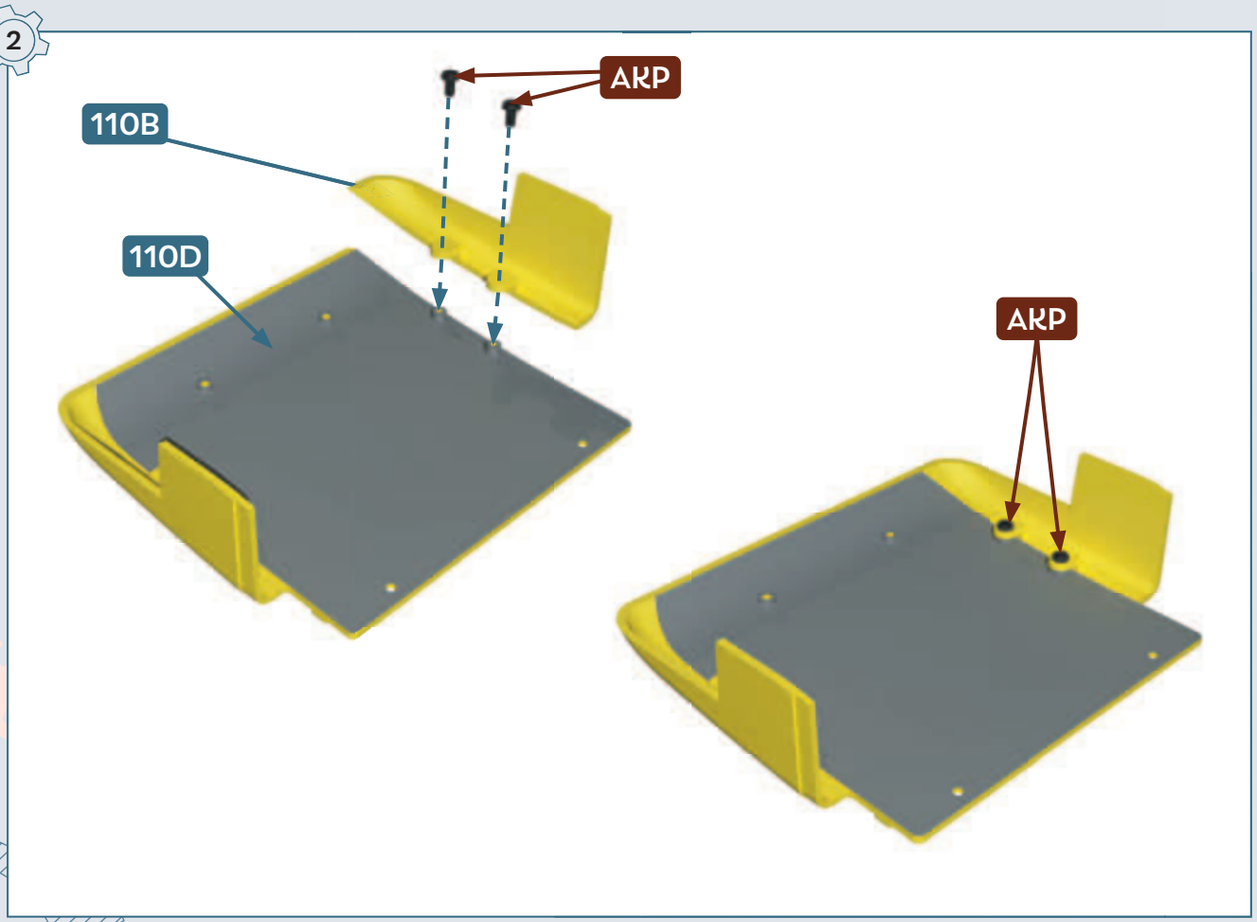

3

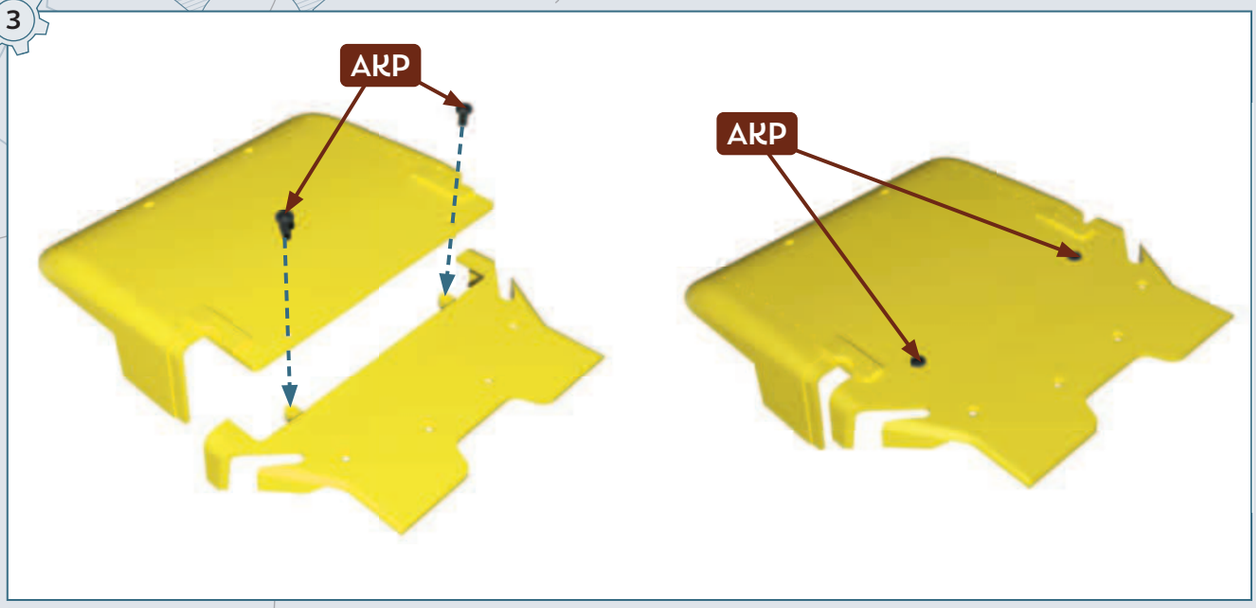

4

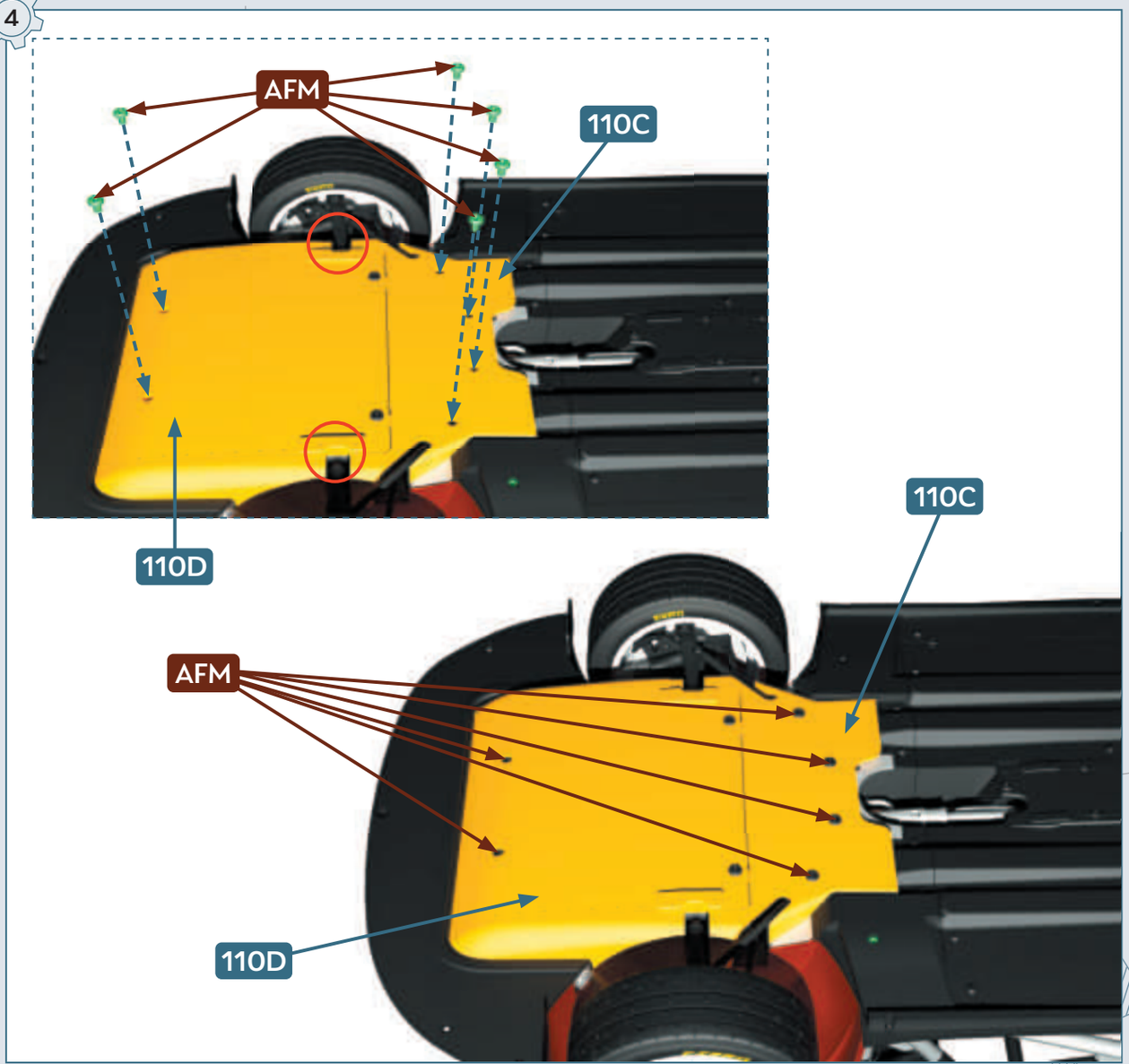

5

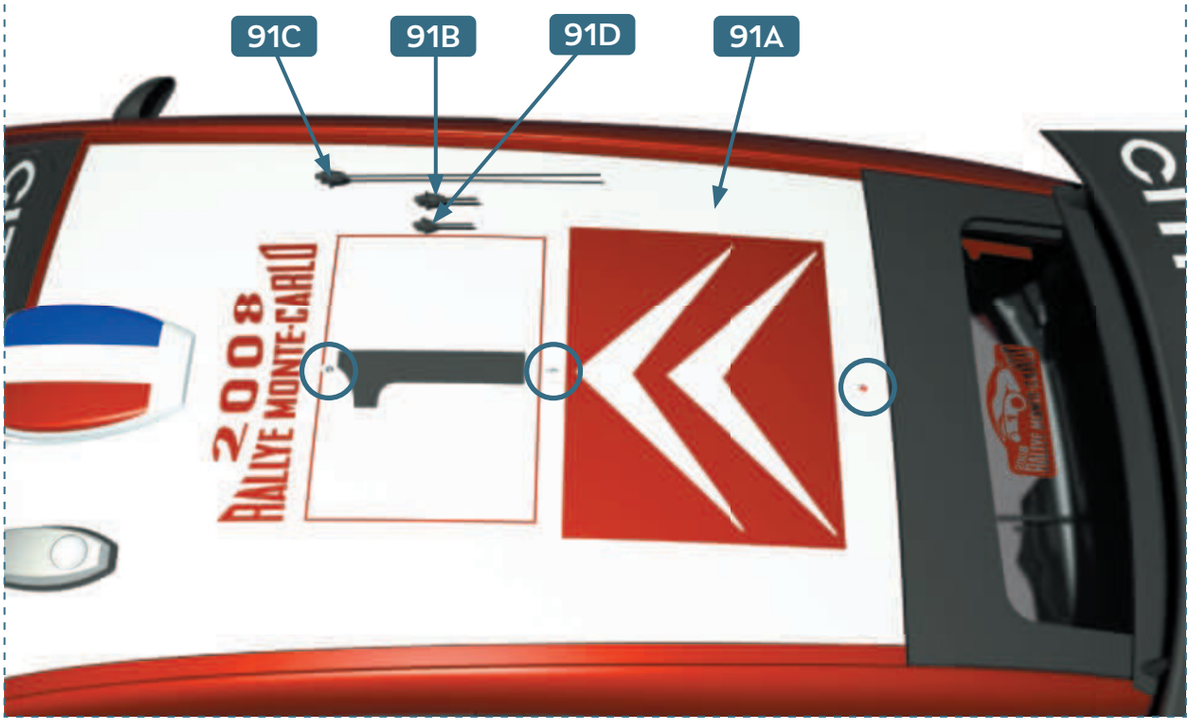

6

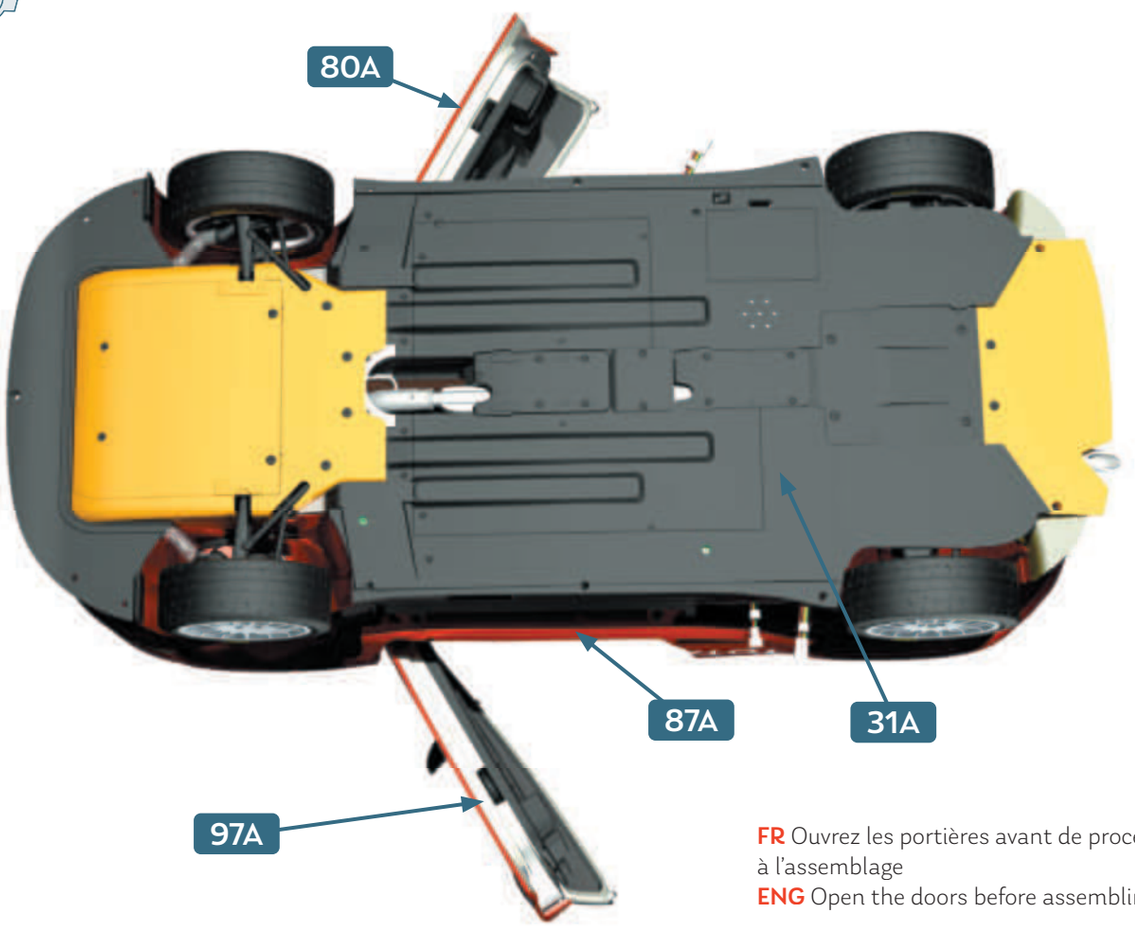

FR Ouvrez les portières avant de procéder à l'assemblage
ENG Open the doors before assembling

7

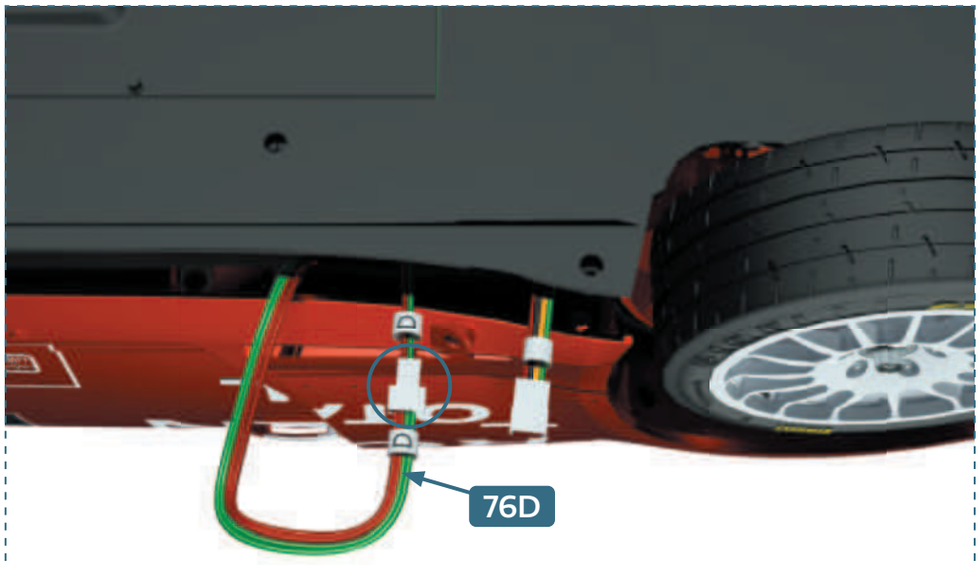

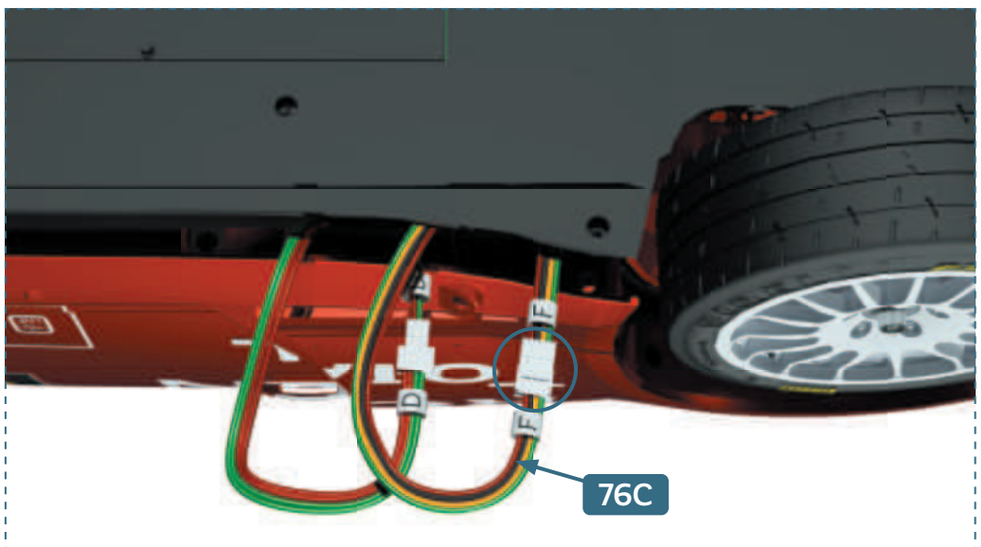



8

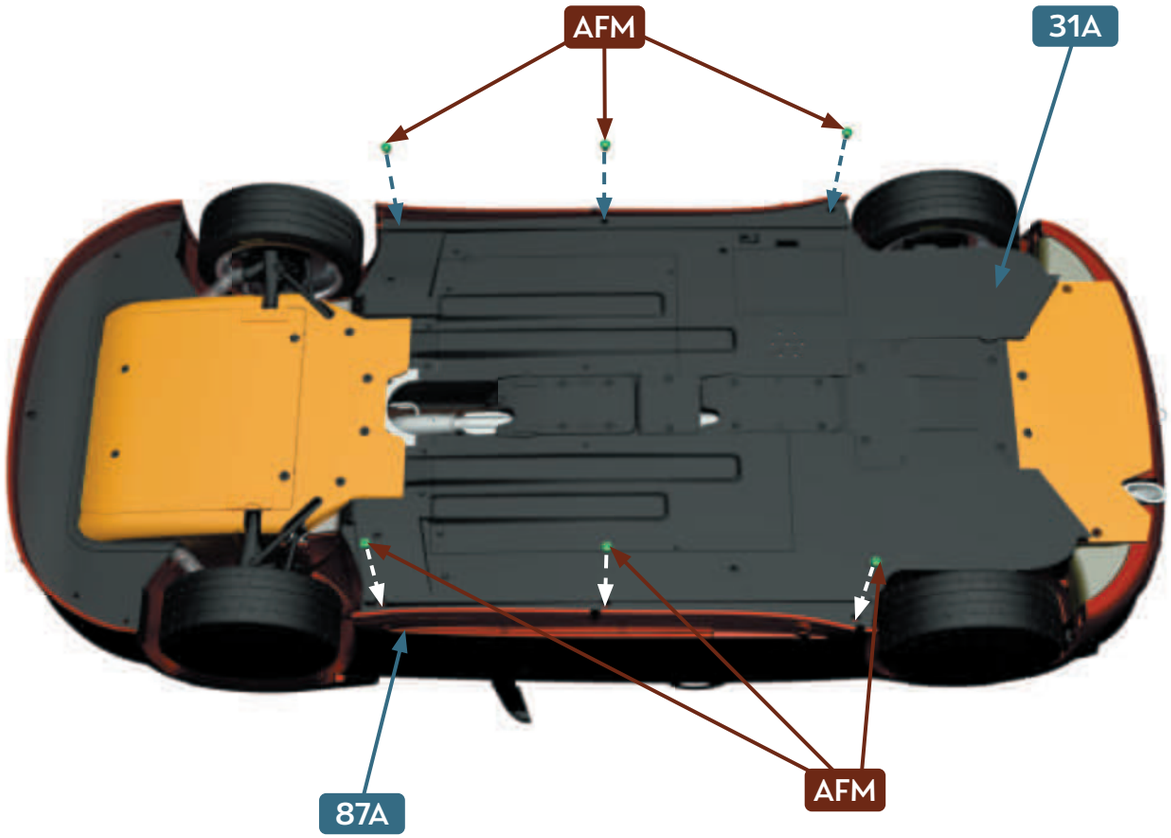

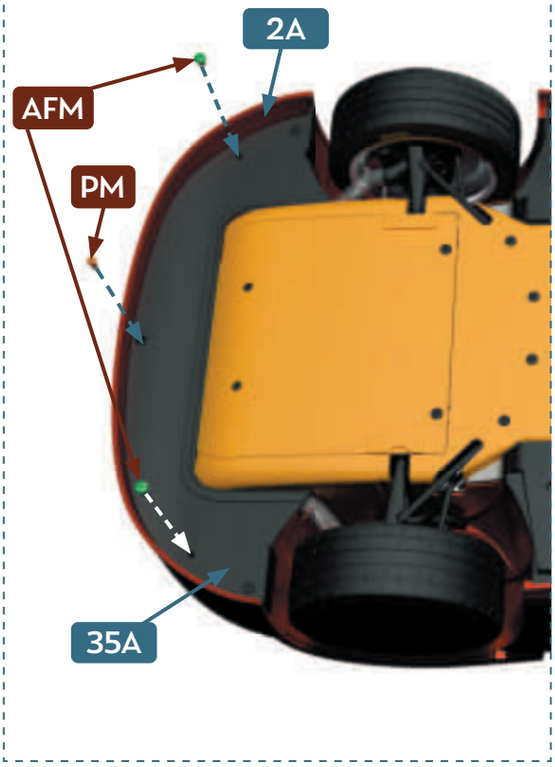

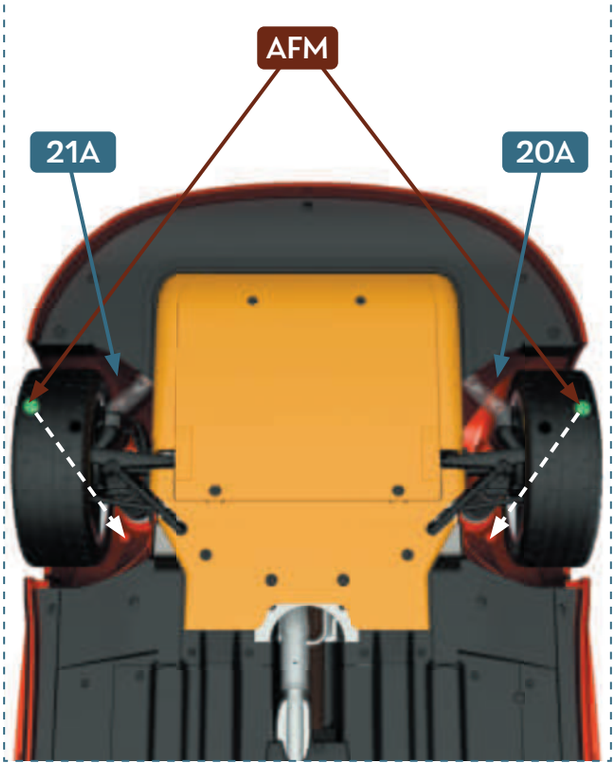

9


CITROËN C4
Loeb
CITROËN
TOTAL
CITROEN-WRC.COM
CITROËN
SPORT

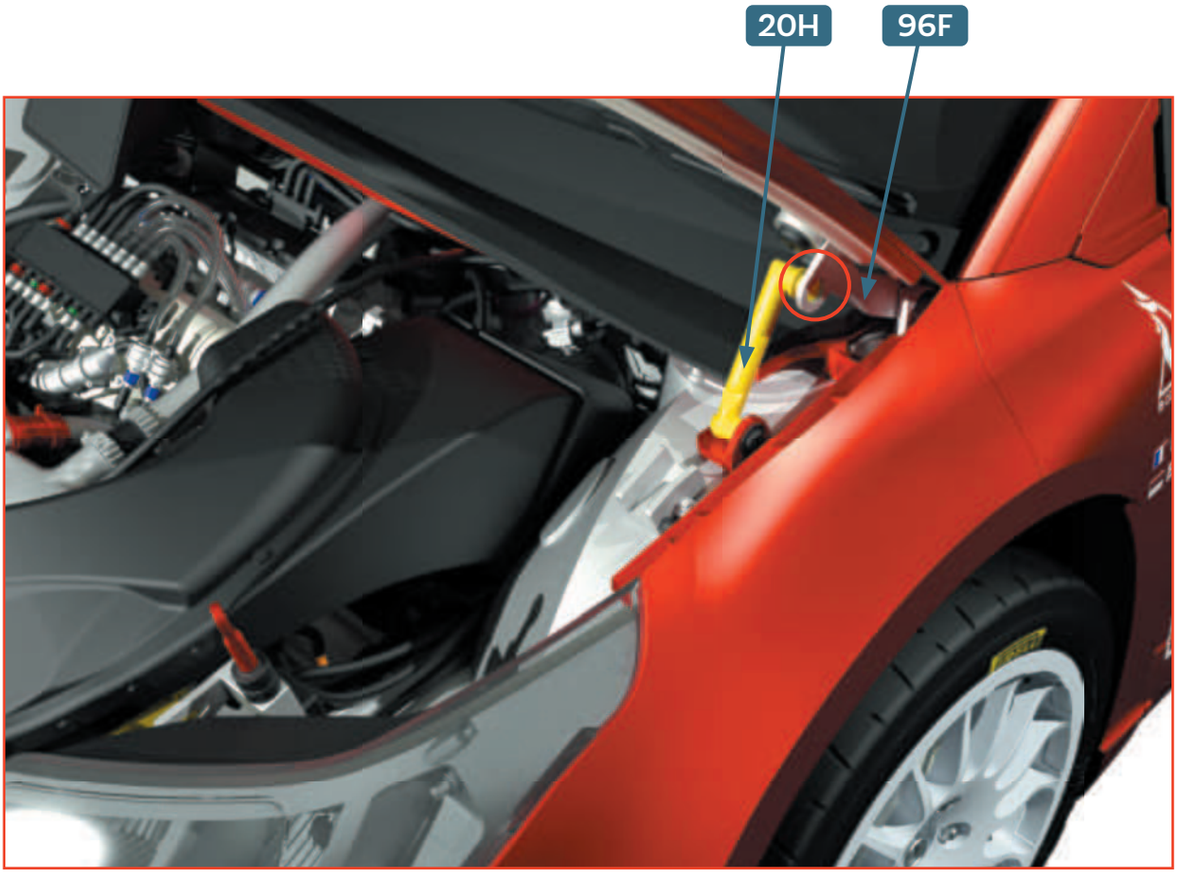
20H
96F

10

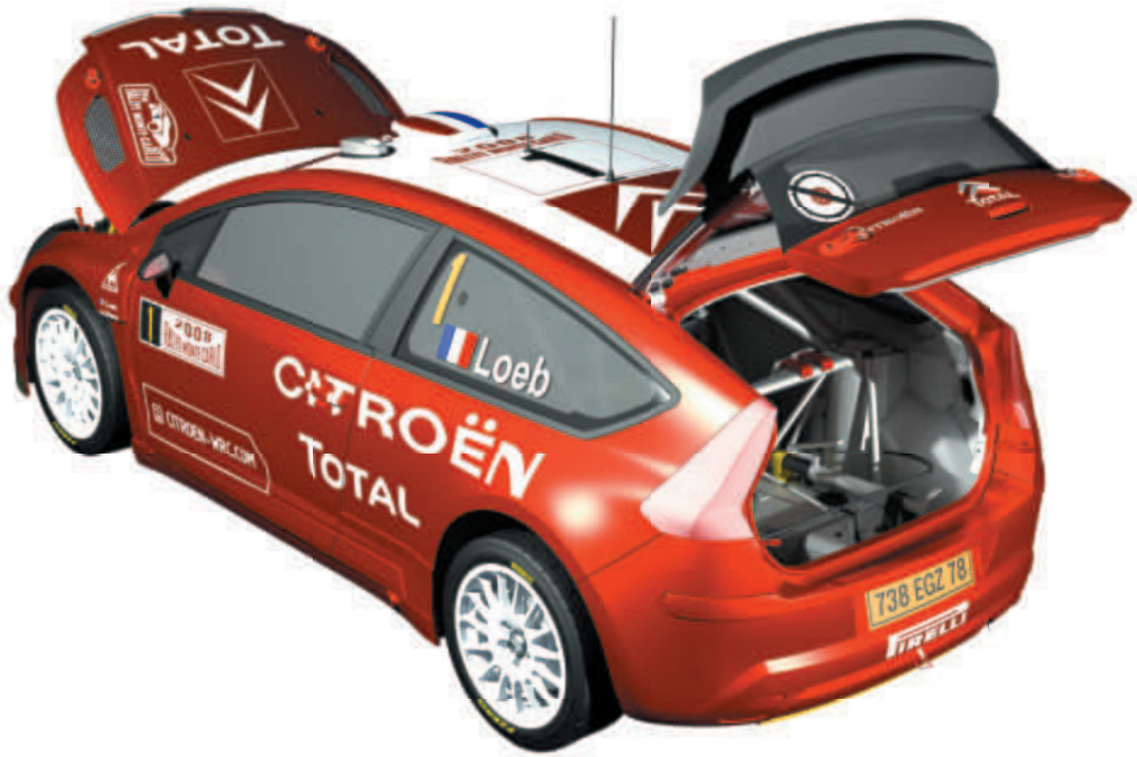



11

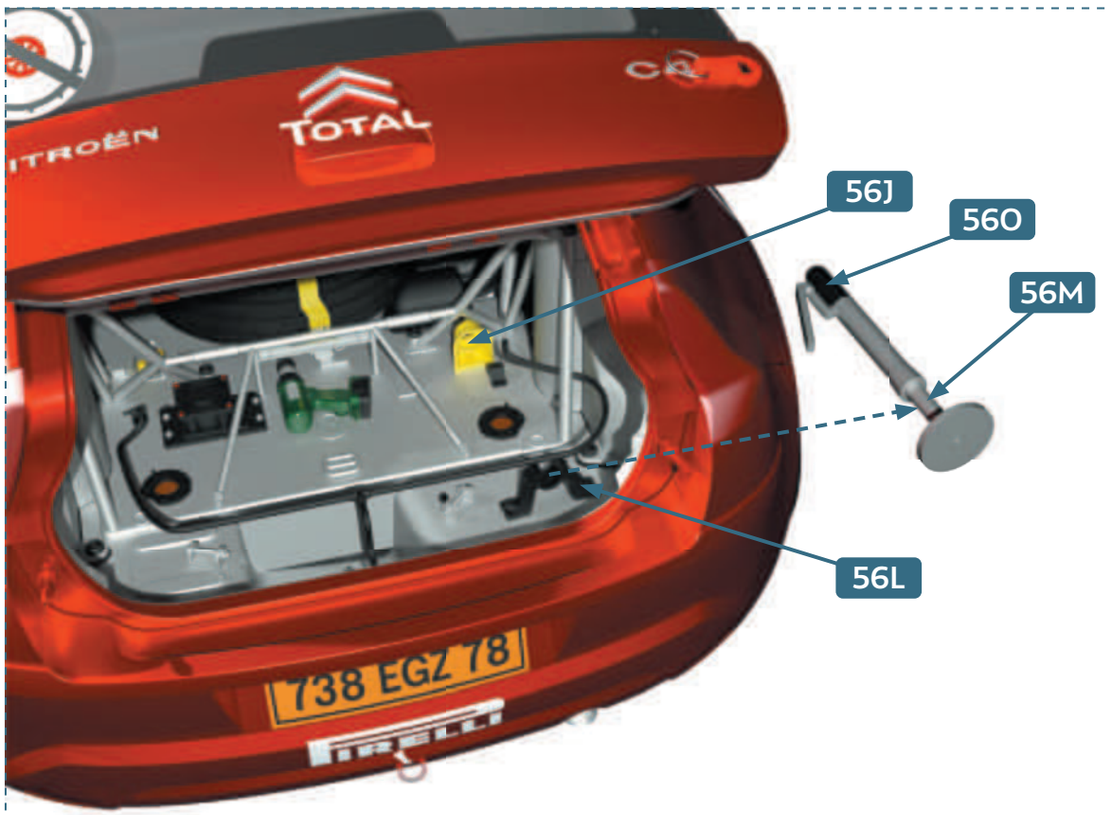

12

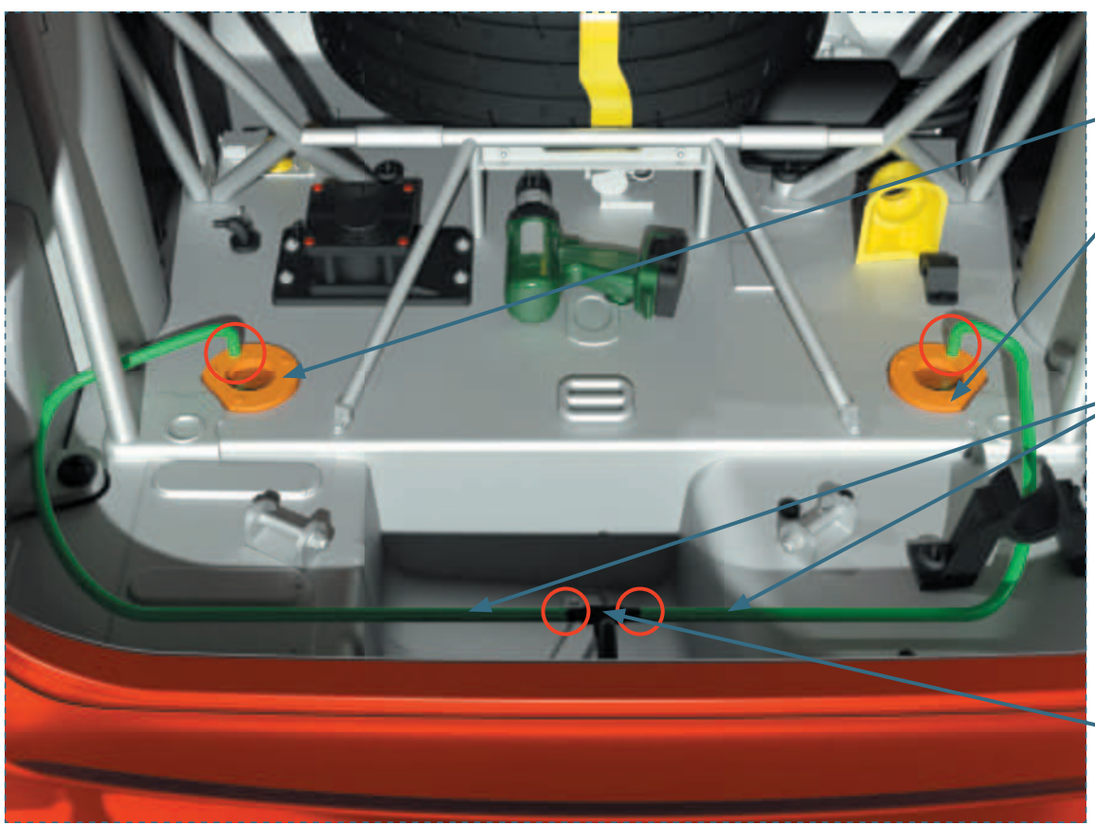

13

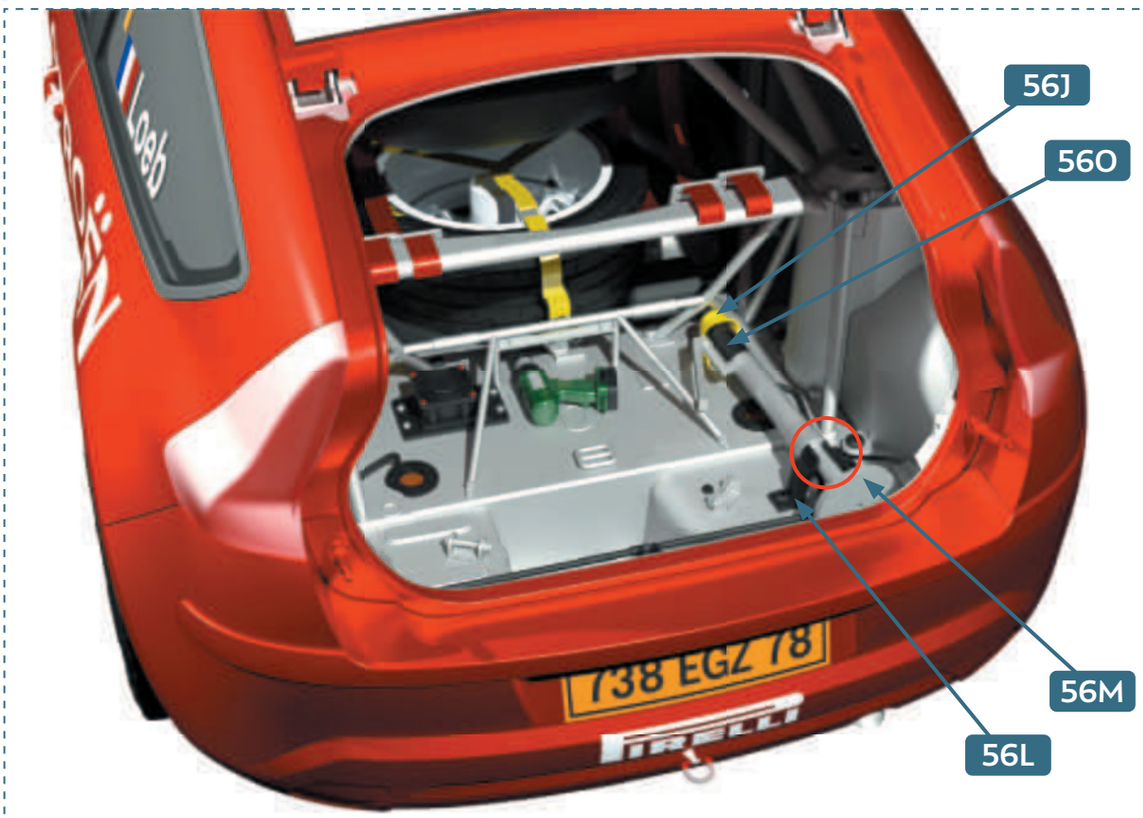
56J
56O
56M
56L
738 EGZ 78
PIRELLI
Loeb

14

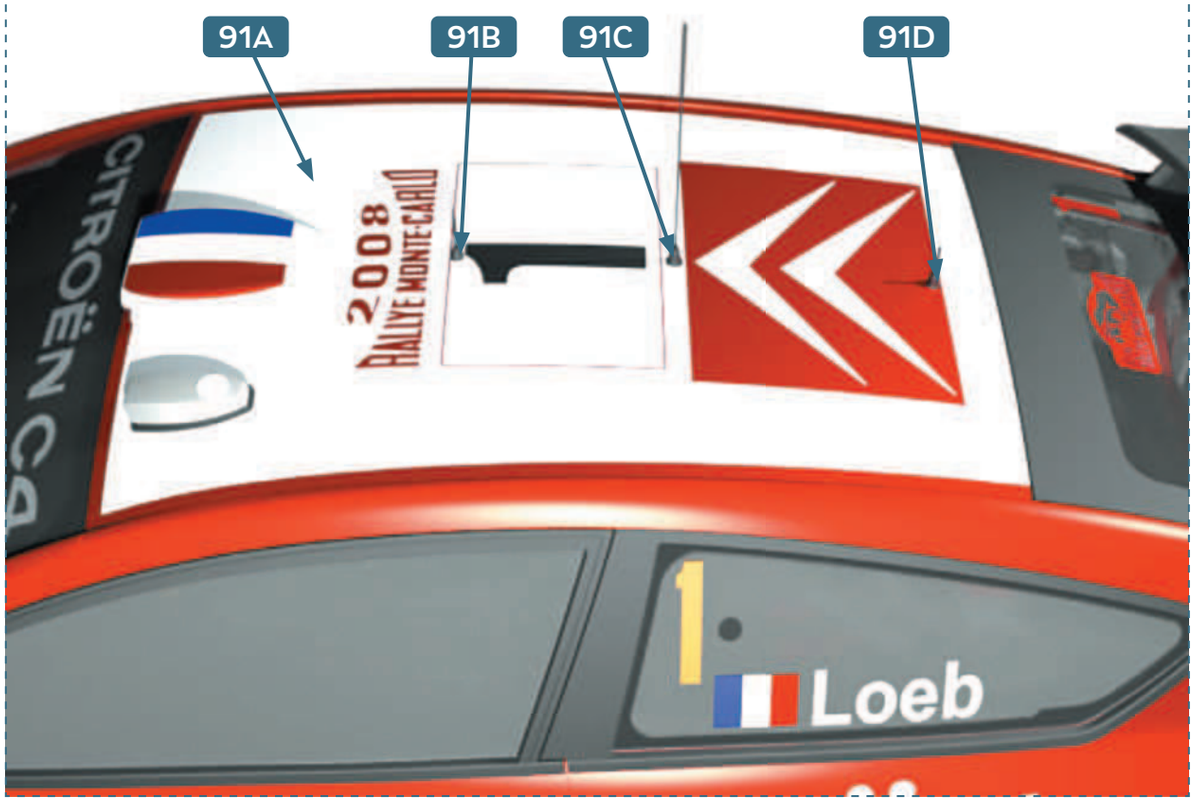
91A
91B
91C
91D
2008
RALLYE MONTE-CARLO
CITROËN C4
1
Loeb

15

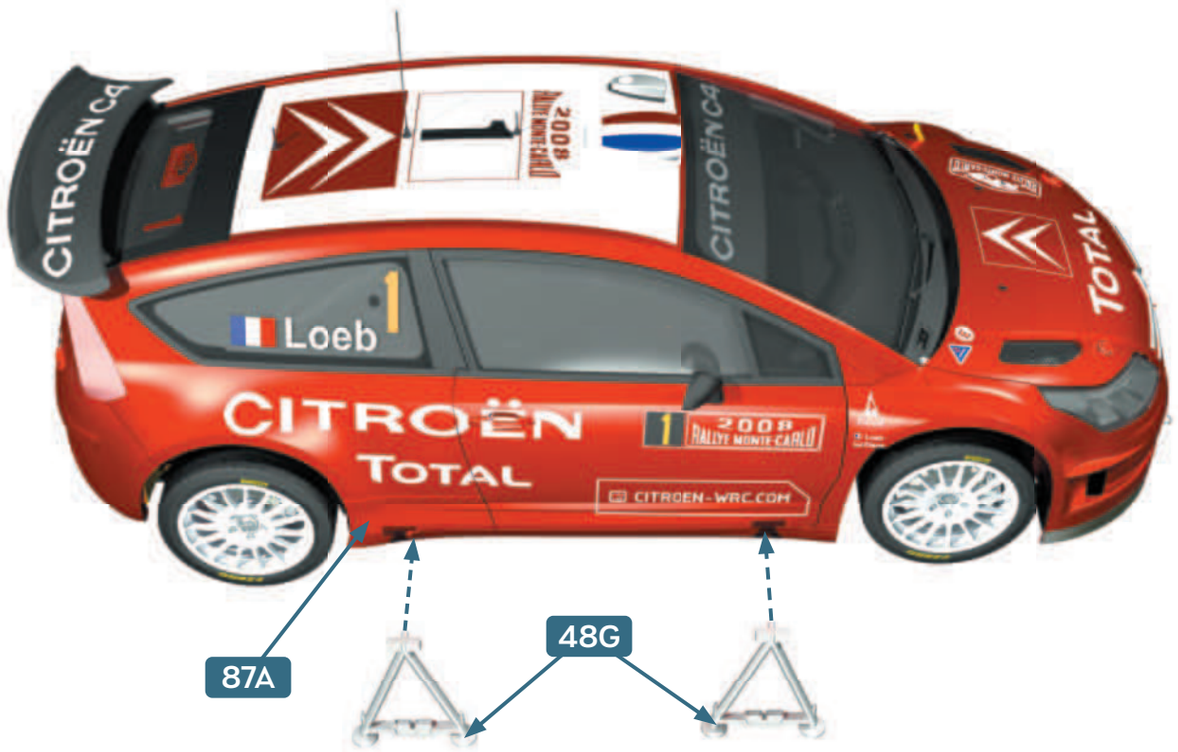
CITROËN C4
2008
RALLYE MONTE-CARLO
1
Loeb
CITROËN
TOTAL
CITROEN-WRC.COM
87A
48G

16

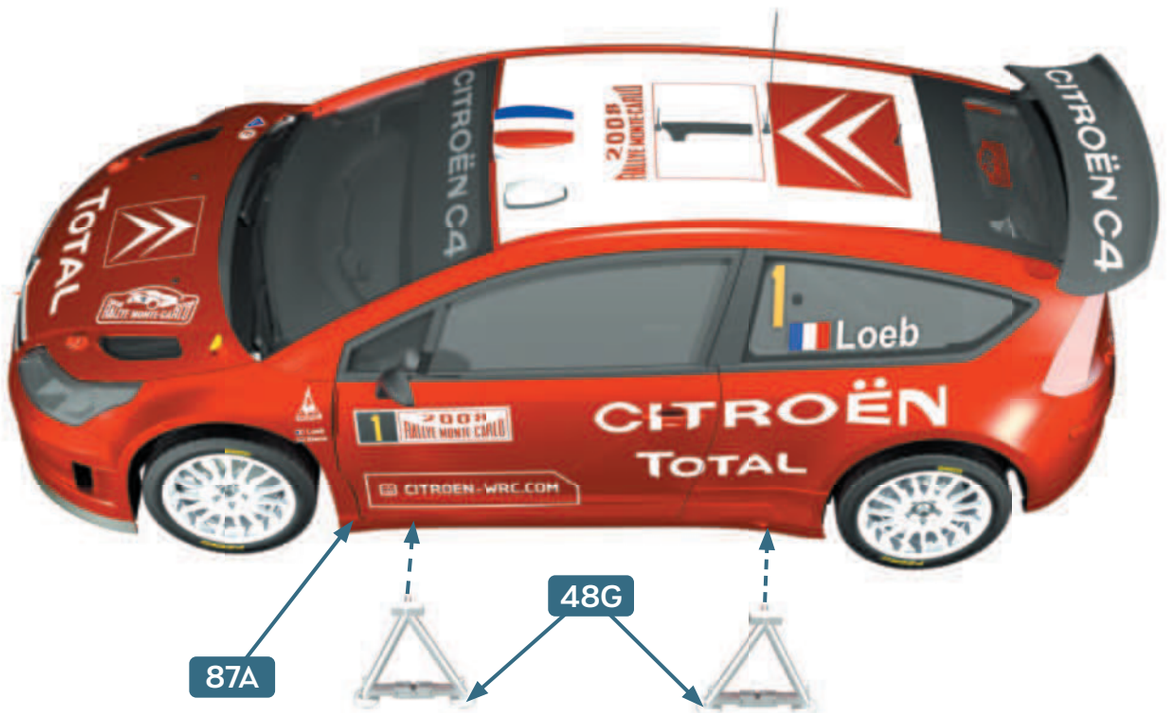
CITROËN C4
TOTAL
2008
RALLYE MONTE-CARLO
1
Loeb
CITROËN
TOTAL
CITROEN-WRC.COM
87A
48G

FÉLICITATIONS !

L'assemblage est maintenant terminé.
Nous espérons que vous apprécierez votre superbe
Citroën C4 WRC 2008.

CONGRATULATIONS!

The build is now complete.
We hope you enjoy owning your superb
Citroën C4 WRC 2008 model.

Sébastien Loeb

